# LESSAR

## В ГАРМОНИИ С ПРИРОДОЙ

lessar.com

СЕРИЯ

# HOME&BUSINESS

СИСТЕМЫ КОНДИЦИОНИРОВАНИЯ ВОЗДУХА

**КАТАЛОГ ОБОРУДОВАНИЯ**

'24

# KLIMATPROF.ONLINE

**Ваше время бесценно. Пользуясь сервисом, вы экономите до 57 часов в год.**

Торговый Дом КЛИМАТПРОФ предлагает своим партнерам удобный инструмент работы через сервис «КЛИМАТПРОФ.ОНЛАЙН» в любое удобное время из любой точки мира

## ЭТАПЫ РАБОТЫ:

Регистрация на сайте **www.klimatprof.online.**

После подтверждения аккаунта вам будет предоставлен доступ к персональным ценовым политикам, информации по оборудованию и актуальным акциям.

Вы осуществляете заказы всего в несколько кликов в любое удобное время.

Мы резервируем оборудование вашего заказа на 48 часов.

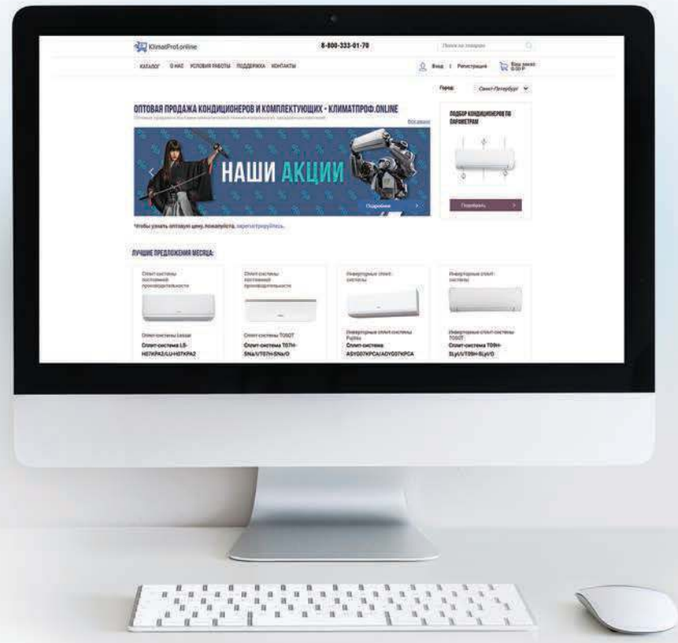


## СЕРВИС «КЛИМАТПРОФ.ОНЛАЙН» ПРЕДОСТАВЛЯЕТ СЛЕДУЮЩИЕ ВОЗМОЖНОСТИ:

1. Доступ к актуальной информации по наличию и цене оборудования.
2. Круглосуточное резервирование товара.
3. Оперативное оформление заказа и получение счета на оплату.
4. Онлайн отслеживание статуса заказа через удобный личный кабинет.
5. Онлайн решение технических вопросов.
6. Консультация персонального менеджера в режиме онлайн.

**klimatprof.online**

# LESSAR

*В гармонии с природой!*

Торговая марка LESSAR известна на климатическом рынке России с 2003 года. Широкий ассортимент ТМ LESSAR позволяет предлагать нашим покупателям максимальный спектр оборудования для кондиционирования, вентиляции и холодоснабжения помещений и зданий самого разного масштаба, назначения и степени сложности. В сотрудничестве с крупнейшими мировыми производителями климатической техники мы создаем максимально функциональное и энергоэффективное оборудование высокого качества.

## «В ГАРМОНИИ С ПРИРОДОЙ»

Эта фраза стала символом производственно-торговой политики ТМ LESSAR.

Мы создаем безупречную продукцию. Широкий модельный ряд и высокое качество изделий позволяют вывести эффективность использования оборудования на высший уровень.

Мы стремимся потреблять лишь то количество ценных ресурсов, которое действительно необходимо для создания качественного продукта; осуществляем возврат материалов с целью повторного использования в производственном цикле и правильную утилизацию отходов.

Мы постоянно работаем над повышением энергоэффективности оборудования, чтобы сохранять невозобновляемые ресурсы планеты.

Мы используем передовые eco-friendly технологии, способные минимизировать отрицательное влияние на окружающую среду.

# ТОРГОВАЯ МАРКА **LESSAR**

## ГРУППЫ ОБОРУДОВАНИЯ LESSAR

Ассортимент бренда LESSAR включает три группы оборудования: Home&Business, Prof, Vent. Это позволяет полностью обеспечить климатической техникой объекты любой сложности. При разработке и производстве климатической техники специалисты LESSAR делают акцент на инновационных энергосберегающих технологиях, позволяющих получить максимальный уровень энергоэффективности.

серия HOME& BUSINESS

### HOME&BUSINESS — кондиционирование

Серия оборудования для обеспечения комфортного микроклимата в жилых и коммерческих помещениях. В эту группу оборудования входят:

- бытовые сплит- и мультисплит-системы,
- полупромышленные сплит-системы,
- тепловые насосы,
- мультизональные системы LMV.

Передовые технологии энергосбережения, высокое качество, надежность, стильный дизайн, низкий уровень шума — отличительные черты бытового и полупромышленного оборудования LESSAR, за которые его выбирают наши клиенты.

серия PROF

### PROF — холодоснабжение

Промышленные системы кондиционирования и холодоснабжения, применяемые на объектах общественного и индустриального назначения самого широкого профиля. Данная серия оборудования включает в себя:

- прецизионные кондиционеры,
- вентиляторные доводчики (фанкойлы),
- охладители жидкости (чиллеры),
- компрессорно-конденсаторные блоки (ККБ),
- крышные кондиционеры (руфтопы),
- теплообменные аппараты,
- аксессуары.

Оборудование серии LESSAR PROF соответствует высочайшим требованиям, предъявляемым к системам холодоснабжения.

серия VENT

### VENT — вентиляция

Серия современного оборудования для систем вентиляции. В данную группу входят:

- центральные вентиляционные установки,
- компактные вентиляционные установки,
- канальное вентиляционное оборудование.



## ПОЧЕМУ КЛИЕНТЫ ВЫБИРАЮТ БРЕНД LESSAR

### Широкий ассортимент оборудования
ТМ LESSAR предоставляет возможности для полной комплектации объектов любой сложности климатическим оборудованием одной марки.

### Инновационные технологии
Климатическое оборудование LESSAR отвечает последним тенденциям рынка, предлагая партнерам передовые технологии в своем сегменте.

### Высокое качество продукции
Все оборудование ТМ LESSAR проходит многоступенчатый контроль качества на заводах-производителях и подтверждает свою надежность многолетней эксплуатацией на объектах.

### Комплексная поддержка партнеров
Маркетинговая, инженерная, гарантийная и постгарантийная поддержка специалистами ТМ LESSAR, подбор оборудования онлайн.

### Наличие на складе широкой линейки оборудования
Работа с ТМ LESSAR позволяет сократить сроки ожидания и оперативно отгрузить нужное оборудование.

### Эффективная логистическая сеть
Оптимально настроенные цепи поставок и широкая сеть филиалов позволяют в кратчайшие сроки обеспечить оборудованием объекты в любом регионе.

### Удобство заказа
Помимо традиционных средств связи, партнерам ТМ LESSAR доступен заказ оборудования 24/7 в режиме онлайн на сайте klimatprof.online.

## НАМ ДОВЕРЯЮТ

### Дворцовый комплекс Ольденбургских
г. Воронеж

Установленное оборудование LESSAR:

- Компрессорно-конденсаторные блоки

### Государственный историко-архитектурный и художественный музей-заповедник «Казанский Кремль»
г. Казань

Установленное оборудование LESSAR:

- Компактные моноблочные вентагрегаты
- Бытовые сплит-системы
- Мультизональные системы
- Центральные вентустановки

### Северский трубный завод
г. Полевской, Свердловская область

Установленное оборудование LESSAR:

- Бытовые сплит-системы

### Санаторий Siberia Resort & SPA
г. Тюмень

Установленное оборудование LESSAR:

- Мультизональные системы

### Клиника «Доктор Альбрехт»
г. Воронеж

Установленное оборудование LESSAR:

- Полупромышленные сплит-системы
- Компрессорно-конденсаторные блоки
- Мультизональные системы

*Больше объектов на сайте lessar.com*

HOME&BUSINESS

# СЕРИЯ **HOME**

## БЫТОВЫЕ СПЛИТ И МУЛЬТИСПЛИТ СИСТЕМЫ

# Серия Home

## Бытовые кондиционеры

Высококачественное оборудование для создания комфортного микроклимата в жилых помещениях в любое время года.

Бытовые кондиционеры и мультисплит-системы LESSAR заслужили признание потребителей за счет своей энергоэффективности, максимальной функциональности и использования инновационных экологичных технологий. Тихая работа внутренних блоков и стильный дизайн делают их актуальными для жилых и небольших коммерческих помещений.

Современные технологии и многоступенчатая проверка качества оборудования бренда LESSAR гарантируют им длительный срок службы.

| Мощность | BTU/h | 7000 | 9000 | 12000 | 18000 | 24000 | 28000 | 36000 |
|---|---|---|---|---|---|---|---|---|
| | кВт | 2,05 | 2,64 | 3,52 | 5,28 | 7,03 | 8,21 | 10,55 |
| **Сплит-системы переменной производительности, инверторные технологии** | | | | | | | | |
| **Tiger** | | | ■ | ■ | ■ | | | |
| **Ego** | | | ■ | ■ | | | | |
| **Flexcool** | | | ■ | ■ | ■ | ■ | | |
| **Amigo** | | ■ | ■ | ■ | | | | |
| **Enigma** | | | ■ | ■ | ■ | ■ | | |
| **Сплит-системы постоянной производительности** | | | | | | | | |
| **Cool+** | | ■ | ■ | ■ | ■ | ■ | ■ | ■ |
| **Мультисплит-системы переменной производительности, инверторные технологии** | | | | | | | | |
| **eMagic Inverter** (блоки свободной компоновки) | | ■ | ■ | ■ | ■ | ■ | | |





# Маркировка оборудования

**L S – M H E 09 K P A 2 C**

**ВЕРСИЯ ОБОРУДОВАНИЯ**

**ТИП ЭЛЕКТРОПИТАНИЯ**
- **2** – 220 В, 1 фаза

**ХЛАДАГЕНТ**
- **A** – R410A
- **E** – R32

**МОДЕЛЬНЫЙ РЯД**
- **M** – модельный ряд 2016 года
- **N** – модельный ряд 2017 года
- **O, P** – модельный ряд 2018 года
- **R** – модельный ряд 2019 года
- **S, A** – модельный ряд 2020 года
- **V, B, C, D** – модельный ряд 2022 года
- **H** – модельный ряд 2024 года

**ТИП БЛОКА**
- **K** – настенный
- **B** – кассетный
- **D** – канальный

**МОЩНОСТЬ, БТЕ/1000**

- **E** – инвертор
- **H** – тепловой насос
- **M** – внутренний блок для систем свободной компоновки
- **S** – внутренний блок
- **L** – торговая марка LESSAR

**L U – 2 H E 18 F V E 2**

**ТИП ЭЛЕКТРОПИТАНИЯ**
- **2** – 220 В, 1 фаза

**ХЛАДАГЕНТ**
- **A** – R410A
- **E** – R32

**МОДЕЛЬНЫЙ РЯД**
- **M** – модельный ряд 2016 года
- **N** – модельный ряд 2017 года
- **O, P** – модельный ряд 2018 года
- **R** – модельный ряд 2019 года
- **S, A** – модельный ряд 2020 года
- **V, B, C, D** – модельный ряд 2022 года
- **H** – модельный ряд 2024 года

**ТИП БЛОКА**
- **F** – блок свободной компоновки

**МОЩНОСТЬ, БТЕ/1000**

- **E** – инвертор
- **H** – тепловой насос
- **2** – количество внутренних блоков (для мультисистем)
- **U** – наружный блок
- **L** – торговая марка LESSAR

# Инверторные сплит-системы Tiger (KBE, KHE)

reddot

Пульт управления
**LZ-KQP**
(в комплекте)

**NEW**

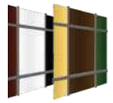

Два
комбинированных
фильтра

**GF** Специальное антикоррозийное покрытие **Golden Fin***

Флагманская серия Tiger от LESSAR получила новое воплощение, сохранив отличительные черты — наивысшие показатели энергоэффективности, инновационные технологии и уникальный дизайн.

Жалюзи внутреннего блока имеют принципиально новую форму с вращающимся механизмом. Это конструктивное решение позволяет максимально точно регулировать направление воздушного потока из кондиционера. Таким образом, можно избежать прямого попадания потока воздуха на человека в любом, даже самом производительном режиме работы. Инновационный дизайн внутреннего блока серии Tiger отмечен престижной наградой международного конкурса Reddot.

Наивысший сезонный показатель энергоэффективности в режиме охлаждения A+++ и высокий класс энергоэффективности в режиме обогрева A++ делают сплит-системы Tiger идеальным решением с точки зрения грамотного энергопотребления.

С 2024 года флагманская серия Tiger пополнилась новой моделью 18 000 BTU.

Уникальная форма жалюзи

Регулировка скорости вентилятора с точностью 1%

Награда в сфере дизайна «Red Dot Award»

Наивысший класс энергоэффективности в режиме охлаждения A+++.

### 3D Airflow

Функция автоматического управления вертикальными и горизонтальными жалюзи с пульта дистанционного управления создает равномерное распределение воздуха.

### Высокая точность настроек

Новая технология позволяет регулировать скорость вращения вентилятора с точностью до 1%. Это делает использование кондиционера еще более комфортным, ведь его можно настроить исходя из индивидуальных потребностей каждого пользователя.

### Ионизатор воздуха

Наполняет помещение отрицательными ионами, воздействующими на вредные микроорганизмы, дезодорирует воздух и обеспечивает оптимальную чистоту жилой среды. Благоприятно влияет на здоровье человека.

### Встроенная система удаленного управления Wi-Fi

Wi-Fi-модуль, позволяющий управлять кондиционером с помощью мобильного устройства** из любой точки мира.

### Комбинированные фильтры

Каталитический фильтр + Угольный фильтр + Фильтр с ионами серебра.

Фильтр с витамином С + Угольный фильтр + Противоклещевой фильтр.

### Тихая работа

Минимальный уровень шума сплит-систем Tiger — 21,5 дБ, что дает возможность установить их в любом помещении, включая спальню или детскую.

* Теплообменники всех бытовых и полупромышленных внутренних и наружных блоков LESSAR (кроме серии ENIGMA и высоконапорных канальных блоков) защищены специальным антикоррозийным покрытием Golden Fin.
** Официальная нотификация № RU0000038163 от 18.06.2018.
*** Доступно управление с помощью настенного пульта. Оснащение оборудования данной опцией производится только сервисным инженером.



## Технические характеристики

NEW

| Сплит-система | | LS-HE09KBE2/ LU-HE09KBE2 | LS-HE12KBE2/ LU-HE12KBE2 | LS-HE18KHE2/ LU-HE18KHE2 |
|---|---|---|---|---|
| Холодопроизводительность | кВт | 2,64 (1,23–3,30) | 3,52 (1,32–4,31) | 5,28 (1,82–6,01) |
| Теплопроизводительность | кВт | 2,93 (0,85–3,72) | 3,81 (0,88–4,40) | 5,57 (1,26–6,15) |
| SEER (Класс) | | 8,8 (A+++) | 8,5 (A+++) | 6,3 (A++) |
| SCOP (Класс) | | 4,6 (A++) | 4,6 (A++) | 4,1 (A+) |
| Потребляемая мощность (охлаждение) | кВт | 0,600 (0,100–1,260) | 0,900 (0,130–1,650) | 1,600 (0,140-2,300) |
| Потребляемая мощность (обогрев) | кВт | 0,623 (0,110–1,320) | 0,950 (0,120–1,500) | 1,680 (0,220-2,350) |
| Рабочий ток (охлаждение/обогрев) | А | 2,60 (0,40–5,50) / 2,70 (0,40–5,70) | 3,91 (0,60–7,20) / 4,13 (0,50–6,50) | 7,00 (0,60-10,00)/7,30 (0,95-10,20) |
| Характеристики электрической цепи | ф/В/Гц | 1/220/50 | | |
| Тип хладагента | | R32 | | |
| Количество хладагента | кг | 0,7 | 0,7 | 1,1 |
| Рекомендуемая площадь помещения, до | м² | 26 | 35 | 52 |
| **Внутренний блок** | | | | |
| Размеры (Ш×Г×В) | мм | 920×211×321 | 920×211×321 | 920×211×321 |
| Упаковка (Ш×Г×В) | мм | 1005×295×385 | 1005×295×385 | 1005×295×385 |
| Масса (нетто/брутто) | кг | 11,3/14,2 | 11,3/14,2 | 11,3/14,2 |
| Расход воздуха внутреннего блока | м³/ч | 425/515/700 | 425/515/700 | 430/530/750 |
| Уровень звукового давления внутреннего блока | дБ | 21,5/32,5/40 | 21,5/32,5/40 | 19/33,5/36,5/41,5 |
| **Наружный блок** | | | | |
| Марка компрессора | | GMCC | | |
| Размеры (Ш×Г×В) | мм | 765×303×555 | 765×303×555 | 805×330×554 |
| Упаковка (Ш×Г×В) | мм | 887×337×610 | 887×337×610 | 915×370×615 |
| Масса (нетто/брутто) | кг | 26,4/28,8 | 26,4/28,8 | 33,5/36,1 |
| Расход воздуха наружного блока | м³/ч | 2200 | 2200 | 2100 |
| Уровень звукового давления наружного блока | дБ | 53 | 53 | 54,5 |
| **Соединительные трубы** | | | | |
| Диаметр соединительных труб (жидкость) | мм | 6,35 | 6,35 | 6,35 |
| Диаметр соединительных труб (газ) | мм | 9,52 | 9,52 | 12,7 |
| Максимальная длина фреонопровода | м | 25 | 25 | 30 |
| Максимальный перепад высоты фреонопровода | м | 10 | 10 | 20 |
| Дозаправка хладагентом (свыше 5 метров) | г | 12 | 12 | 12 |
| Кабель электропитания | мм² | 3×1,5 | 3×1,5 | 3×1,5 |
| Соединительный кабель | мм² | 5×1,5 | 5×1,5 | 5×1,5 |
| Автоматический выключатель | А | 16 | 16 | 16 |
| **Диапазон рабочих температур наружного воздуха** | | | | |
| Охлаждение | °C | от –15 до +50 | | |
| Обогрев | °C | от –15 до +24 | | |

Класс энергетической эффективности определен в соответствии с приказом МинПромТорга РФ № 357 от 29.04.10 (ред. от 12.12.11).

**Внимание**
Электропитание подается на наружный блок.

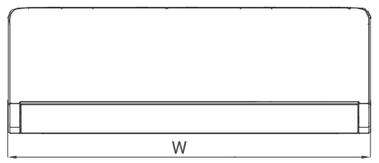


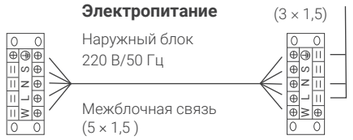


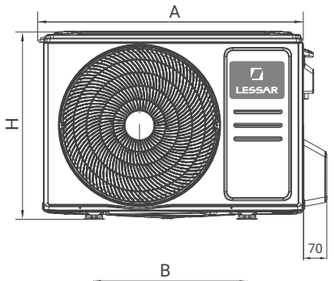


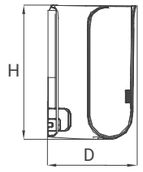


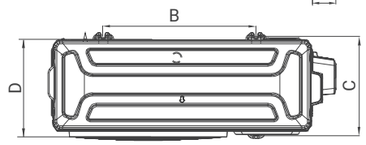


| Модель (внутренний блок) | W, мм | D, мм | H, мм |
|---|---|---|---|
| LS-HE09KBE2 | 920 | 211 | 321 |
| LS-HE12KBE2 | 920 | 211 | 321 |
| LS-HE18KHE2 | 920 | 211 | 321 |

| Модель (наружный блок) | A*, мм | H, мм | D, мм | B, мм | C, мм |
|---|---|---|---|---|---|
| LU-HE09KBE2 | 765 | 555 | 303 | 452 | 286 |
| LU-HE12KBE2 | 765 | 555 | 303 | 452 | 286 |
| LU-HE18KHE2 | 805 | 554 | 330 | 511 | 317 |

** Размер A указан без учета защитного кожуха и вентилей.*

# Инверторные сплит-системы Ego (KNE)

**NEW**

Пульт управления
**LZ-KPP**
(в комплекте)

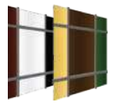

Два
комбинированных
фильтра

**GF** Специальное антикоррозийное покрытие **Golden Fin***

Ego — серия Full DC-инверторных кондиционеров, сочетающая в себе новейшие технические достижения и актуальные дизайнерские тенденции.

Высокая производительность, темный зеркальный дизайн и встроенная система управления по Wi-Fi стали визитной карточкой сплит-систем Ego. Кондиционеры Ego оснащены высокоэффективным вентилятором с электронным блоком управления, поддерживающим 5 режимов работы.

Серия обладает широким набором дополнительных функций, призванных дарить пользователю максимальный комфорт. В комплект также включены два комбинированных фильтра, способствующие эффективному очищению воздуха.

С 2023 года, следуя философии бренда, кондиционеры серии Ego стали еще более экологичными: теперь они работают на озонобезопасном хладагенте R32.

Дизайнерский корпус
в темном исполнении

Стильная
зеркальная панель

Встроенный Wi-Fi-модуль

2 комбинированных
фильтра в комплекте

### Система удаленного управления Wi-Fi

Wi-Fi-модуль, позволяющий управлять кондиционером с помощью мобильного устройства** из любой точки мира.

### Функции Follow me и «Самоочистка»

Follow me — отслеживает и обеспечивает комфортную температуру в соответствии со значением датчика температуры, встроенного в дистанционный пульт управления. «Самоочистка» удаляет влагу с теплообменника внутреннего блока, предотвращая образование нежелательной микрофлоры на поверхности теплообменника.

### Функция 1 W StandBy

В режиме ожидания кондиционер переключается в энергосберегающий режим, расходуя 1 Вт/ч электроэнергии, что на 80% ниже потребления обычного кондиционера (4–5 Вт/ч).

### Quiet design

Уровень шума внутреннего блока в режиме «Silence» составляет 21 дБ(А), а это означает, что кондиционер не потревожит слух даже самых чутких пользователей.

### Ионизатор воздуха

Наполняет помещение отрицательными ионами, воздействующими на вредные микроорганизмы, дезодорирует воздух и обеспечивает оптимальную чистоту жилой среды. Благоприятно влияет на здоровье человека.

### Комбинированные фильтры

Каталитический фильтр + Угольный фильтр + Фильтр с ионами серебра.

Фильтр с витамином С + Угольный фильтр + Противоклещевой фильтр.

* Все бытовые и полупромышленные внутренние и наружные блоки LESSAR (кроме серии ENIGMA и высоконапорных канальных блоков) теперь защищены специальным антикоррозийным покрытием Golden Fin.
** Официальная нотификация № RU0000038163 от 18.06.2018.



## Технические характеристики

| Сплит-система | | LS-HE09KNE2/ LU-HE09KNE2 | LS-HE12KNE2/ LU-HE12KNE2 |
|---|---|---|---|
| Холодопроизводительность | кВт | 2,64 (1,11–4,16) | 3,52 (1,11–4,16) |
| Теплопроизводительность | кВт | 2,93 (1,08–4,22) | 3,81 (1,08–4,22) |
| SEER (Класс) | | 7,0 (A++) | 7,0 (A++) |
| SCOP (Класс) | | 4,1 (A+) | 4,1 (A+) |
| Потребляемая мощность (охлаждение) | кВт | 0,822 (0,130–1,580) | 1,096 (0,130–1,580) |
| Потребляемая мощность (обогрев) | кВт | 0,812 (0,100–1,680) | 1,055 (0,100–1,680) |
| Рабочий ток (охлаждение/обогрев) | А | 4,15 (0,50–6,90) / 4,10 (0,40–6,90) | 5,53 (0,50–6,90) / 5,30 (0,40–6,90) |
| Характеристики электрической цепи | ф/В/Гц | 1/220/50 | |
| Тип хладагента | | R32 | |
| Количество хладагента | кг | 0,55 | 0,55 |
| Рекомендуемая площадь помещения, до | м² | 26 | 35 |
| **Внутренний блок** | | | |
| Размеры (Ш×Г×В) | мм | 802×189×297 | 802×189×297 |
| Упаковка (Ш×Г×В) | мм | 875×285×380 | 875×285×380 |
| Масса (нетто/брутто) | кг | 8,6/11,1 | 8,6/11,1 |
| Расход воздуха внутреннего блока | м³/ч | 395/477/584 | 395/477/584 |
| Уровень звукового давления внутреннего блока | дБ | 26/32/39 | 26/32/39 |
| **Наружный блок** | | | |
| Марка компрессора | | GMCC | |
| Размеры (Ш×Г×В) | мм | 720×270× 495 | 720×270× 495 |
| Упаковка (Ш×Г×В) | мм | 835×300×540 | 835×300×540 |
| Масса (нетто/брутто) | кг | 23,2/25,0 | 23,2/25,0 |
| Расход воздуха наружного блока | м³/ч | 1800 | 1800 |
| Уровень звукового давления наружного блока | дБ | 56 | 56 |
| **Соединительные трубы** | | | |
| Диаметр соединительных труб (жидкость) | мм | 6,35 | 6,35 |
| Диаметр соединительных труб (газ) | мм | 9,52 | 9,52 |
| Максимальная длина фреонопровода | м | 25 | 25 |
| Максимальный перепад высоты фреонопровода | м | 10 | 10 |
| Дозаправка хладагентом (свыше 5 метров) | г | 12 | 12 |
| Кабель электропитания | мм² | 3×1,5 | 3×1,5 |
| Соединительный кабель | мм² | 5×1,5 | 5×1,5 |
| Автоматический выключатель | А | 16 | 16 |
| **Диапазон рабочих температур наружного воздуха** | | | |
| Охлаждение | °С | от –15 до +50 | |
| Обогрев | °С | от –15 до +30 | |

Класс энергетической эффективности определен в соответствии с приказом МинПромТорга РФ № 357 от 29.04.10 (ред. от 12.12.11).

**Внимание**
Электропитание подается на наружный блок.

| Модель (внутренний блок) | W, мм | D, мм | H, мм |
|---|---|---|---|
| LS-HE09KNE2 | 802 | 189 | 297 |
| LS-HE12KNE2 | 802 | 189 | 297 |

| Модель (наружный блок) | A*, мм | H, мм | D, мм | B, мм | C, мм |
|---|---|---|---|---|---|
| LU-HE09KNE2 | 720 | 495 | 270 | 452 | 255 |
| LU-HE12KNE2 | 720 | 495 | 270 | 452 | 255 |

** Размер А указан без учета защитного кожуха и вентилей.*

# Инверторные сплит-системы Flexcool (KCE)

Пульт управления
**LZ-KPP**
(в комплекте)

**GF** Специальное антикоррозийное покрытие **Golden Fin***

Каталитический фильтр

Обновленная серия FULL DC-инверторных кондиционеров Flexcool сочетает высокую энергоэффективность и комфорт для пользователя. Все модели серии соответствуют европейским стандартам эффективности. Высокие сезонные показатели A++/A+ и работа на экологичном и современном хладагенте R32 создают минимальную нагрузку на окружающую среду.

Flexcool — это привлекательный минималистичный дизайн в белом цвете, который прекрасно дополняет любой интерьер. Встроенный ионизатор очищает воздух и наполняет помещение отрицательными ионами, что благоприятно сказывается на здоровье людей.

Сплит-системы Flexcool обеспечивают оптимальное охлаждение даже при экстремально высоких температурах окружающей среды — до +50 °C. Благодаря трехмерному воздушному потоку помещение охлаждается равномерно на всей площади.

**FDC** inverter
Full DC-инверторный кондиционер

Встроенная функция самоочистки

**3D** Airflow
Трехмерный воздушный поток с функцией 3D Airflow

Выбор покупателей

### 3D Airflow

Функция автоматического управления вертикальными и горизонтальными жалюзи с пульта дистанционного управления создает равномерное распределение воздуха в 4 направлениях.

### Функция 1W StandBy

В режиме ожидания кондиционер переключается в энергосберегающий режим, расходуя 1 Вт/ч электроэнергии, что на 80% ниже потребления обычного кондиционера (4–5 Вт/ч).

### Ионизатор воздуха

Наполняет помещение отрицательными ионами, воздействующими на вредные микроорганизмы, дезодорирует воздух и обеспечивает оптимальную чистоту жилой среды. Благоприятно влияет на здоровье человека.

### Система удаленного управления Wi-Fi (опция)

Wi-Fi-модуль, позволяющий управлять кондиционером с помощью мобильного устройства** из любой точки мира.

### Функция «Самодиагностика»

Микропроцессор контролирует режим работы, а также состояние блоков кондиционера.

### Умный старт

Функция полезна при включении кондиционера на обогрев при низкой температуре снаружи помещения. Кондиционеры, поддерживающие данную возможность, блокируют работу вентилятора до тех пор, пока температура хладагента не поднимется до нужных показателей. Эта функция позволяет экономить электроэнергию, а также снижает время нагрева воздуха внутри помещения.

* Теплообменники всех бытовых и полупромышленных внутренних и наружных блоков LESSAR (кроме серии ENIGMA и высоконапорных канальных блоков) защищены специальным антикоррозийным покрытием Golden Fin.
** Официальная нотификация № RU0000038163 от 18.06.2018.
*** Доступно управление с помощью настенного пульта. Оснащение оборудования данной опцией производится только сервисным инженером.



## Технические характеристики

NEW NEW

| Сплит-система | | LS-HE09KCE2A/ LU-HE09KCE2A | LS-HE12KCE2A/ LU-HE12KCE2A | LS-HE18KCE2/ LU-HE18KCE2 | LS-HE24KCE2/ LU-HE24KCE2 |
|---|---|---|---|---|---|
| Холодопроизводительность | кВт | 2,64 (0,91-3,40) | 3,52 (1,11-3,96) | 5,28 (1,93–6,27) | 7,03 (3,02–8,79) |
| Теплопроизводительность | кВт | 2,93 (0,82–3,37) | 3,81 (1,08–4.19) | 5,57 (1,29–7,00) | 7,33 (1,52–9,47) |
| SEER (Класс) | | 7,0 (A++) | 6,4 (A++) | 7,0 (A++) | 6,4 (A++) |
| SCOP (Класс) | | 4,1 (A+) | 4,1 (A+) | 4 (A+) | 4 (A+) |
| Потребляемая мощность (охлаждение) | кВт | 0,800 (0,100–1,240) | 1,096 (0,084–1,600) | 1,550 (0,150–2,250) | 2,191 (0,340–3,450) |
| Потребляемая мощность (обогрев) | кВт | 0,880 (0,120–1,200) | 1,058 (0,165–1,500) | 1,543 (0,220–2,350) | 2,030 (0,300–3,150) |
| Рабочий ток (охлаждение/обогрев) | А | 3,48 (0,40–5,40)/ 3,83 (0,50–5,20) | 5,80 (0,80–7,30)/ 4,80 (1,35–6,90) | 6,70 (0,70–9,80) / 7,80 (0,95–10,20) | 11,11 (1,40–15,00) / 10,30 (1,30–13,70) |
| Характеристики электрической цепи | ф/В/Гц | 1/220/50 | | | |
| Тип хладагента | | R32 | | | |
| Количество хладагента | кг | 0,47 | 0,52 | 1,1 | 1,45 |
| Рекомендуемая площадь помещения, до | м² | 26 | 35 | 53 | 70 |
| **Внутренний блок** | | | | | |
| Размеры (Ш×Г×В) | мм | 726×210×291 | 835 × 208 × 295 | 969×241×320 | 1083×244×336 |
| Упаковка (Ш×Г×В) | мм | 790×270×375 | 905×355×290 | 1045×315×405 | 1155×415×315 |
| Масса (нетто/брутто) | кг | 7,7/9,9 | 8,2/10,9 | 11,2/14,6 | 13,6/17,3 |
| Расход воздуха внутреннего блока | м³/ч | 260/330/460 | 450/490/570 | 500/600/800 | 610/770/1090 |
| Уровень звукового давления внутреннего блока | дБ | 25/32/37 | 24/37,5/40,5 | 31/37/41 | 34,5/37/46 |
| **Наружный блок** | | | | | |
| Марка компрессора | | GMCC | | | |
| Размеры (Ш×Г×В) | мм | 720×270×495 | 720×270×495 | 805×330×554 | 890×342×673 |
| Упаковка (Ш×Г×В) | мм | 835×300×540 | 835×300×540 | 915×370×615 | 995×398×740 |
| Масса (нетто/брутто) | кг | 21/22,8 | 21/22,8 | 33,5/36,1 | 43,9/46,9 |
| Расход воздуха наружного блока | м³/ч | 1750 | 1750 | 2100 | 3500 |
| Уровень звукового давления наружного блока | дБ | 55 | 54,5 | 57 | 60 |
| **Соединительные трубы** | | | | | |
| Диаметр соединительных труб (жидкость) | мм | 6,35 | 6,35 | 6,35 | 9,52 |
| Диаметр соединительных труб (газ) | мм | 9,52 | 9,52 | 12,7 | 15,9 |
| Максимальная длина фреонопровода | м | 25 | 25 | 30 | 50 |
| Максимальный перепад высоты фреонопровода | м | 10 | 10 | 20 | 25 |
| Дозаправка хладагентом (свыше 5 метров) | г | 12 | 12 | 12 | 24 |
| Кабель электропитания | мм² | 3×1,5 | 3×1,5 | 3×1,5 | 3×2,5 |
| Соединительный кабель | мм² | 5×1,5 | 5×1,5 | 5×1,5 | 5×2,5 |
| Автоматический выключатель | А | 16 | 16 | 16 | 25 |
| **Диапазон рабочих температур наружного воздуха** | | | | | |
| Охлаждение | °C | от −15 до +50 | от −15 до +50 | от −15 до +50 | от −15 до +50 |
| Обогрев | °C | от −20 до +24 | от −20 до +24 | от −15 до +24 | от −15 до +24 |

Класс энергетической эффективности определен в соответствии с приказом МинПромТорга РФ № 357 от 29.04.10 (ред. от 12.12.11).

**Внимание**
Электропитание подается на наружный блок.

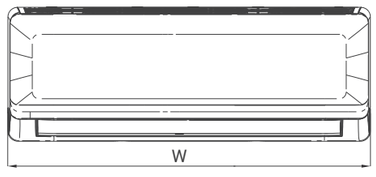


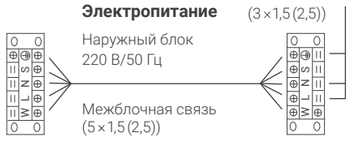


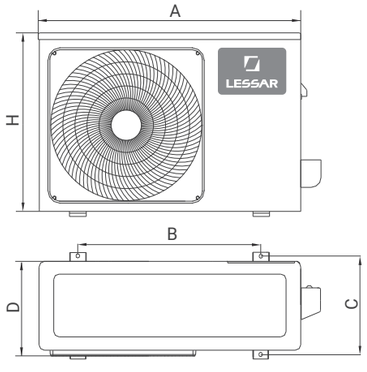


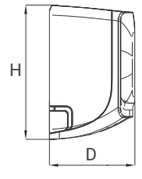


| Модель (внутренний блок) | W, мм | D, мм | H, мм |
|---|---|---|---|
| LS-HE09KCE2A | 726 | 210 | 291 |
| LS-HE12KCE2A | 835 | 208 | 295 |
| LS-HE18KCE2 | 969 | 241 | 320 |
| LS-HE24KCE2 | 1,083 | 244 | 336 |

| Модель (наружный блок) | A*, мм | H, мм | D, мм | B, мм | C, мм |
|---|---|---|---|---|---|
| LU-HE09KCE2A | 720 | 495 | 270 | 452 | 255 |
| LU-HE12KCE2A | 720 | 495 | 270 | 452 | 255 |
| LU-HE18KCE2 | 805 | 554 | 330 | 511 | 317 |
| LU-HE24KCE2 | 890 | 673 | 342 | 663 | 354 |

** Размер A указан без учета защитного кожуха и вентилей.*

# Инверторные сплит-системы Amigo (KRE)

Пульт управления
**LZ-KNP**
(в комплекте)

Каталитический фильтр

**GF** Специальное антикоррозийное покрытие **Golden Fin***

Amigo — DC-инверторная серия бытовых сплит-систем, которая стала оптимальным выбором для ценителей энергоэффективных технологий в классическом дизайне. Благодаря продуманному модельному ряду, сочетанию наиболее популярных функций, выверенному балансу цены и качества, кондиционеры Amigo стали настоящим бестселлером в линейке бытовых сплит-систем LESSAR.

Дополнительная функция Follow me обеспечивает комфортную температуру в соответствии со значением датчика температуры, встроенного в дистанционный пульт управления.

Тихая работа внутреннего блока позволяет использовать кондиционеры Amigo в любом жилом помещении.

Выгодный инверторный кондиционер

Класс энергоэффективности A

HD-фильтр нового поколения

Охлаждение при температуре наружного воздуха до +50 °C

### Выгодное предложение

Amigo — самый выгодный инверторный кондиционер в линейке бытовых сплит-систем ТМ LESSAR, обладающий классом энергоэффективности A для каждой модели.

### Функция Follow me

Follow me отслеживает и обеспечивает комфортную температуру в соответствии со значением датчика температуры, встроенного в дистанционный пульт управления.

### Функция «Самодиагностика»

Микропроцессор контролирует режим работы, а также состояние блоков кондиционера

### Охлаждение в условиях тропической жары

Эффективно охлаждает при температуре наружного воздуха до +50 °C.

### Инверторный компрессор

Эффективный компрессор производства GMCC позволяет обеспечить экономию электроэнергии до 50% по сравнению с кондиционерами постоянной производительности.

### Удобство монтажа

Перепад высот (до 10 м) и максимальная длина трубопровода (до 25 м) упрощают процесс размещения и выбора места при установке сплит-системы.

* Все бытовые и полупромышленные внутренние и наружные блоки LESSAR (кроме серии ENIGMA и высоконапорных канальных блоков) теперь защищены специальным антикоррозийным покрытием Golden Fin.
** Для сплит-системы Amigo стало доступно Wi-Fi управление. Оснащение оборудования данной опцией производится только сервисным инженером.
*** Доступно управление с помощью настенного пульта. Оснащение оборудования данной опцией производится только сервисным инженером.





## Технические характеристики

NEW NEW NEW

| Сплит-система | | LS-HE07KRE2A/ LU-HE07KRE2A | LS-HE09KRE2A/ LU-HE09KRE2A | LS-HE12KRE2A/ LU-HE12KRE2A |
|---|---|---|---|---|
| Холодопроизводительность | кВт | 2,34 (1,17–2,95) | 2,64 (1,17–2,95) | 3,60 (1,29–3,78) |
| Теплопроизводительность | кВт | 2,43 (0,91–2,99) | 2,93 (0,91–2,99) | 3,71 (1,06–4,04) |
| EER (Класс) | | 3,21 (A) | 3,21 (A) | 3,21 (A) |
| COP (Класс) | | 3,63 (A) | 3,61 (A) | 3,61 (A) |
| Потребляемая мощность (охлаждение) | кВт | 0,730 (0,100–1,074) | 0,823 (0,100–1,074) | 1,123 (0,280–1,220) |
| Потребляемая мощность (обогрев) | кВт | 0,670 (0,140–0,896) | 0,812 (0,140–0,896) | 1,028 (0,300–1,260) |
| Рабочий ток A (охлаждение/обогрев) | A | 3,30 (0,40–4,69) / 3,40 (0,60–3,91) | 3,63 (0,40–4,69) / 3,60 (0,60–3,91) | 4,98 (1,25–5,40) / 4,61 (1,30–5,60) |
| Характеристики электрической цепи | ф/В/Гц | 1/220/50 | | |
| Тип хладагента | | R32 | | |
| Количество хладагента | кг | 0,42 | 0,42 | 0,58 |
| Рекомендуемая площадь помещения, до | м² | 23 | 26 | 36 |
| **Внутренний блок** | | | | |
| Размеры (Ш×Г×В) | мм | 715×194×285 | 715×194×285 | 715×194×285 |
| Упаковка (Ш×Г×В) | мм | 780×270×365 | 780×270×365 | 780×270×365 |
| Масса (нетто/брутто) | кг | 7,6/9,7 | 7,6/9,7 | 7,5/9,6 |
| Расход воздуха внутреннего блока | м³/ч | 300/380/480 | 300/380/480 | 320/425/520 |
| Уровень звукового давления внутреннего блока | дБ | 22/24,5/30,5/35 | 22/24,5/30,5/35 | 23,5/26,5/35,5/37,5 |
| **Наружный блок** | | | | |
| Марка компрессора | | GMCC | GMCC | GMCC |
| Размеры (Ш×Г×В) | мм | 668×252×469 | 668×252×469 | 720×270×495 |
| Упаковка (Ш×Г×В) | мм | 765×270×515 | 765×270×515 | 835×300×540 |
| Масса (нетто/брутто) | кг | 18/19,6 | 18/19,6 | 21,4/23,2 |
| Расход воздуха наружного блока | м³/ч | 1300 | 1300 | 1800 |
| Уровень звукового давления наружного блока | дБ | 52,5 | 52,5 | 56 |
| **Соединительные трубы** | | | | |
| Диаметр соединительных труб (жидкость) | мм | 6,35 | 6,35 | 6,35 |
| Диаметр соединительных труб (газ) | мм | 9,52 | 9,52 | 9,52 |
| Максимальная длина фреонопровода | м | 25 | 25 | 25 |
| Максимальный перепад высоты фреонопровода | м | 10 | 10 | 10 |
| Дозаправка хладагентом (свыше 5 метров) | г | 12 | 12 | 12 |
| Кабель электропитания | мм² | 3×1,5 | 3×1,5 | 3×1,5 |
| Соединительный кабель | мм² | 4×1,5 | 4×1,5 | 4×1,5 |
| Автоматический выключатель | A | 16 | 16 | 16 |
| **Диапазон рабочих температур наружного воздуха** | | | | |
| Охлаждение | °C | от 0 до +50 | | от –15 до +50 |
| Обогрев | °C | от –15 до +30 | | от –15 до +24 |

Класс энергетической эффективности определен в соответствии с приказом МинПромТорга РФ № 357 от 29.04.10 (ред. от 12.12.11).

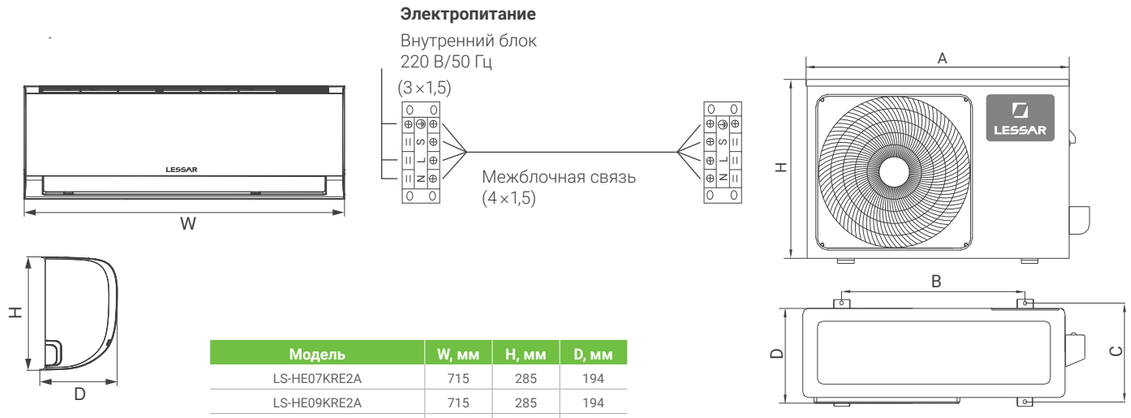


| Модель | W, мм | H, мм | D, мм |
|---|---|---|---|
| LS-HE07KRE2A | 715 | 285 | 194 |
| LS-HE09KRE2A | 715 | 285 | 194 |
| LS-HE12KRE2A | 715 | 285 | 194 |

| Модель | A, мм | D, мм | H, мм | B, мм | C, мм |
|---|---|---|---|---|---|
| LU-HE07KRE2A | 668 | 252 | 469 | 430 | 231 |
| LU-HE09KRE2A | 668 | 252 | 469 | 430 | 231 |
| LU-HE12KRE2A | 720 | 270 | 495 | 452 | 255 |

** Размер A указан без учета защитного кожуха и вентилей.*

# Инверторные сплит-системы Enigma (KDE)

Пульт управления
**LZ-KSP**
(в комплекте)

**BF** Специальное антикоррозийное покрытие **Blue Fin**

Новая серия инверторных сплит-систем Enigma — это высокие показатели энергоэффективности, сочетание наиболее популярных у пользователей функций и оптимальный модельный ряд.

Сплит-системы серии Enigma отвечают всем европейским экологическим стандартам и работают на хладагенте R32, который является наиболее экологически безопасным хладагентом на сегодняшний день. Благодаря новой интеллектуальной системе сокращено время процесса размораживания.

Встроенный ионизатор воздуха способствует очищению воздуха от пыли, аллергенов и молекул вредных газов. Минимально допустимая температура, устанавливаемая пользователем, — 16 °C. Все это позволяет создать максимально комфортную атмосферу в помещении. А опциональное подключение Wi-Fi-модуля дает возможность управлять кондиционером удаленно с помощью мобильного телефона.

R32
Экологичный хладагент R32

ION
Встроенный ионизатор воздуха

Функция Follow me для контроля температуры вблизи пользователя

Компактные размеры

**Функция «Самодиагностика»**

Микропроцессор контролирует режим работы, а также состояние блоков кондиционера.

**Умный старт**

Функция полезна при включении кондиционера на обогрев при низкой температуре снаружи помещения. Кондиционеры, поддерживающие данную возможность, блокируют работу вентилятора до тех пор, пока температура хладагента не поднимется до нужных показателей. Эта функция позволяет экономить электроэнергию, а также снижает время нагрева воздуха внутри помещения.

**Функция Follow me**

Follow me отслеживает и обеспечивает комфортную температуру в соответствии со значением датчика температуры, встроенного в дистанционный пульт управления.

**Система удаленного управления Wi-Fi (опция)**

Wi-Fi-модуль, позволяющий управлять кондиционером с помощью мобильного устройства из любой точки мира.

**Ионизатор**

Наполняет помещение отрицательными ионами, воздействующими на вредные микроорганизмы, дезодорирует воздух и обеспечивает оптимальную чистоту жилой среды. Благоприятно влияет на здоровье человека.

**Интеллектуальная система разморозки**

Новая система эффективного размораживания позволяет рационально использовать электроэнергию. Завершение процесса разморозки происходит на основании данных датчиков температуры, а не таймера. Благодаря этому сокращается время процесса размораживания и уменьшаются энергозатраты.

## Технические характеристики

| Сплит-система | | LS-HE09KDE2/ LU-HE09KDE2 | LS-HE12KDE2/ LU-HE12KDE2 | LS-HE18KDE2/ LU-HE18KDE2 | LS-HE24KDE2/ LU-HE24KDE2 |
|---|---|---|---|---|---|
| Холодопроизводительность | кВт | 2,65 (0,40–3,37) | 3,50 (0,90–3,70) | 4,60 (1,00–5,30) | 6,16 (1,78–6,50) |
| Теплопроизводительность | кВт | 2,85 (0,53–3,79) | 3,50 (0,90–4,00) | 5,20 (1,00–5,65) | 6,20 (1,30–7,00) |
| EER (Класс) | | 3,4 (A) | 3,23 (A) | 3,4 (A) | 3,21 (A) |
| COP (Класс) | | 3,65 (A) | 3,81 (A) | 3,88 (A) | 3,65 (A) |
| Потребляемая мощность (охлаждение) | кВт | 0,780 (0,200–1,150) | 1,083 (0,220–1,400) | 1,355 (0,420–1,800) | 1,917 (0,600–2,300) |
| Потребляемая мощность (обогрев) | кВт | 0,781 (0,200–1,320) | 0,918 (0,220–1,550) | 1,340 (0,420–1,900) | 1,698 (0,600–2,200) |
| Рабочий ток (охлаждение/обогрев) | А | 3,80/3,90 | 4,97/4,22 | 5,90/5,80 | 8,89/7,88 |
| Характеристики электрической цепи | ф/В/Гц | 1/220/50 | | | |
| Тип хладагента | | R32 | | | |
| Количество хладагента | кг | 0,50 | 0,39 | 0,75 | 1,00 |
| Рекомендуемая площадь помещения, до | $м^2$ | 26 | 35 | 46 | 61 |
| **Внутренний блок** | | **LS-HE09KDE2** | **LS-HE12KDE2** | **LS-HE18KDE2** | **LS-HE24KDE2** |
| Размеры (Ш×Г×В) | мм | 713×195×270 | 790×200×275 | 970×224×300 | 970×224×300 |
| Упаковка (Ш×Г×В) | мм | 760×259×334 | 850×262×339 | 1020×294×370 | 1020×294×370 |
| Масса (нетто/брутто) | кг | 8,1/9,6 | 9,0/11,0 | 13,5/16,0 | 13,5/16,0 |
| Расход воздуха внутреннего блока | $м^3$/ч | 300/390/420/500 | 320/400/480/590 | 600/700/800/850 | 600/700/800/900 |
| Уровень звукового давления внутреннего блока | дБ | 27/33/38/40 | 26/33/37/41 | 34/38/42/44 | 34/38/43/48 |
| **Наружный блок** | | **LU-HE09KDE2** | **LU-HE12KDE2** | **LU-HE18KDE2** | **LU-HE24KDE2** |
| Марка компрессора | | GREE | | | |
| Размеры (Ш×Г×В) | мм | 710×293×450 | 732×330×550 | 732×330×550 | 873×376×555 |
| Упаковка (Ш×Г×В) | мм | 761×327×500 | 791×373×590 | 791×373×590 | 948×428×591 |
| Масса (нетто/брутто) | кг | 21,0/23,0 | 25,5/28,0 | 26,5/29,0 | 35,0/38,0 |
| Уровень звукового давления наружного блока | дБ | 51 | 52 | 55 | 57 |
| **Соединительные трубы** | | | | | |
| Диаметр соединительных труб (жидкость) | мм | 6,35 | 6,35 | 6,35 | 6,35 |
| Диаметр соединительных труб (газ) | мм | 9,52 | 9,52 | 9,52 | 12,7 |
| Максимальная длина фреонопровода | м | 15 | 15 | 25 | 25 |
| Максимальный перепад высоты фреонопровода | м | 10 | 10 | 10 | 10 |
| Дозаправка хладагентом (свыше 5 метров) | г | 16 | 16 | 16 | 16 |
| Кабель электропитания | $мм^2$ | 3×1,5 | 3×1,5 | 3×2,5 | 3×2,5 |
| Соединительный кабель | $мм^2$ | 4×1,5 | 4×1,5 | 4×1,5 | 4×1,5 |
| Автоматический выключатель | А | 10 | 10 | 16 | 20 |
| **Диапазон рабочих температур наружного воздуха** | | | | | |
| Охлаждение | °C | от –15 до +43 | | | |
| Обогрев | °C | от –15 до +24 | | | |

**Примечание**

Уровень звукового давления, указанный в спецификации, измеряется в специальном для этого помещении — акустической безэховой камере, в которой стены покрыты звукопоглощающим материалом. В реальном помещении звук от оборудования усиливается из-за многократного отражения звука от потолка, стен, мебели и др. Данный эффект приводит к росту уровня звукового давления, который зависит от типа помещения и характеристик отражающих поверхностей. Звуковое давление определено в соответствии стандарту GB/T 7725.

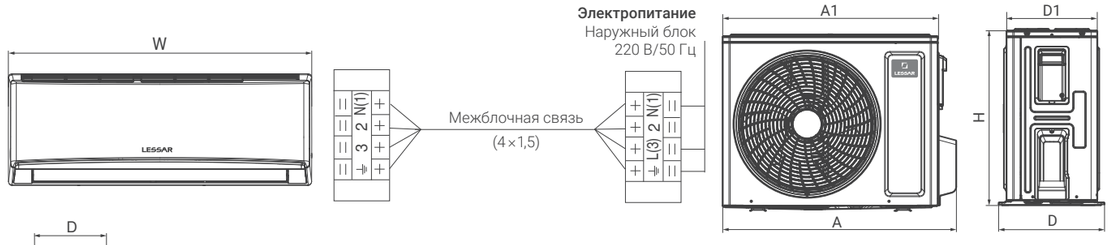


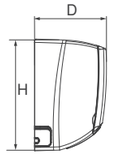


| Модель | W, мм | H, мм | D, мм |
|---|---|---|---|
| LS-HE09KDE2 | 713 | 270 | 195 |
| LS-HE12KDE2 | 790 | 275 | 200 |
| LS-HE18KDE2 | 970 | 300 | 224 |
| LS-HE24KDE2 | 970 | 300 | 224 |

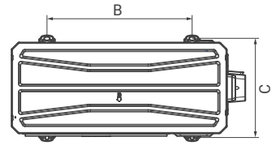


| Модель | A, мм | A1, мм | H, мм | D, мм | D1, мм | B, мм | C, мм |
|---|---|---|---|---|---|---|---|
| LU-HE09KDE2 | 710 | 650 | 450 | 293 | 244 | 430 | 272 |
| LU-HE12KDE2 | 732 | 675 | 550 | 330 | 285 | 455 | 310 |
| LU-HE18KDE2 | 732 | 675 | 550 | 330 | 285 | 455 | 310 |
| LU-HE24KDE2 | 872,8 | 805 | 555 | 376 | 316,5 | 528 | 348,6 |

# Сплит-системы Cool+ (KFE, KPA)

Пульт управления
**LZ-KNP**
(в комплекте)

**GF** Специальное антикоррозийное покрытие **Golden Fin***

Каталитический фильтр

Cool+ занимает нишу самого доступного по цене кондиционера постоянной производительности в линейке бытовых сплит-систем торговой марки LESSAR. Серия характеризуется своей надежностью, высокой энергоэффективностью и компактными размерами внутреннего блока.

Модели мощностью от 2,05 кВт до 7,03 кВт перешли на хладагент R32, который на сегодняшний день признан наиболее экологичным фреоном. Надежный роторный компрессор марки GMCC гарантирует бесперебойную работу, а функция «Самодиагностика» контролирует режим работы и состояние блоков кондиционера с помощью микропроцессора. Правильные формы и приятный светлый оттенок внутреннего блока Cool+ делают его органичным элементом интерьера.

Самый широкий модельный ряд среди бытовых кондиционеров LESSAR

Надежная серия по приятной цене

Обновленная комплектация

Экологичный хладагент R32

### Широкий модельный ряд

Кондиционеры серии Cool+ позволяют обеспечить комфорт в помещении площадью от 20 до 100 м².

### Функция «Самодиагностика»

Микропроцессор контролирует режим работы, а также состояние блоков кондиционера.

### Умный старт

Функция полезна при включении кондиционера на обогрев при низкой температуре снаружи помещения. Кондиционеры, поддерживающие данную возможность, блокируют работу вентилятора до тех пор, пока температура хладагента не поднимется до нужных показателей. Эта функция позволяет экономить электроэнергию, а также снижает время нагрева воздуха внутри помещения.

### Функция Timer

Функция Timer позволяет автоматически настроить работу кондиционера в соответствии с расписанием пользователя.

### Авторестарт

Функция сохраняет последние настройки в случае перебоев с электропитанием. Включает кондиционер в ранее заданном режиме после восстановления электропитания.

### Контроль количества хладагента

Функция контролирует количество хладагента в системе, что позволяет избежать поломки оборудования.

* Все бытовые и полупромышленные внутренние и наружные блоки LESSAR (кроме серии ENIGMA и высоконапорных канальных блоков) теперь защищены специальным антикоррозийным покрытием Golden Fin.
** Для сплит-системы Cool+ стало доступно Wi-Fi управление. Оснащение оборудования данной опцией производится только сервисным инженером.
*** Доступно управление с помощью настенного пульта при оснащении оборудования опциональными компонентами сервисными инженерами.



## Технические характеристики

| Сплит-система | | LS-H07KFE2/ LU-H07KFE2 | LS-H09KFE2/ LU-H09KFE2 | LS-H12KFE2/ LU-H12KFE2 | LS-H18KFE2/ LU-H18KFE2 | LS-H24KFE2/ LU-H24KFE2 | LS-H28KPA2/ LU-H28KPA2 | LS-H36KPA2/ LU-H36KPA2 |
|---|---|---|---|---|---|---|---|---|
| Холодопроизводительность | кВт | 2,05 | 2,64 | 3,52 | 5,28 | 7,03 | 8,21 | 9,96 |
| Теплопроизводительность | кВт | 2,34 | 2,64 | 3,66 | 5,57 | 7,33 | 8,50 | 10,84 |
| EER (Класс) | | 3,21 (A) | 3,21 (A) | 3,21 (A) | 3,21 (A) | 3,21 (A) | 3,21 (A) | 3,21 (A) |
| COP (Класс) | | 3,61 (A) | 3,61 (A) | 3,61 (A) | 3,61 (A) | 3,61 (A) | 3,61 (A) | 3,52 (B) |
| Потребляемая мощность (охлаждение) | кВт | 0,639 | 0,821 | 1,095 | 1,643 | 2,191 | 2,556 | 3,104 |
| Потребляемая мощность (обогрев) | кВт | 0,649 | 0,730 | 1,015 | 1,542 | 2,030 | 2,354 | 3,080 |
| Рабочий ток (охлаждение/обогрев) | А | 2,78/2,82 | 3,57/3,17 | 4,76/4,41 | 7,20/6,80 | 11,10/10,30 | 11,90/11,00 | 14,40/14,30 |
| Характеристики электрической цепи | ф/В/Гц | 1/220/50 | | | | | | |
| Тип хладагента | | R32 | | | | | R410A | |
| Количество хладагента | кг | 0,47 | 0,5 | 0,56 | 1 | 1,3 | 2,2 | 2,65 |
| Рекомендуемая площадь помещения, до | м² | 20 | 26 | 35 | 53 | 70 | 82 | 100 |
| **Внутренний блок** | | | | | | | | |
| Размеры (Ш×Г×В) | мм | 722×187×290 | 722×187×290 | 802×189×297 | 965×215×319 | 1080×226×335 | 1259×282×362 | 1260×283×362 |
| Упаковка (Ш×Г×В) | мм | 790×270×375 | 790×270×375 | 875×285×380 | 1045×305×410 | 1155×320×415 | 1340×385×450 | 1340×385×450 |
| Масса (нетто/брутто) | кг | 8,1/10,4 | 8,1/10,4 | 9/11,4 | 12,1/15,3 | 15/18,6 | 20,1/25,9 | 21,8/27,6 |
| Расход воздуха внутреннего блока | м³/ч | 320/440/480 | 310/460/510 | 360/480/540 | 541/620/818 | 900/1000/1150 | 1050/1300/1450 | 980/1200/1370 |
| Уровень звукового давления внутреннего блока | дБ | 26,5/38/41 | 26,5/38/41 | 26,5/34,5/37,5 | 34,5/38/45 | 34,5/45,5/49 | 40/47/50 | 42/47/51 |
| **Наружный блок** | | | | | | | | |
| Марка компрессора | | GMCC | | | | | | |
| Размеры (Ш×Г×В) | мм | 720×270×495 | 720×270×495 | 720×270×495 | 765×303×555 | 890×342×673 | 946×410×810 | 946×410×810 |
| Упаковка (Ш×Г×В) | мм | 835×300×540 | 835×300×540 | 835×300×540 | 887×337×610 | 995×398×740 | 1090×500×885 | 1090×500×885 |
| Масса (нетто/брутто) | кг | 23,9/25,6 | 24,2/26 | 26/27,7 | 34,5/37 | 47,9/50,9 | 62,5/68,5 | 70/76,5 |
| Расход воздуха наружного блока | м³/ч | 1800 | 1800 | 1800 | 2100 | 4200 | 3686 | 3575 |
| Уровень звукового давления наружного блока | дБ | 54 | 54 | 56 | 57 | 60,5 | 58,5 | 62 |
| **Соединительные трубы** | | | | | | | | |
| Диаметр соединительных труб (жидкость) | мм | 6,35 | 6,35 | 6,35 | 6,35 | 9,52 | 9,52 | 9,52 |
| Диаметр соединительных труб (газ) | мм | 9,52 | 9,52 | 12,7 | 12,7 | 15,9 | 15,9 | 15,9 |
| Максимальная длина фреонопровода | м | 20 | 20 | 20 | 25 | 25 | 25 | 25 |
| Максимальный перепад высоты фреонопровода | м | 8 | 8 | 8 | 10 | 10 | 10 | 10 |
| Дозаправка хладагентом (свыше 5 метров) | г | 12 | 12 | 12 | 12 | 24 | 30 | 30 |
| Кабель электропитания | мм² | 3×1,5 | 3×1,5 | 3×1,5 | 3×2,5 | 3×2,5 | 3×2,5 | 3×2,5 |
| Соединительный кабель | мм² | 5×1,5 | 5×1,5 | 5×1,5 | 5×2,5 | 5×2,5 | 4×1,0 | 4×1,0 |
| Автоматический выключатель | А | 16 | 16 | 16 | 16 | 20 | 20 | 25 |
| **Допустимая темп. наружного воздуха** | | | | | | | | |
| Охлаждение | °C | от +18 до +43 | | | | | от +18 до +54 | от +18 до +43 |
| Обогрев | °C | от −7 до +24 | | | | | | |

Класс энергетической эффективности определен в соответствии с приказом МинПромТорга РФ № 357 от 29.04.10 (ред. от 12.12.11).

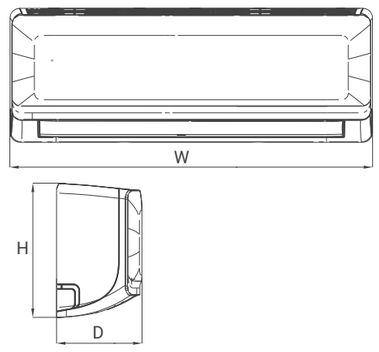


**Внимание**
Электропитание подается на внутренний блок.

**H07KFE2-H24KFE2**

(3×1,5) H07-12KFE2
(3×2,5) H18-24KFE2

**Электропитание**
Внутренний блок
220 В/50 Гц

Межблочная связь
H07-12KFE2 — (5×1,5)
H18-24KFE2 (3×2,5+2×0,75 (клеммы 3 и 4))

**Внимание**
Электропитание подается на наружный блок.

**H28KPA2–H36KPA2**

**Электропитание**
Наружный блок
220 В/50 Гц

(3×2,5)

Межблочная связь
(4 × 1,0)

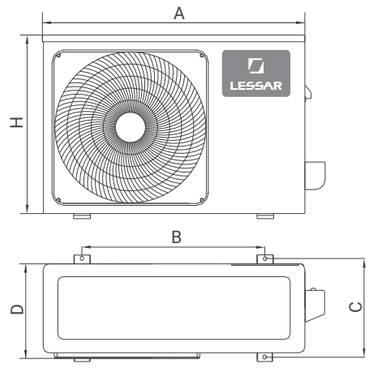


** Размер A указан без учета защитного кожуха и вентилей.*

| Модель (внутренний блок) | W, мм | D, мм | H, мм |
|---|---|---|---|
| LS-H07KFE2 | 722 | 187 | 290 |
| LS-H09KFE2 | 722 | 187 | 290 |
| LS-H12KFE2 | 802 | 189 | 297 |
| LS-H18KFE2 | 965 | 215 | 319 |
| LS-H24KFE2 | 1080 | 226 | 335 |
| LS-H28KPA2 | 1259 | 282 | 362 |
| LS-H36KPA2 | 1260 | 283 | 362 |

| Модель (наружный блок) | A*, мм | H, мм | D, мм | B, мм | C, мм |
|---|---|---|---|---|---|
| LU-H07KFE2 | 720 | 495 | 270 | 452 | 255 |
| LU-H09KFE2 | 720 | 495 | 270 | 452 | 255 |
| LU-H12KFE2 | 720 | 495 | 270 | 452 | 255 |
| LU-H18KFE2 | 765 | 555 | 303 | 452 | 286 |
| LU-H24KFE2 | 890 | 673 | 342 | 663 | 354 |
| LU-H28KPA2 | 946 | 810 | 410 | 673 | 403 |
| LU-H36KPA2 | 946 | 810 | 410 | 673 | 403 |

# Инверторные мультисплит-системы eMagic Inverter

## Блоки свободной компоновки

eMagic Inverter – это инверторные мультисплит-системы, позволяющие создать комфортный микроклимат сразу в нескольких помещениях. Такие системы осуществляют кондиционирование загородных домов, квартир и небольших офисов с использованием всего одного наружного блока.

Мультисплит-системы eMagic Inverter поддерживают подключение до 5 внутренних блоков различного типа и мощности. В зависимости от требуемых технических характеристик и индивидуальных предпочтений пользователя, возможна установка настенных, кассетных и канальных блоков.

Все модели серии используют однокомпонентный хладагент R32, который оказывает минимальное воздействие на окружающую среду. Наружные блоки eMagic Inverter имеют высокие сезонные показатели энергоэффективности, защитное антикоррозийное покрытие Golden Fin и широкие диапазоны рабочих температур на охлаждение и обогрев.

R32

FDC INVERTER — Full DC Inverter

Авторестарт

| Модель наружного блока | Максимальное количество подключаемых внутренних блоков |
|---|---|
| LU-2HE14FVE2 — 14000 BTU | 2 |
| LU-2HE18FVE2 — 18000 BTU | 2 |
| LU-3HE21FVE2 — 21000 BTU | 3 |
| LU-3HE27FVE2 — 27000 BTU | 3 |
| LU-4HE28FME2 — 28000 BTU | 4 |
| LU-4HE36FME2 — 36000 BTU | 4 |
| LU-5HE42FME2 — 42000 BTU | 5 |

NEW

### Инверторные настенные внутренние блоки

С 2024 года предложение настенных внутренних блоков мультисплит-систем пополнила флагманская модель **Tiger**, которая имеет изящный дизайн корпуса и уникальную форму жалюзи. Внутренние блоки **eMagic Inverter Tiger** имеют встроенный Wi-Fi-модуль, ионизатор воздуха и функцию 3D Airflow для равномерного распределения воздуха в 4 направлениях.

В КОМПЛЕКТЕ
Пульт управления
**LZ-KQP**

LS-MHE09KBE2 — 9200 BTU
LS-MHE12KBE2 — 12000 BTU
LS-MHE18KBE2 — 18000 BTU

NEW

### Инверторные настенные внутренние блоки

В сезоне 2024 года ассортимент внутренних настенных блоков мультисплит-систем **eMagic Inverter** также пополнился моделью **Flexcool**. Стильный белый корпус с серебристой панелью дополняют встроенный ионизатор воздуха, функция самоочистки и 3D Airflow.

В КОМПЛЕКТЕ
Пульт управления
**LZ-KPP**

LS-MHE09KCE2 — 9200 BTU
LS-MHE12KCE2 — 12000 BTU
LS-MHE18KCE2 — 18000 BTU
LS-MHE24KCE2 — 24000 BTU

### Инверторные настенные внутренние блоки

Современный дизайн внутреннего блока, проекционный LED-дисплей, двойной автосвинг, низкий уровень шума, эргономичный пульт **Intellect** — вот что делает настенные внутренние блоки **eMagic Inverter Cool+** оптимальным выбором для самых требовательных потребителей.

В КОМПЛЕКТЕ
Пульт управления
**LZ-KNP**

LS-MHE09KOA2A — 9200 BTU
LS-MHE12KVE2 — 12000 BTU
LS-MHE18KVE2 — 18000 BTU
LS-MHE24KVE2 — 24000 BTU

### Инверторные кассетные внутренние блоки

Кассетный тип внутренних блоков **eMagic Inverter** предназначен для установки в жилых и коммерческих помещениях с подвесными потолками высотой до 3,5 м. Все модели имеют управляемые жалюзи и поддерживают интеллектуальное распределение потоков нагретого или охлажденного воздуха по 7 направлениям. Компактный блок легко встраивается в стандартную ячейку подвесного потолка 600×600 мм, что значительно упрощает монтаж. Для наиболее эффективной работы кассетные блоки рекомендуется устанавливать в центре помещения.

С 2024 года кассетные внутренние блоки оснащены новой панелью LZ-B4COBA, которая отличается лаконичным дизайном и современным дисплеем, а также обеспечивает раздачу воздуха на 360°.

В КОМПЛЕКТЕ
Пульт управления
**LZ-UPW4F**

LS-MHE09BVE2 — 9000 BTU
LS-MHE12BVE2 — 12000 BTU
LS-MHE18BVE2 — 18000 BTU

### Инверторные канальные внутренние блоки

Канальные внутренние блоки **eMagic Inverter** способны обслуживать помещения большой площади и сложной планировки. Полностью скрытый монтаж не нарушает дизайн интерьера, что делает такие блоки идеальным вариантом для кондиционирования музеев, художественных галерей, театров и других объектов со строгими требованиями к отделке. Одним из преимуществ блоков канального типа является их небольшая высота от 200 мм, которая позволят размещать их даже в ограниченном монтажном пространстве.

В КОМПЛЕКТЕ
Пульт управления
**LZ-UPW4F**

LS-MHE07DVE2 — 7000 BTU
LS-MHE09DVE2 — 9000 BTU
LS-MHE12DVE2 — 12000 BTU
LS-MHE18DVE2 — 18000 BTU

**Внимание**

- Внутренние блоки свободной компоновки производства 2022–2024 гг. полностью совместимы с наружными блоками свободной компоновки производства 2024 года (LU-xHExxFVE2, LU-xHExxFME2).
- Наружные блоки свободной компоновки производства 2022–2024 гг. полностью совместимы с внутренними блоками свободной компоновки производства 2024 года (наружные блоки имеют ограничения по мощности подключаемых внутренних блоков).

# eMagic Inverter

## Настенные внутренние блоки Tiger

- Двойной автосвинг
- Светодиодный дисплей
- GF Специальное антикоррозийное покрытие **Golden Fin***

### В комплекте

Пульт управления
LZ-KQP
беспроводной

### Опции

Пульт управления
LZ-HJPW
проводной

*Описание систем управления — на стр. 34–35.*

## Технические характеристики

NEW NEW NEW

| Блок внутренний | | LS-MHE09KBE2 | LS-MHE12KBE2 | LS-MHE18KBE2 |
|---|---|---|---|---|
| Холодопроизводительность | BTU/h | 9000 | 12000 | 18000 |
| | кВт | 2,64 | 3,52 | 5,28 |
| Теплопроизводительность | BTU/h | 10000 | 13000 | 19000 |
| | кВт | 2,93 | 3,81 | 5,57 |
| Потребляемая мощность (охлаждение) | кВт | 0,019 | 0,019 | 0,019 |
| Потребляемая мощность (обогрев) | кВт | 0,019 | 0,019 | 0,019 |
| Рабочий ток (охлаждение/обогрев) | А | 0,10/0,10 | 0,10/0,10 | 0,10/0,10 |
| Характеристики электрической цепи | ф/В/Гц | 1/220/50 | | |
| Тип хладагента | | R32 | | |
| **Внутренний блок** | | | | |
| Размеры (Ш×Г×В) | мм | 920×211×321 | 920×211×321 | 920×211×321 |
| Упаковка (Ш×Г×В) | мм | 1005×295×385 | 1005×295×385 | 1005×295×385 |
| Масса (нетто/брутто) | кг | 11,3/14,16 | 11,3/14,16 | 11,3/14,4 |
| Расход воздуха внутреннего блока | м³/ч | 425/515/700 | 425/515/700 | 430/530/750 |
| Уровень звукового давления внутреннего блока | дБ | 21,5/32,5/40 | 21,5/32,5/40 | 19/33,5/36,5/41,5 |
| **Соединительные трубы** | | | | |
| Диаметр соединительных труб (жидкость) | мм | 6,35 | 6,35 | 6,35 |
| Диаметр соединительных труб (газ) | мм | 9,52 | 9,52 | 12,7 |
| Рекомендуемая площадь помещения, до | м² | 27 | 35 | 52 |
| Диаметр линии отвода конденсата внутреннего блока | мм | 16 | 16 | 16 |
| Соединительный кабель | мм² | 4×1,0 | 4×1,0 | 4×1,0 |

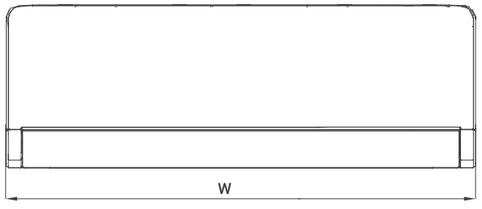


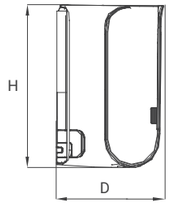


| Модель (внутренний блок) | W, мм | D, мм | H, мм |
|---|---|---|---|
| LS-MHE09KBE2 | 920 | 211 | 321 |
| LS-MHE12KBE2 | 920 | 211 | 321 |
| LS-MHE18KBE2 | 920 | 211 | 321 |

* Все бытовые и полупромышленные внутренние и наружные блоки LESSAR (кроме серии ENIGMA и высоконапорных канальных блоков) теперь защищены специальным антикоррозийным покрытием Golden Fin.



# eMagic Inverter

## Настенные внутренние блоки Flexcool

- Двойной автосвинг
- Светодиодный дисплей
- GF Специальное антикоррозийное покрытие **Golden Fin***

### В комплекте

Пульт управления
LZ-KPP
беспроводной

### Опции

Пульт управления
LZ-HJPW
проводной

*Описание систем управления — на стр. 34–35.*

## Технические характеристики

NEW NEW NEW NEW

| Блок внутренний | | LS-MHE09KCE2 | LS-MHE12KCE2 | LS-MHE18KCE2 | LS-MHE24KCE2 |
|---|---|---|---|---|---|
| Холодопроизводительность | BTU/h | 9000 | 12000 | 18000 | 24000 |
| | кВт | 2,64 | 3,52 | 5,28 | 7,03 |
| Теплопроизводительность | BTU/h | 10000 | 13000 | 19000 | 25000 |
| | кВт | 2,93 | 3,81 | 5,57 | 7,33 |
| Потребляемая мощность (охлаждение) | кВт | 0,021 | 0,023 | 0,038 | 0,068 |
| Потребляемая мощность (обогрев) | кВт | 0,021 | 0,023 | 0,038 | 0,068 |
| Рабочий ток (охлаждение/обогрев) | А | 0,09/0,09 | 0,10/0,10 | 0,17/0,17 | 0,30/0,30 |
| Характеристики электрической цепи | ф/В/Гц | 1/220/50 | | | |
| Тип хладагента | | R32 | | | |
| **Внутренний блок** | | | | | |
| Размеры (Ш×Г×В) | мм | 726×210×291 | 835×208×295 | 969×241×320 | 1083×244×336 |
| Упаковка (Ш×Г×В) | мм | 790×270×375 | 905×355×290 | 1045×315×405 | 1155×415×315 |
| Масса (нетто/брутто) | кг | 7,8/10,1 | 8,4/11,0 | 11,2/14,6 | 13,6/17,3 |
| Расход воздуха внутреннего блока | м³/ч | 255/325/451 | 454/493/575 | 500/600/800 | 610/770/1090 |
| Уровень звукового давления внутреннего блока | дБ | 25,5/29/37 | 25/31,5/37,5 | 31/37/41 | 34,5/37/46 |
| **Соединительные трубы** | | | | | |
| Диаметр соединительных труб (жидкость) | мм | 6,35 | 6,35 | 6,35 | 9,52 |
| Диаметр соединительных труб (газ) | мм | 9,52 | 9,52 | 12,7 | 15,9 |
| Рекомендуемая площадь помещения, до | м² | 27 | 35 | 52 | 70 |
| Диаметр линии отвода конденсата внутреннего блока | мм | 16 | 16 | 16 | 16 |
| Соединительный кабель | мм² | 4×1,0 | 4×1,0 | 4×1,0 | 4×1,0 |

| Модель (внутренний блок) | W, мм | D, мм | H, мм |
|---|---|---|---|
| LS-MHE09KCE2 | 726 | 210 | 291 |
| LS-MHE12KCE2 | 835 | 208 | 295 |
| LS-MHE18KCE2 | 969 | 241 | 320 |
| LS-MHE24KCE2 | 1083 | 244 | 336 |

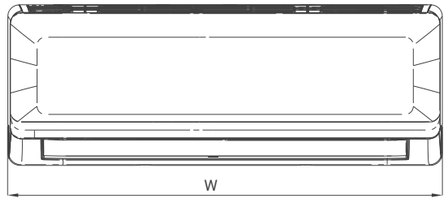


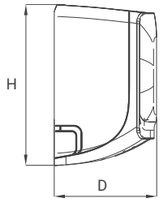


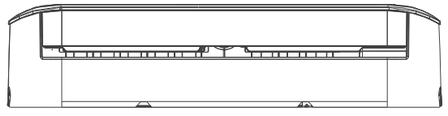

* Все бытовые и полупромышленные внутренние и наружные блоки LESSAR (кроме серии ENIGMA и высоконапорных канальных блоков) теперь защищены специальным антикоррозийным покрытием Golden Fin.

# eMagic Inverter

## Настенные внутренние блоки Cool+

- Двойной автосвинг
- Светодиодный дисплей
- Специальное антикоррозийное покрытие **Golden Fin***

### В комплекте

Пульт управления
LZ-KNP
беспроводной

### Опции

Пульт управления
LZ-HJPW
проводной

*Описание систем управления — на стр. 34–35.*

### Технические характеристики

| Блок внутренний | | LS-MHE09KOA2A | LS-MHE12KVE2 | LS-MHE18KVE2 | LS-MHE24KVE2 |
|---|---|---|---|---|---|
| Холодопроизводительность | BTU/h | 9200 | 12000 | 18000 | 24000 |
| | кВт | 2,7 | 3,52 | 5,28 | 7,03 |
| Теплопроизводительность | BTU/h | 10000 | 13000 | 19000 | 25000 |
| | кВт | 2,93 | 3,81 | 5,57 | 7,33 |
| Потребляемая мощность (охлаждение) | кВт | 0,018 | 0,023 | 0,035 | 0,072 |
| Потребляемая мощность (обогрев) | кВт | 0,018 | 0,023 | 0,035 | 0,072 |
| Рабочий ток (охлаждение/обогрев) | А | 0,10/0,10 | 0,10/0,10 | 0,15/0,15 | 0,28/0,28 |
| Характеристики электрической цепи | ф/В/Гц | 1/220/50 | | | |
| Тип хладагента | | R410A/R32 | | | |
| **Внутренний блок** | | | | | |
| Размеры (Ш×Г×В) | мм | 722×187×290 | 802×189×297 | 965×215×319 | 1080×226×335 |
| Упаковка (Ш×Г×В) | мм | 790×270×370 | 875×285×375 | 1045×305×405 | 1155×415×315 |
| Масса (нетто/брутто) | кг | 7,3/9,7 | 8,6/11,1 | 10,9/14,2 | 13,7/17,3 |
| Расход воздуха внутреннего блока | м³/ч | 259/429/521 | 395/477/584 | 420/500/730 | 640/830/1020 |
| Уровень звукового давления внутреннего блока | дБ | 22/33/37 | 25/35/42 | 28,5/30,5/41,5 | 29/38,5/45 |
| **Соединительные трубы** | | | | | |
| Диаметр соединительных труб (жидкость) | мм | 6,35 | 6,35 | 6,35 | 9,52 |
| Диаметр соединительных труб (газ) | мм | 9,52 | 9,52 | 12,7 | 15,9 |
| Рекомендуемая площадь помещения, до | м² | 27 | 35 | 52 | 70 |
| Диаметр линии отвода конденсата внутреннего блока | мм | 16 | 16 | 16 | 16 |
| Соединительный кабель | мм² | 4×1,0 | 4×1,0 | 4×1,0 | 4×1,0 |

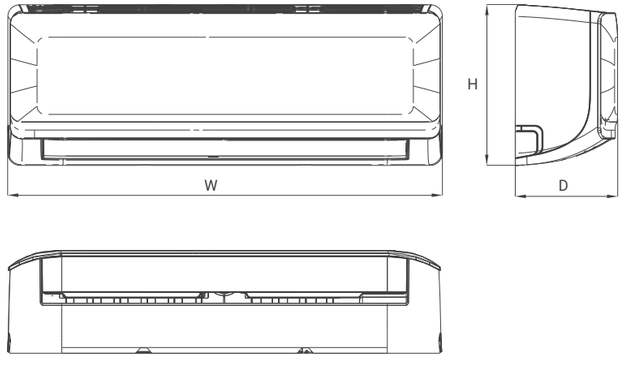


| Модель (внутренний блок) | W, мм | D, мм | H, мм |
|---|---|---|---|
| LS-MHE09KOA2A | 722 | 187 | 290 |
| LS-MHE12KVE2 | 802 | 189 | 297 |
| LS-MHE18KVE2 | 965 | 215 | 319 |
| LS-MHE24KVE2 | 1080 | 226 | 335 |

* Все бытовые и полупромышленные внутренние и наружные блоки LESSAR (кроме серии ENIGMA и высоконапорных канальных блоков) теперь защищены специальным антикоррозийным покрытием Golden Fin.





# eMagic Inverter

## Кассетные внутренние блоки

- Встроенная помпа
- Компактный размер
- Специальное антикоррозийное покрытие **Golden Fin***

### В комплекте

Пульт управления
LZ-UPW4F
проводной

### Опции

Пульт управления
LZ-HJPW
проводной

Пульт управления
LZ-KNP
беспроводной

*Описание систем управления — на стр. 34–35.*

### Технические характеристики NEW

| Блок внутренний | | LS-MHE09BVE2 | LS-MHE12BVE2 | LS-MHE18BVE2 |
|---|---|---|---|---|
| Холодопроизводительность | BTU/h | 9000 | 12000 | 18000 |
| | кВт | 2,64 | 3,52 | 5,28 |
| Теплопроизводительность | BTU/h | 10000 | 14000 | 18500 |
| | кВт | 2,93 | 4,10 | 5,42 |
| Потребляемая мощность (охлаждение/обогрев) | кВт | 0,040 | 0,040 | 0,102 |
| Рабочий ток (охлаждение/обогрев) | А | 0,18 | 0,18 | 0,44 |
| Характеристики электрической цепи | ф/В/Гц | 1/220/50 | | |
| Тип хладагента | | R410A/R32 | | |
| **Внутренний блок** | | | | |
| Размеры (Ш×Г×В) | мм | 570×570×260 | 570×570×260 | 570×570×260 |
| Упаковка (Ш×Г×В) | мм | 670×670×325 | 670×670×325 | 670×670×325 |
| Масса (нетто/брутто) | кг | 14,5/17,3 | 16,3/21,4 | 16,2/21,4 |
| Расход воздуха внутреннего блока | м³/ч | 450/500/580 | 389/485/569 | 479/584/680 |
| Уровень звукового давления внутреннего блока | дБ | 29/33/38 | 34,5/37,5/42 | 39/44/45,4 |
| **Лицевая панель NEW** | | LZ-B4COB/LZ-B4COBA | | |
| Размеры (Ш×Г×В) | мм | 647×647×50 | 647×647×50 | 647×647×50 |
| Упаковка (Ш×Г×В) | мм | 715×715×123 | 715×715×123 | 715×715×123 |
| Масса (нетто/брутто) | кг | 2,5/4,5 | 2,5/4,5 | 2,5/4,5 |
| **Соединительные трубы** | | | | |
| Диаметр соединительных труб (жидкость) | мм | 6,35 | 6,35 | 6,35 |
| Диаметр соединительных труб (газ) | мм | 9,52 | 9,52 | 12,7 |
| Рекомендуемая площадь помещения, до | м² | 26 | 35 | 52 |
| Диаметр линии отвода конденсата внутреннего блока | мм | 25 | 25 | 25 |
| Соединительный кабель | мм² | 4×1,0 | 4×1,0 | 4×1,0 |
| Пульт управления | | LZ-UPW4F | | |

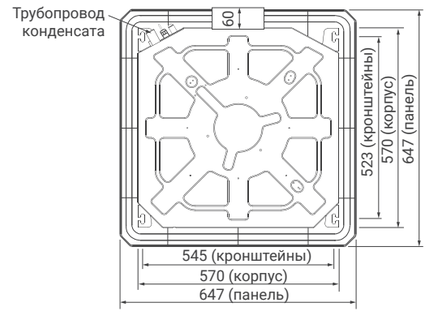


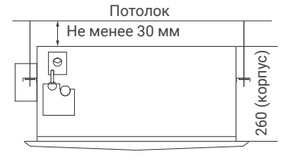


* Все бытовые и полупромышленные внутренние и наружные блоки LESSAR (кроме серии ENIGMA и высоконапорных канальных блоков) теперь защищены специальным антикоррозийным покрытием Golden Fin.

# eMagic Inverter

## Канальные внутренние блоки

- Встроенная помпа
- Скрытый способ монтажа
- GF Специальное антикоррозийное покрытие **Golden Fin***

### В комплекте

Пульт управления
LZ-UPW4F
проводной

Фильтр с фланцем LZ-DOF

### Опции

*Описание систем управления — на стр. 34–35.*

Пульт управления
LZ-KNP
беспроводной

Пульт управления
LZ-UPW7
центральный

## Технические характеристики

NEW NEW

| Блок внутренний | | LS-MHE07DVE2 | LS-MHE09DVE2 | LS-MHE12DVE2 | LS-MHE18DVE2 |
|---|---|---|---|---|---|
| Холодопроизводительность | BTU/h | 7000 | 9000 | 12000 | 18000 |
| | кВт | 2,05 | 2,64 | 3,52 | 5,28 |
| Теплопроизводительность | BTU/h | 8000 | 10000 | 13000 | 19000 |
| | кВт | 2,34 | 2,93 | 3,81 | 5,57 |
| Потребляемая мощность (охлаждение/обогрев) | кВт | 0,170 | 0,180 | 0,185 | 0,200 |
| Рабочий ток (охлаждение/обогрев) | А | 1,00 | 1,10 | 1,10 | 1,30 |
| Характеристики электрической цепи | ф/В/Гц | 1/220/50 | | | |
| Тип хладагента | | R32 | | | |
| Стандартное статическое давление | Па | 25 | 25 | 25 | 25 |
| Диапазон статического давления | Па | 0–40 | 0–40 | 0–60 | 0–100 |
| **Внутренний блок** | | | | | |
| Размеры (Ш×Г×В) | мм | 700×506×200 | 700×506×200 | 700×506×200 | 880×674×210 |
| Упаковка (Ш×Г×В) | мм | 860×540×270 | 860×540×270 | 1070×540×275 | 1070×725×280 |
| Масса (нетто/брутто) | кг | 18/22 | 18/22 | 18/22 | 24,4/29,6 |
| Расход воздуха внутреннего блока | м³/ч | 230/340/500 | 230/340/500 | 300/480/600 | 515,2/706,3/911 |
| Уровень звукового давления внутреннего блока | дБ | 27/34/40 | 27/34/40 | 30/32/34,5 | 35/39/42 |
| **Соединительные трубы** | | | | | |
| Диаметр соединительных труб (жидкость) | мм | 6,35 | 6,35 | 6,35 | 6,35 |
| Диаметр соединительных труб (газ) | мм | 9,52 | 9,52 | 9,52 | 12,7 |
| Рекомендуемая площадь помещения, до | м² | 21 | 26 | 35 | 52 |
| Диаметр линии отвода конденсата внутреннего блока | мм | 25 | 25 | 25 | 25 |
| Соединительный кабель | мм² | 4×1,0 | 4×1,0 | 4×1,0 | 4×1,0 |
| Пульт управления | | LZ-UPW4F | | | |

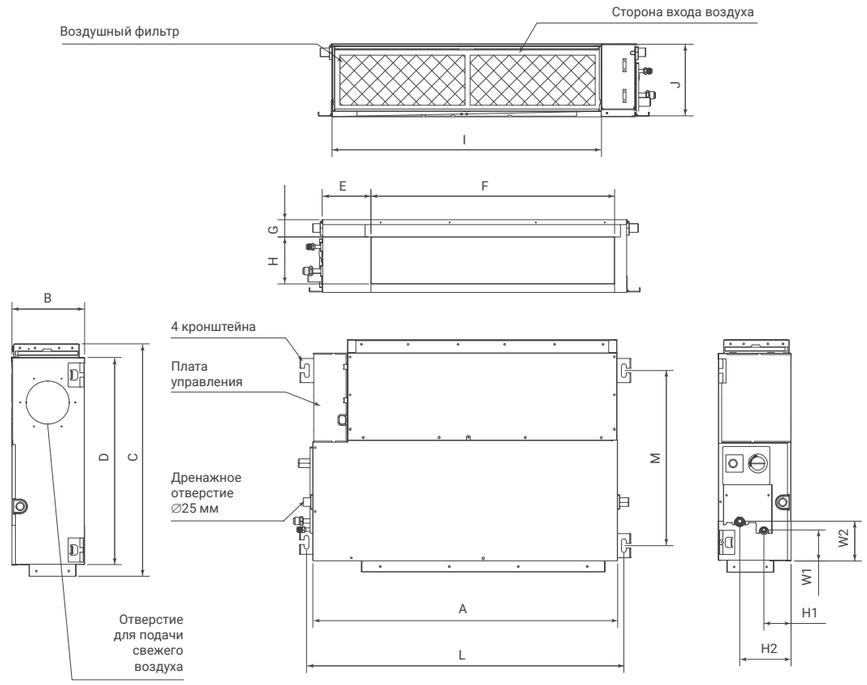


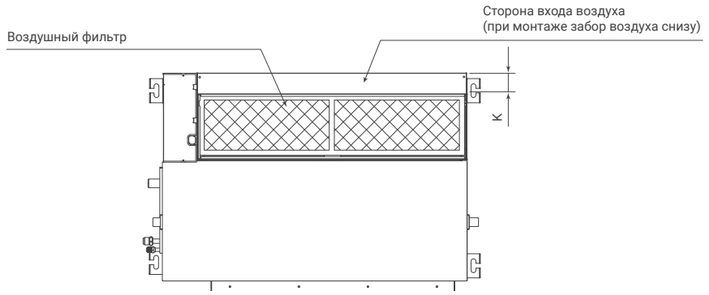


## Габаритные размеры

| Модель (внутренний блок) | Габаритные размеры, мм | | | | Сторона выхода воздуха, мм | | | | Сторона входа воздуха, мм | | | Кронштейны, мм | | Трубопроводы, мм | | | |
|---|---|---|---|---|---|---|---|---|---|---|---|---|---|---|---|---|---|
| | A | B | C | D | E | F | G | H | I | J | K | L | M | H1 | H2 | W1 | W2 |
| LS-MHE07DVE2 | 700 | 200 | 506 | 450 | 137 | 537 | 30 | 152 | 599 | 186 | 50 | 741 | 360 | 84 | 140 | 84 | 84 |
| LS-MHE09DVE2 | 700 | 200 | 506 | 450 | 137 | 537 | 30 | 152 | 599 | 186 | 50 | 741 | 360 | 84 | 140 | 84 | 84 |
| LS-MHE12DVE2 | 700 | 200 | 506 | 450 | 137 | 537 | 30 | 152 | 599 | 186 | 50 | 741 | 360 | 84 | 140 | 84 | 84 |
| LS-MHE18DVE2 | 880 | 210 | 674 | 600 | 140 | 706 | 50 | 136 | 782 | 190 | 40 | 920 | 508 | 78 | 148 | 88 | 112 |

* Все бытовые и полупромышленные внутренние и наружные блоки LESSAR (кроме серии ENIGMA и высоконапорных канальных блоков) теперь защищены специальным антикоррозийным покрытием Golden Fin.

# eMagic Inverter

## Наружные блоки

SEER SCOP Высокие сезонные показатели энергоэффективности

+50 Работа на охлаждение при t наружного воздуха до +50 °C

Свободная компоновка внутренних блоков

GF Специальное антикоррозийное покрытие **Golden Fin***

R32

## Технические характеристики

| Блок наружный | | LU-2HE14FVE2 | LU-2HE18FVE2 |
|---|---|---|---|
| **Максимальное количество подключаемых внутренних блоков** | **шт.** | **2** | **2** |
| Холодопроизводительность | BTU/h | 14000 (5000–16000) | 18000 (7600–19000) |
| | кВт | 4,10 (1,47–4,69) | 5,28 (2,23–5,57) |
| Теплопроизводительность | BTU/h | 15000 (5500–16 500) | 19000 (7980–19 200) |
| | кВт | 4,40 (1,61–4,84) | 5,57 (2,34–5,63) |
| SEER (класс) | | 6,1 (A++) | 6,1 (A++) |
| SCOP (класс) | | 3,8 (A+) | 4,0 (A+) |
| Потребляемая мощность (охлаждение) | кВт | 1,270 (0,105–1,670) | 1,635 (0,690–2,000) |
| Потребляемая мощность (обогрев) | кВт | 1,185 (0,220–1,600) | 1,500 (0,600–1,780) |
| Рабочий ток (охлаждение/обогрев) | А | 5,80 (0,80–7,30) / 5,40 (1,70–7,30) | 7,10 (3,20–9,00) / 6,6 (2,80–7,95) |
| Характеристики электрической цепи | ф/В/Гц | 1/220/50 | |
| Максимальный ток | А | 12 | 13 |
| Тип хладагента | | R32 | |
| Количество хладагента | кг | 1,1 | 1,25 |
| Расход воздуха наружного блока | м³/ч | 2100 | 2100 |
| Уровень звукового давления наружного блока | дБ | 54 | 54 |
| **Наружный блок** | | | |
| Марка компрессора | | GMCC | |
| Размеры (Ш×Г×В) | мм | 805×330×554 | 805×330×554 |
| Упаковка (Ш×Г×В) | мм | 915×370×615 | 915×370×615 |
| Масса (нетто/брутто) | кг | 31,6/34,7 | 35,0/38,0 |
| **Соединительные трубы** | | | |
| Портов для подключения | комп. | 2 | 2 |
| Диаметр соединительных труб (жидкость) | мм | 2×6,35 | 2×6,35 |
| Диаметр соединительных труб (газ) | мм | 2×9,52 | 2×9,52 |
| Максимальная длина фреонопровода | м | 40 | 40 |
| Максимальная длина фреонопровода для одного внутреннего блока | м | 25 | 25 |
| Максимальный перепад высоты фреонопровода | м | 15 | 15 |
| Максимальный перепад высоты между внутренними блоками | м | 10 | 10 |
| Дозаправка хладагентом (свыше N**×7,5 метров) | г | 12 | 12 |
| Кабель электропитания | мм² | 3×2,5 | 3×2,5 |
| Соединительный кабель | мм² | 4×1,0 | 4×1,0 |
| Автоматический выключатель | А | 16 | 16 |
| **Диапазон рабочих температур наружного воздуха** | | | |
| Охлаждение | °C | от –15 до +50 | |
| Обогрев | °C | от –15 до +24 | |

Значения максимальной мощности и максимального тока даны при 100% производительности компрессора.
При подключении к газовой линии наружного блока внутренних блоков производительностью 18000 BTU и 24000 BTU используется переходник на стороне наружного блока. Переходник поставляется в комплекте с внутренним блоком.

**LU-2HE14FVE2**
**LU-2HE18FVE2**

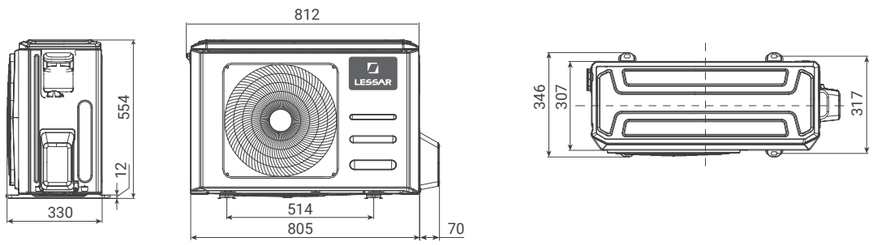


* Все бытовые и полупромышленные внутренние и наружные блоки LESSAR (кроме серии ENIGMA и высоконапорных канальных блоков) теперь защищены специальным антикоррозийным покрытием Golden Fin.
** N — максимальное количество подключаемых внутренних блоков





SEER SCOP Высокие сезонные показатели энергоэффективности

+50 Работа на охлаждение при t наружного воздуха до +50 °C

Свободная компоновка внутренних блоков

GF Специальное антикоррозийное покрытие **Golden Fin***

R32

## Технические характеристики

| Блок наружный | | LU-3HE21FVE2 | LU-3HE27FVE2 |
|---|---|---|---|
| **Максимальное количество подключаемых внутренних блоков** | **шт.** | **3** | **3** |
| Холодопроизводительность | BTU/h | 21000 (6800–22500) | 27000 (6500–29000) |
| | кВт | 6,15 (1,99–6,59) | 7,91 (1,90–8,50) |
| Теплопроизводительность | BTU/h | 22000 (6800–22200) | 27000 (8000–30000) |
| | кВт | 6,45 (1,99–6,51) | 7,91 (2,34–8,79) |
| SEER (класс) | | 6,1 (A++) | 6,1 (A++) |
| SCOP (класс) | | 4,0 (A+) | 4,0 (A+) |
| Потребляемая мощность (охлаждение) | кВт | 1,905 (0,180–2,200) | 2,450 (0,180–3,250) |
| Потребляемая мощность (обогрев) | кВт | 1,738 (0,350–1,800) | 2,120 (0,320–2,850) |
| Рабочий ток (охлаждение/обогрев) | А | 8,30 (1,80–10,00) / 7,60 (2,60–8,00) | 14,20 (0,60–14,20) / 9,80 (2,20–12,50) |
| Характеристики электрической цепи | ф/В/Гц | 1/220/50 | |
| Максимальный ток | А | 17,0 | 18,0 |
| Тип хладагента | | R32 | |
| Количество хладагента | кг | 1,50 | 1,85 |
| Расход воздуха наружного блока | м³/ч | 3000 | 3000 |
| Уровень звукового давления наружного блока | дБ | 58 | 58 |
| **Наружный блок** | | | |
| Марка компрессора | | GMCC | |
| Размеры (Ш×Г×В) | мм | 890×342×673 | 890×342×673 |
| Упаковка (Ш×Г×В) | мм | 1030×438×750 | 1030×438×750 |
| Масса (нетто/брутто) | кг | 43,3/47,1 | 48,0/51,8 |
| **Соединительные трубы** | | | |
| Портов для подключения | комп. | 3 | 3 |
| Диаметр соединительных труб (жидкость) | мм | 3×6,35 | 3×6,35 |
| Диаметр соединительных труб (газ) | мм | 3×9,52 | 3×9,52 |
| Максимальная длина фреонопровода | м | 60 | 60 |
| Максимальная длина фреонопровода для одного внутреннего блока | м | 30 | 30 |
| Максимальный перепад высоты | м | 15 | 15 |
| Максимальный перепад высоты между внутренними блоками | м | 10 | 10 |
| Дозаправка хладагентом (свыше N**×7,5 метров) | г | 12 | 12 |
| Кабель электропитания | мм² | 3×2,5 | 3×2,5 |
| Соединительный кабель | мм² | 4×1,0 | 4×1,0 |
| Автоматический выключатель | А | 25 | 25 |
| **Диапазон рабочих температур наружного воздуха** | | | |
| Охлаждение | °C | от –15 до +50 | |
| Обогрев | °C | от –15 до +24 | |

Значения максимальной мощности и максимального тока даны при 100% производительности компрессора.
При подключении к газовой линии наружного блока внутренних блоков производительностью 18000 BTU и 24000 BTU используется переходник на стороне наружного блока. Переходник поставляется в комплекте с внутренним блоком.

**LU-3HE21FVE2**
**LU-3HE27FVE2**

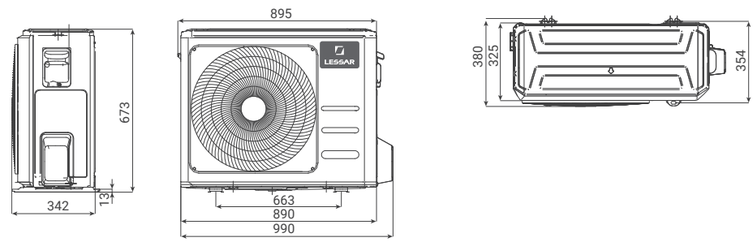


* Все бытовые и полупромышленные внутренние и наружные блоки LESSAR (кроме серии ENIGMA и высоконапорных канальных блоков) теперь защищены специальным антикоррозийным покрытием Golden Fin.
** N — максимальное количество подключаемых внутренних блоков

# eMagic Inverter

## Наружные блоки

SEER SCOP Высокие сезонные показатели энергоэффективности

+50 Работа на охлаждение при t наружного воздуха до +50 °C

Свободная компоновка внутренних блоков

GF Специальное антикоррозийное покрытие **Golden Fin***

R32

## Технические характеристики

| Блок наружный | | LU-4HE28FME2 | LU-4HE36FME2 | LU-5HE42FME2 |
|---|---|---|---|---|
| **Максимальное количество подключаемых внутренних блоков** | шт. | 4 | 4 | 5 |
| Холодопроизводительность | BTU/h | 28000 (7000–33600) | 36000 (7000–36000) | 42000 (7000–48000) |
| | кВт | 8,21 (2,05–9,85) | 10,55 (2,05–10,55) | 12,31 (2,05–14,07) |
| Теплопроизводительность | BTU/h | 30000 (8000–36000) | 36000 (8000–38000) | 42000 (8000–49500) |
| | кВт | 8,79 (2,35–10,55) | 10,55 (2,35–11,14) | 12,31 (2,35–14,51) |
| SEER (класс) | | 7 (A++) | 6,5 (A++) | 6,8 (A++) |
| SCOP (класс) | | 4 (A+) | 4 (A+) | 3,8 (A) |
| Потребляемая мощность (охлаждение) | кВт | 2,500 (0,880–3,130) | 3,517 (0,733–4,396) | 3,800 (0,680–4,268) |
| Потребляемая мощность (обогрев) | кВт | 2,400 (0,840–3,000) | 2,880 (0,781–3,978) | 3,300 (0,680–3,920) |
| Рабочий ток (охлаждение/обогрев) | A | 10,90 (3,90–13,90) / 10,40 (3,70–13,30) | 16,10 (3,35–20,12) / 13,18 (3,58–18,20) | 17,30 (3,00–19,20) / 14,90 (3,00–17,70) |
| Характеристики электрической цепи | ф/В/Гц | 1/220/50 | | |
| Максимальный ток | A | 19 | 21,5 | 22 |
| Тип хладагента | | R32 | R32 | R32 |
| Количество хладагента | кг | 2,1 | 2,1 | 2,9 |
| Расход воздуха наружного блока | м³/ч | 3800 | 4000 | 3850 |
| Уровень звукового давления наружного блока | дБ | 61 | 62 | 64 |
| **Наружный блок** | | | | |
| Марка компрессора | | GMCC | | |
| Размеры (Ш×Г×В) | мм | 946×410×810 | 946×410×810 | 946×410×810 |
| Упаковка (Ш×Г×В) | мм | 1090×500×875 | 1090×500×875 | 1090×500×875 |
| Масса (нетто/брутто) | кг | 62,1/67,7 | 68,8/75,6 | 73,3/80,4 |
| **Соединительные трубы** | | | | |
| Портов для подключения | комп. | 4 | 4 | 5 |
| Диаметр соединительных труб (жидкость) | мм | 4×6,35 | 4×6,35 | 5×6,35 |
| Диаметр соединительных труб (газ) | мм | 3×9,52 + 1×12,7 | 3×9,52 + 1×12,7 | 4×9,52 + 1×12,7 |
| Максимальная длина фреонопровода | м | 80 | 80 | 80 |
| Максимальная длина фреонопровода для одного внутреннего блока | м | 35 | 35 | 35 |
| Максимальный перепад высоты фреонопровода | м | 15 | 15 | 15 |
| Максимальный перепад высоты между внутренними блоками | м | 10 | 10 | 10 |
| Дозаправка хладагентом (свыше 7,5 метров) | г | 12 | 12 | 12 |
| Кабель электропитания | мм² | 3×2,5 | 3×2,5 | 3×2,5 |
| Соединительный кабель | мм² | 4×1,0 | 4×1,0 | 4×1,0 |
| Автоматический выключатель | A | 25 | 25 | 25 |
| **Диапазон рабочих температур наружного воздуха** | | | | |
| Охлаждение | °C | от –15 до +50 | | |
| Обогрев | °C | от –15 до +24 | | |

Значения максимальной мощности и максимального тока даны при 100% производительности компрессора.
При подключении к газовой линии наружного блока внутренних блоков производительностью 18000 BTU и 24000 BTU используется переходник на стороне наружного блока. Переходник поставляется в комплекте с внутренним блоком.

LU-4HE28FME2
LU-4HE36FME2
LU-5HE42FME2

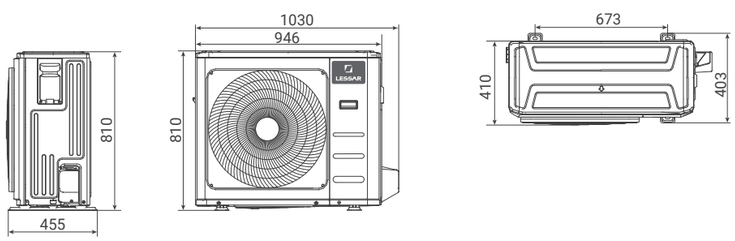


* Все бытовые и полупромышленные внутренние и наружные блоки LESSAR (кроме серии ENIGMA и высоконапорных канальных блоков) теперь защищены специальным антикоррозийным покрытием Golden Fin.
** N — максимальное количество подключаемых внутренних блоков





# Полный перечень возможных комбинаций блоков свободной компоновки

| LU-2HE14FVE2 | |
|---|---|
| Один внутренний блок | Два внутренних блока |
| 7 | 7+7 |
| 9 | 7+9 |
| 12 | 7+12 |
| 18 | 9+9 |
| | 9+12 |

| LU-2HE18FVE2 | |
|---|---|
| Один внутренний блок | Два внутренних блока |
| 7 | 7+7 |
| 9 | 7+9 |
| 12 | 7+12 |
| 18 | 9+9 |
| | 9+12 |
| | 12+12 |

| LU-3HE21FVE2 | | |
|---|---|---|
| Один внутренний блок | Два внутренних блока | Три внутренних блока |
| 7 | 7+7 | 7+7+7 |
| 9 | 7+9 | 7+7+9 |
| 12 | 7+12 | 7+7+12 |
| 18 | 7+18 | 7+9+9 |
| | 9+9 | 9+9+9 |
| | 9+12 | |
| | 9+18 | |
| | 12+12 | |

| LU-3HE27FVE2 | | | | | | |
|---|---|---|---|---|---|---|
| Один внутренний блок | Два внутренних блока | | | Три внутренних блока | | |
| 7 | 7+7 | 7+18 | 9+18 | 7+7+7 | 7+9+12 | 9+12+12 |
| 9 | 7+9 | 9+9 | 12+12 | 7+7+9 | 7+12+12 | 12+12+12 |
| 12 | 7+12 | 9+12 | 12+18 | 7+7+12 | 9+9+9 | |
| 18 | | | | 7+9+9 | 9+9+12 | |

| LU-4HE28FME2 | | | | | | |
|---|---|---|---|---|---|---|
| Один внутренний блок | Два внутренних блока | | Три внутренних блока | | Четыре внутренних блока | |
| 7 | 7+7 | 9+18 | 7+7+7 | 7+12+12 | 7+7+7+7 | 7+9+9+9 |
| 9 | 7+9 | 12+12 | 7+7+9 | 9+9+9 | 7+7+7+9 | 7+9+9+12 |
| 12 | 7+12 | 9+24 | 7+7+12 | 9+9+12 | 7+7+7+12 | 9+9+9+9 |
| 18 | 7+18 | 12+18 | 7+7+18 | 9+9+18 | 7+7+9+9 | |
| 24 | 7+24 | 12+24 | 7+9+9 | 9+12+12 | | |
| | 9+9 | 18+18 | 7+9+12 | 12+12+12 | | |
| | 9+12 | | 7+9+18 | | | |

| LU-4HE36FME2 | | | | | | | | |
|---|---|---|---|---|---|---|---|---|
| Один внутренний блок | Два внутренних блока | | Три внутренних блока | | | Четыре внутренних блока | | |
| 7 | 7+7 | 9+18 | 7+7+7 | 7+9+24 | 9+9+24 | 7+7+7+7 | 7+7+12+12 | 9+9+9+9 |
| 9 | 7+9 | 9+24 | 7+7+9 | 7+12+12 | 9+12+12 | 7+7+7+9 | 7+7+12+18 | 9+9+9+12 |
| 12 | 7+12 | 12+12 | 7+7+12 | 7+12+18 | 9+12+18 | 7+7+7+12 | 7+9+9+9 | 9+9+9+18 |
| 18 | 7+18 | 12+18 | 7+7+18 | 7+12+24 | 9+12+24 | 7+7+7+18 | 7+9+9+12 | 9+9+12+12 |
| 24 | 7+24 | 12+24 | 7+7+24 | 7+18+18 | 9+18+18 | 7+7+9+9 | 7+9+9+18 | 9+12+12+12 |
| | 9+9 | 18+18 | 7+9+9 | 9+9+9 | 12+12+12 | 7+7+9+12 | 7+9+12+12 | 12+12+12+12 |
| | 9+12 | | 7+9+12 | 9+9+12 | 12+12+18 | 7+7+9+18 | 7+12+12+12 | |
| | | | 7+9+18 | 9+9+18 | | | | |

| LU-5HE42FME2 | | | | | | | | | |
|---|---|---|---|---|---|---|---|---|---|
| Один внутренний блок | Два внутренних блока | Три внутренних блока | | | Четыре внутренних блока | | | Пять внутренних блоков | | |
| 7 | 7+7 | 7+7+7 | 7+12+18 | 9+12+24 | 7+7+7+7 | 7+7+18+18 | 9+9+9+12 | 7+7+7+7+7 | 7+9+9+12+12 | 7+7+9+9+9 |
| 9 | 7+9 | 7+7+9 | 7+12+24 | 9+18+18 | 7+7+7+9 | 7+9+9+9 | 9+9+9+18 | 7+7+12+12+18 | 7+7+7+9+12 | 9+9+9+12+12 |
| 12 | 7+12 | 7+7+12 | 7+18+18 | 12+12+12 | 7+7+7+12 | 7+9+9+12 | 9+9+9+24 | 7+7+7+7+9 | 7+9+12+12+12 | 7+7+9+9+12 |
| 18 | 7+18 | 7+7+18 | 9+9+9 | 12+12+18 | 7+7+7+18 | 7+9+9+18 | 9+9+12+12 | 7+9+9+9+9 | 7+7+7+9+18 | 9+9+12+12+12 |
| 24 | 7+24 | 7+7+24 | 9+9+12 | 12+12+24 | 7+7+7+24 | 7+9+9+24 | 9+9+12+18 | 7+7+7+7+12 | 9+9+9+9+9 | 7+7+9+9+18 |
| | 9+9 | 7+9+9 | 9+9+18 | 12+18+18 | 7+7+9+9 | 7+9+12+12 | 9+9+12+24 | 7+9+9+9+12 | 7+7+7+12+12 | 7+7+9+12+12 |
| | 9+12 | 7+9+12 | 9+9+24 | | 7+7+9+12 | 7+9+12+18 | 9+12+12+12 | 7+7+7+7+18 | 9+9+9+9+12 | 7+7+9+12+18 |
| | 9+18 | 7+9+18 | 9+12+12 | | 7+7+9+18 | 7+9+12+24 | 9+12+12+18 | 7+9+9+9+18 | 7+7+7+12+18 | 7+7+12+12+12 |
| | 9+24 | 7+9+24 | 9+12+18 | | 7+7+9+24 | 7+9+18+18 | 12+12+12+12 | 7+7+7+9+9 | 9+9+9+9+18 | |
| | 12+12 | 7+12+12 | | | 7+7+12+12 | 7+12+12+12 | 12+12+12+18 | | | |
| | 12+18 | | | | 7+7+12+18 | 7+12+12+18 | | | | |
| | 12+24 | | | | 7+7+12+24 | 9+9+9+9 | | | | |
| | 18+18 | | | | | | | | | |

LS-MHE09KOA2A, LS-MHE12KVE2
LS-MHE18KVE2, LS-MHE24KVE2
LS-MHE09KBE2, LS-MHE12KBE2
LS-MHE18KBE2 LS-MHE09KCE2
LS-MHE12KCE2, LS-MHE18KCE2
LS-MHE24KCE2, LS-MHE09BVE2
LS-MHE12BVE2, LS-MHE18BVE2
LS-MHE07DVE2, LS-MHE09DVE2
LS-MHE12DVE2, LS-MHE18DVE2
LU-2HE14FVE2, LU-2HE18FVE2
LU-3HE21FVE2, LU-3HE27FVE2
LU-4HE28FME2, LU-4HE36FME2
LU-5HE42FME2

**Электропитание**

Наружный блок
220 В/50 Гц

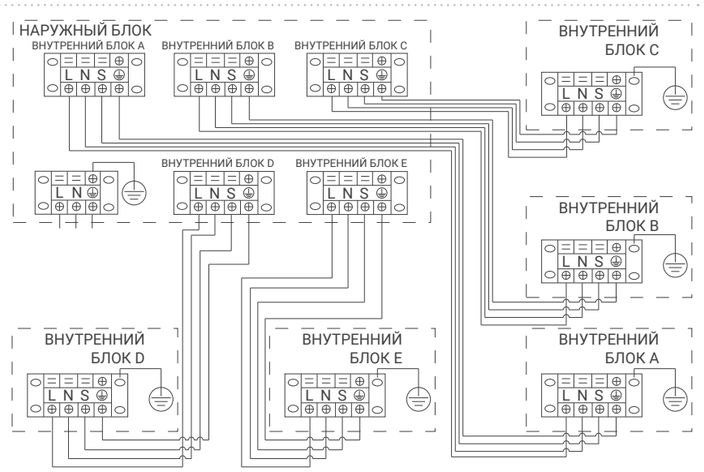

# Аксессуары

## Системы фильтрации в сплит-системах LESSAR

Системы фильтрации LESSAR — это еще одно средство, подготовленное специалистами торговой марки для того, чтобы кондиционер не только создавал комфортный микроклимат, но и эффективно очищал и оздоравливал воздух в помещении.

Не секрет, что воздух в современных городах слишком загрязнен: в нем находится избыток веществ, вредных для человека. Помимо этого, в самих квартирах скапливается много пыли, которая также отрицательно влияет на здоровье, приводя к плохому самочувствию, а иногда и вызывая аллергию. Все это в конечном итоге негативно сказывается на работоспособности человека и качестве его жизни.

В связи с этим специалисты LESSAR предлагают эффективную систему фильтрации, в которую входят фильтры грубой очистки, ионизатор и различные фильтры тонкой очистки. Такая система способна эффективно бороться с бактериями, уничтожать запахи и поглощать вредные химические газы, задерживать мельчайшие частицы пыли, шерсть домашних животных, предупреждая аллергические заболевания, а также насыщая воздух витамином С, что повышает сопротивляемость организма к стрессу.

**Примечание:** в один внутренний блок кондиционера серии LESSAR Home одновременно можно установить только два фильтра тонкой очистки из всех предложенных.

### Фильтры тонкой очистки

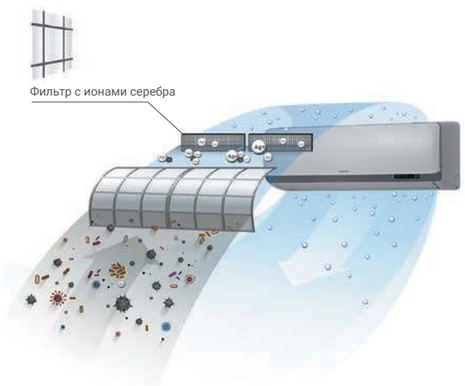


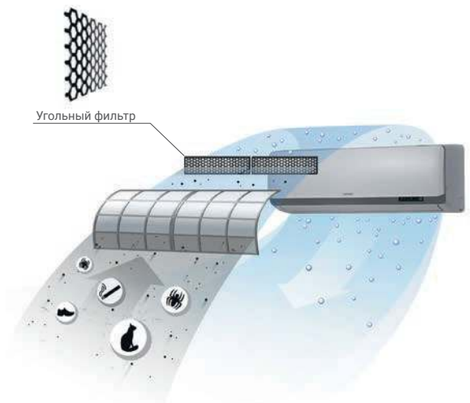


**Фильтр с ионами серебра** способствует эффективному очищению воздуха от микробов. Ионы серебра, содержащиеся в данном фильтре, прикрепляются к клеткам микробов и эффективно их нейтрализуют, способствуя оздоровлению воздуха в доме.

**Угольный фильтр** содержит наночастицы угля, которые способствуют уничтожению неприятных запахов и вредных химических соединений, а также задержке частиц пыли и шерсти домашних животных, наличие которых в воздухе может вызывать аллергические реакции.

### Фильтры грубой очистки

В отличие от стандартных фильтров грубой очистки, **Health-Dual Filtration** (HD-фильтр) имеет не 156, а целых 225 пор на 1 см$^2$. Особенно высокий показатель эффективности HD-фильтр демонстрирует при улавливании аллергенов — его повышенная плотность позволяет задерживать пыль и пыльцу до 50% и 80% эффективнее стандартных фильтров.

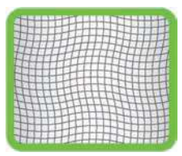

**Обычный фильтр**
(размер пор: 1,2×1,2 мм)

**HD-фильтр**
(размер пор: 0,54×0,54 мм)

### Ионизатор

**Ионизатор** — это устройство, которое наполняет помещение отрицательными ионами, воздействующими на вредные микроорганизмы, дезодорирует воздух и обеспечивает оптимальную чистоту жилой среды. Благоприятно влияет на здоровье человека.

Встроенным ионизатором воздуха оснащены бытовые сплит-системы серий Tiger, Ego, Flexcool и Enigma.

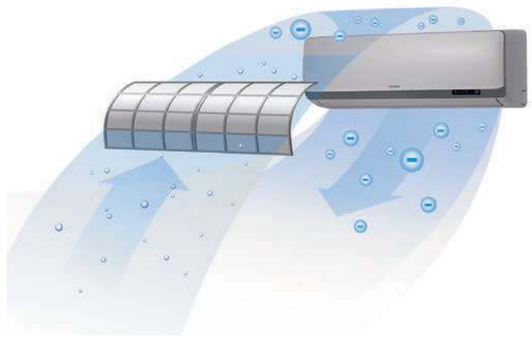

### Комбинированные фильтры тонкой очистки

В новом 2024 году комбинированные фильтры представлены в 4 видах, каждый из которых очищает и освежает воздух в кондиционируемом помещении с максимальной эффективностью:

**Комбо-1:** угольный фильтр + электростатический фильтр.

Двойной фильтр имеет в своем составе частицы активированного угля и электростатическое волокно, что дает возможность устранить неприятный запах аммиака (NH3) и дезактивировать вредные формальдегидные смолы из воздуха.

**Комбо-2:** угольный фильтр + фильтр Витамин С.

Помимо фильтра с активированным углем, в составе Комбо-2 имеется фильтр с витамином С, который является сильнейшим природным антиоксидантом. Помимо непосредственного очищения воздуха от пыли и неприятных запахов, происходит высвобождение частиц витамина С, что увеличивает сопротивляемость организма к стрессу и благотворно влияет на состояние кожи.

**Комбо-3:** каталитический фильтр + угольный фильтр + фильтр с ионами серебра.

Система тройной фильтрации обеспечивает комплексное действие против пыли, аллергенов, бактерий и неприятных запахов.

**Комбо-4:** фильтр Витамин С + каталитический фильтр + противотиклещевой фильтр.

Фильтр 3-в-1 позволяет улавливать как крупные, так и мельчайшие загрязнения, содержащиеся в воздухе. Противотиклещевой фильтр очищает воздух от пылевых клещей, которые вызывают болезни легких и аллергию. Каталитический фильтр эффективно действует против неприятных запахов и табачного дыма, а фильтр с витамином С способствует улучшению самочувствия пользователя.

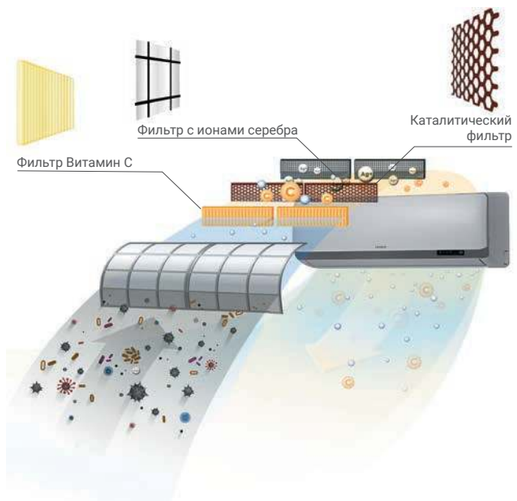

# Аксессуары

## Беспроводные пульты управления

Пульт управления
LZ-KQP

Поставляется в комплекте со сплит-системами Tiger и внутренними настенными блоками мультисплит-систем Tiger.

Подсветка дисплея, функциональные кнопки для режимов Breeze Away, ECO и CASCADE.

Пульт управления
LZ-KPP

Поставляется в комплекте со сплит-системами Flexcool и Ego, а также с внутренними настенными блоками мультисплит-систем Flexcool.

Подсветка дисплея, функциональные кнопки для режимов CLEAN, ECO и FRESH (ионизатор).

Пульт управления
LZ-KNP

Поставляется в комплекте со сплит-системами Amigo и Cool+, а также внутренними настенными блоками мультисплит-систем Cool+. С кассетными и канальными мультисплит-системами поставляется опционально.

Подсветка дисплея, функциональные кнопки для режимов FOLLOW ME, SILENCE и FRESH (ионизатор).

Пульт управления
LZ-KSP

Поставляется в комплекте со сплит-системами Enigma.

Подсветка дисплея, функциональные кнопки для режимов X-FAN, I FEEL и SLEEP.

## Индивидуальные проводные пульты управления

Пульт управления
LZ-UPW4F

Пульт управления
LZ-UPW4FT

Проводной пульт управления LZ-UPW4F пришел на замену LZ-UPW4.

Пульт позволяет задавать режимы работы кондиционера, устанавливать время включения и отключения, регулировать направление жалюзи. Длина кабеля в комплекте — 6 м. Максимально допустимая длина кабеля — 15 м.

Пульт LZ-UPW4F отличается от пульта LZ-UPW4 дополнительной функцией Follow Me, при включении которой внутренний блок контролирует работу по данным датчика температуры, встроенного в пульт управления.

- Поставляется в комплекте с внутренними кассетными и канальными внутренними блоками инверторных мультисплит-систем eMagic Inverter.

Пульт управления
LZ-HJPW
сенсорный

Пульт управления LZ-HJPW позволяет задавать режимы работы кондиционера, устанавливать время включения и отключения, регулировать направление жалюзи.

Содержит приемник сигналов беспроводного пульта управления.

## Пульты для централизованного управления

Пульт управления
LZ-UPW7
сенсорный

Центральный пульт управления LZ-UPW7 позволяет осуществить внешнее диспетчерское управление мультисплит-системой.

- Поставляется в качестве опции к внутренним кассетным и канальным блокам инверторных мультисплит-систем eMagic Inverter.

## Опции

Wi-Fi-модуль
LZ-KOW

Модуль Wi-Fi управления LZ-KOW (опция) позволяет управлять кондиционером с помощью любого мобильного устройства.

Поддерживаемые ОС — IOS и Android.

В комплект входит модуль Wi-Fi.

- LZ-KOW подключается к внутренним блокам сплит-систем Flexcool, Amigo, Cool+.

Модуль Wi-Fi
CS532Z

Модуль Wi-Fi управления CS532Z (опция) позволяет управлять кондиционером с помощью любого мобильного устройства.

Поддерживаемые ОС — IOS и Android.

В комплект входит модуль Wi-Fi.

- CS532Z подключается к внутренним блокам сплит-систем Enigma.

HOME&BUSINESS

# СЕРИЯ **BUSINESS**

## ПОЛУПРОМЫШЛЕННЫЕ СИСТЕМЫ

# Серия Business

## Полупромышленные кондиционеры ECO ENERGY*

Серия ECO ENERGY – это широкая линейка полупромышленных кондиционеров, которые позволяют создать комфортный микроклимат в больших коммерческих помещениях. Модельный ряд DC-инверторных кондиционеров представлен различными типами внутренних блоков с производительностью от 3,5 до 16 кВт. В зависимости от поставленной задачи и площади кондиционируемого помещения может быть установлен кассетный, напольно-потолочный или канальный блок.

Сплит-системы постоянной производительности ECO ENERGY доступны в колонном и канальном типах исполнения. Серия колонных кондиционеров представлена моделями мощностью 7, 14 и 16 кВт, а мощность канальных сплит-систем составляет 22,3–56,3 кВт.

Полупромышленные кондиционеры LESSAR обладают продуманной системой воздухораспределения и прочным корпусом с антикоррозийным покрытием теплообменников Golden Fin. Благодаря долгому сроку службы, доступной цене и оптимальному функционалу сплит-системы ECO ENERGY широко используются в крупных офисах, конференц-залах, гостиничных комплексах и административных помещениях.

| Мощность | BTU/h | 12000 | 18000 | 24000 | 36000 | 48000 | 55000 | 76000 | 96000 | 150000 | 192000 |
|---|---|---|---|---|---|---|---|---|---|---|---|
| | кВт | 3,52 | 5,28 | 7,03 | 10,55 | 14,07 | 16,12 | 22,27 | 28,13 | 43,96 | 56,27 |
| **Сплит-системы переменной производительности, инверторные технологии ECO ENERGY** | | | | | | | | | | | |
| Кассетные | | ■ | ■ | ■ | ■ | ■ | ■ | □ | □ | □ | □ |
| Напольно-потолочные | | □ | ■ | ■ | ■ | ■ | ■ | □ | □ | □ | □ |
| Канальные | | ■ | ■ | ■ | ■ | ■ | ■ | □ | □ | □ | □ |
| Наружные | | ■ | ■ | ■ | ■ | ■ | ■ | □ | □ | □ | □ |
| **Сплит-системы постоянной производительности** | | | | | | | | | | | |
| Колонные | | □ | □ | ■ | □ | ■ | ■ | □ | □ | □ | □ |
| Канальные сплит-системы большой мощности | | □ | □ | □ | □ | □ | □ | ■ | ■ | ■ | ■ |
| **Сплит-системы переменной производительности, инверторные технологии ЭКО ЭНЕРДЖИ** | | | | | | | | | | | |
| Канальные инверторные сплит-системы большой мощности | | □ | □ | □ | □ | □ | □ | □ | ■ | □ | □ |

* ЭКО ЭНЕРДЖИ.





# Маркировка оборудования

**L S – H E 18 B C W A 4**

**ТИП ЭЛЕКТРОПИТАНИЯ**
- **2** – 220 В, 1 фаза
- **4** – 380 В, 3 фазы

**ХЛАДАГЕНТ**
- **A** – R410A

**МОДЕЛЬНЫЙ РЯД**
- **M** – модельный ряд 2016 года
- **N** – модельный ряд 2017 года
- **O, P** – модельный ряд 2018 года
- **R** – модельный ряд 2019 года
- **T** – модельный ряд 2020 года
- **V, W** – модельный ряд 2022 года

**C** – компактная модель

**ТИП БЛОКА**
- **S** – колонный
- **B** – кассетный
- **T** – напольно-потолочный
- **D** – канальный

**МОЩНОСТЬ, БТЕ/1000**

**E** – инвертор

**H** – тепловой насос

**S** – внутренний блок

**L** – торговая марка LESSAR

**L U – H E 18 U W A 4**

**ТИП ЭЛЕКТРОПИТАНИЯ**
- **2** – 220 В, 1 фаза
- **4** – 380 В, 3 фазы

**ХЛАДАГЕНТ**
- **A** – R410A

**МОДЕЛЬНЫЙ РЯД**
- **L, K** – модельный ряд 2015 года
- **N** – модельный ряд 2017 года
- **O, P** – модельный ряд 2018 года
- **R** – модельный ряд 2019 года
- **T** – модельный ряд 2020 года
- **V, W** – модельный ряд 2022 года

**ТИП БЛОКА**
- **U** – универсальный наружный

**МОЩНОСТЬ, БТЕ/1000**

**E** – инвертор

**H** – тепловой насос

**U** – наружный блок

**L** – торговая марка LESSAR

# Внутренние блоки переменной производительности

## Кассетные блоки ECO ENERGY

+50 Работа на охлаждение при t наружного воздуха до +50 °C

Встроенная помпа

GF Специальное антикоррозийное покрытие **Golden Fin***

NEW

LED-дисплей

### В комплекте

Пульт управления
LZ-UPW4L
проводной

### Опции

*Описание систем управления — на стр. 54.*

Пульт управления
LZ-KNP
беспроводной

Пульт управления
LZ-HJPW
проводной

Пульт управления
LZ-UPW7
центральный

Инверторные кассетные внутренние блоки предназначены для монтажа в помещениях с подвесными потолками и имеют управляемые жалюзи, обеспечивающие оптимально комфортное воздухораспределение. Возможность раздачи воздуха по семи направлениям великолепно подходит для использования в помещениях общественного назначения. Максимальный комфорт обеспечивается при установке кассетного блока в центре помещения.

## Технические характеристики

| Блок внутренний | | LS-HE12BCWE2 (NEW) | LS-HE18BCWE2 (NEW) |
|---|---|---|---|
| Блок наружный | | LU-HE12UWE2 | LU-HE18UWE2 |
| Холодопроизводительность | BTU/h | 12000 (2900–14200) | 18000 (9900–20000) |
| | кВт | 3,52 (0,85–4,16) | 5,28 (2,90–5,86) |
| Теплопроизводительность | BTU/h | 13000 (1600–14800 | 19000 (8100–21500) |
| | кВт | 3,81 (0,47–4,34) | 5,57 (2,37–6,30) |
| SEER/SCOP Класс | | 6,8 A++/4,1 A+ | 6,5 A++/4,1 A+ |
| Потребляемая мощность (охлаждение) | кВт | 1,015 (0,160–1,450) | 1,550 (0,720–2,040) |
| Потребляемая мощность (обогрев) | кВт | 1,020 (0,125–1,390) | 1,543 (0,700–1,950) |
| Рабочий ток (охлаждение/обогрев) | А | 4,50 (1,30–6,40) / 4,50 (1,10–6,20) | 6,90 (3,20–9,00) / 6,80 (3,10–8,60) |
| Характеристики электрической цепи | ф/В/Гц | 1/220/50 | |
| Максимальный ток | А | 9,0 | 13,5 |
| Тип хладагента | | R32 | |
| Количество хладагента | кг | 0,71 | 1,15 |
| Расход воздуха внутреннего блока | м³/ч | 330/520/620 | 300/540/660 |
| Уровень звукового давления внутреннего блока | дБ | 25,5/31,5/38,5/42 | 25/31,5/41/44 |
| **Внутренний блок** | | | |
| Размеры (Ш×Г×В) | мм | 570×570×245 | 570×570×245 |
| Упаковка (Ш×Г×В) | мм | 715×640×295 | 715×640×295 |
| Масса (нетто/брутто) | кг | 16,1/18,8 | 16,2/19 |
| **Панель внутреннего блока NEW** | | LZ-B4CUB | |
| Размеры (Ш×Г×В) | мм | 647×647×50 | 647×647×50 |
| Упаковка (Ш×Г×В) | мм | 715×715×123 | 715×715×123 |
| Масса (нетто/брутто) | кг | 2,5/4,5 | 2,5/4,5 |
| **Соединительные трубы** | | | |
| Диаметр соединительных труб (жидкость) | мм | 6,35 | 6,35 |
| Диаметр соединительных труб (газ) | мм | 9,52 | 12,7 |
| Дозаправка хладагентом (свыше 5 метров) | г | 12 | 12 |
| Максимальная длина фреонопровода | м | 25 | 30 |
| Максимальный перепад высоты фреонопровода | м | 10 | 20 |
| Диаметр линии отвода конденсата внутреннего блока | мм | 25 | 25 |
| Кабель электропитания | мм² | 3 × 1,5 | 1×2,5 |
| Соединительный кабель | мм² | 4 × 1,5 | 4×1,5 |
| Автоматический выключатель (А) | А | 16 | 16 |
| Рекомендуемая площадь помещения, до | м² | 36 | 52 |
| Пульт управления | | LZ-UPW4L | |
| **Диапазон рабочих температур наружного воздуха** | | | |
| Охлаждение | °C | от –15 до +50 | |
| Обогрев | °C | от –20 до +24 | |

* Все бытовые и полупромышленные внутренние и наружные блоки LESSAR (кроме серии ENIGMA и высоконапорных канальных блоков) теперь защищены специальным антикоррозийным покрытием Golden Fin.

+50 Работа на охлаждение при t наружного воздуха до +50 °C

Встроенная помпа

GF Специальное антикоррозийное покрытие **Golden Fin***

### В комплекте

Пульт управления
LZ-UPW4F
проводной

### Опции

*Описание систем управления — на стр. 54.*

Пульт управления
LZ-KNP
беспроводной

Пульт управления
LZ-HJPW
проводной

Пульт управления
LZ-UPW7
центральный

Инверторные кассетные внутренние блоки предназначены для монтажа в помещениях с подвесными потолками и имеют управляемые жалюзи, обеспечивающие оптимально комфортное воздухораспределение. Возможность раздачи воздуха по семи направлениям великолепно подходит для использования в помещениях общественного назначения. Максимальный комфорт обеспечивается при установке кассетного блока в центре помещения.

## Технические характеристики

| Блок внутренний | | LS-HE24BVA2 | LS-HE36BVA4 | LS-HE48BVA4 | LS-HE55BVA4 |
|---|---|---|---|---|---|
| Блок наружный | | LU-HE24UVA2 | LU-HE36UVA4 | LU-HE48UVA4 | LU-HE55UVA4 |
| Холодопроизводительность | BTU/h | 25500 (9600–26200) | 38000 (14500–39500) | 45700 (18500–50000) | 55000 (25000–60000) |
| | кВт | 7,47 (2,81–7,68) | 11,14 (4,25–11,58) | 13,92 (5,42–14,65) | 16,12 (7,33–17,58) |
| Теплопроизводительность | BTU/h | 27000 (10500–28500) | 40500 (16500–43500) | 53000 (21500–58000) | 60000 (24000–66000) |
| | кВт | 7,91 (3,08–8,35) | 11,87 (4,84–12,75) | 15,53 (6,30–17,00) | 17,58 (7,03–19,34) |
| EER/COP Класс | | 3 B/4 A | 2,9 C/3,61 A | 2,5 E/3,2 C | 2,55 E/3,58 B |
| Потребляемая мощность (охлаждение) | кВт | 2,508 (1,020–2,805) | 3,840 (0,950–4,050) | 5,358 (0,900–5,600) | 6,321 (2,528–6,953) |
| Потребляемая мощность (обогрев) | кВт | 1,978 (0,840–2,310) | 3,288 (0,850–3,750) | 4,854 (0,950–5,500) | 4,912 (1,020–6,200) |
| Рабочий ток (охлаждение/обогрев) | А | 12,00 (4,80–13,20) / 10,00 (4,00–11,00) | 6,60 (1,80–6,80) / 5,50 (1,60–6,30) | 9,60 (2,30–9,80) / 9,30 (2,50–9,70) | 11,00 (3,10–11,60) / 10,00 (4,00–12,00) |
| Характеристики электрической цепи | ф/В/Гц | 1/220/50 | 3/380/50 | | |
| Максимальный ток | А | 19 | 10 | 14 | 14 |
| Тип хладагента | | R410A | | | |
| Количество хладагента | кг | 1,9 | 3 | 3,65 | 4 |
| Расход воздуха внутреннего блока | м³/ч | 992/1118/1247 | 1300/1530/1700 | 1600/1800/1950 | 1730/1950/2170 |
| Уровень звукового давления внутреннего блока | дБ | 40/43/45 | 44,5/47/49,5 | 48/51,5/53,5 | 49,5/52/54,5 |
| **Внутренний блок** | | | | | |
| Размеры (Ш×Г×В) | мм | 830×830×205 | 830×830×245 | 830×830×245 | 830×830×287 |
| Упаковка (Ш×Г×В) | мм | 910×910×250 | 910×910×290 | 910×910×290 | 910×910×330 |
| Масса (нетто/брутто) | кг | 21,6/25,4 | 27,2/31,2 | 28,8/32,3 | 30,7/34,8 |
| **Панель внутреннего блока** | | LZ-B4UB | | | |
| Размеры (Ш×Г×В) | мм | 950×950×55 | 950×950×55 | 950×950×55 | 950×950×55 |
| Упаковка (Ш×Г×В) | мм | 1035×1035×90 | 1035×1035×90 | 1035×1035×90 | 1035×1035×90 |
| Масса (нетто/брутто) | кг | 6/9 | 6/9 | 6/9 | 6/9 |
| **Соединительные трубы** | | | | | |
| Диаметр соединительных труб (жидкость) | мм | 9,52 | 9,52 | 9,52 | 9,52 |
| Диаметр соединительных труб (газ) | мм | 15,9 | 15,9 | 15,9 | 15,9 |
| Дозаправка хладагентом (свыше 5 метров) | г | 30 | 30 | 30 | 30 |
| Максимальная длина фреонопровода | м | 25 | 30 | 50 | 50 |
| Максимальный перепад высоты фреонопровода | м | 15 | 20 | 30 | 30 |
| Диаметр линии отвода конденсата внутреннего блока | мм | 25 | 25 | 25 | 25 |
| Кабель электропитания | мм² | 3×2,5 | 5×2,5 | 5×2,5 | 5×2,5 |
| Соединительный кабель | мм² | 4×1,0 | 4×1,0 | 4×1,0 | 4×1,0 |
| Автоматический выключатель (А) | А | 25 | 25 | 25 | 25 |
| Рекомендуемая площадь помещения, до | м² | 75 | 111 | 134 | 161 |
| Пульт управления | | LZ-UPW4F | | | |
| **Диапазон рабочих температур наружного воздуха** | | | | | |
| Охлаждение | °C | от –15 до +50 | | | |
| Обогрев | °C | от –15 до +24 | | | |

Класс энергетической эффективности определен в соответствии с приказом МинПромТорга РФ № 357 от 29.04.10 (ред. от 12.12.11).

* Все бытовые и полупромышленные внутренние и наружные блоки LESSAR (кроме серии ENIGMA и высоконапорных канальных блоков) теперь защищены специальным антикоррозийным покрытием Golden Fin.

# Внутренние блоки переменной производительности

## Напольно-потолочные блоки ECO ENERGY

- Низкий уровень шума
- +50 Работа на охлаждение при t наружного воздуха до +50 °C
- GF Специальное антикоррозийное покрытие **Golden Fin***

### В комплекте

Пульт управления LZ-UPW4FT проводной

### Опции

Описание систем управления — на стр. 54.

Пульт управления LZ-KNP беспроводной

Пульт управления LZ-HJPW проводной

Пульт управления LZ-UPW7 центральный

Инверторные напольно-потолочные внутренние блоки незаменимы в тех случаях, когда требуется установка на полу, вдоль стены или под потолком, а установка кассетных блоков невозможна из-за отсутствия в помещении подвесного потолка или потому, что оно слишком вытянуто по форме. При этом блоки отличаются низким уровнем шума и простотой установки.

### Технические характеристики

| Блок внутренний | | LS-HE18TWE2 | LS-HE24TWA2 | LS-HE36TVA4 | LS-HE48TVA4 | LS-HE55TVA4 |
|---|---|---|---|---|---|---|
| **Блок наружный** | | LU-HE18TWE2 | LU-HE24UWA2 | LU-HE36UVA4 | LU-HE48UVA4 | LU-HE55UVA4 |
| Холодопроизводительность | BTU/h | 18000 (9250–20000) | 25000 (11000–27200) | 38000 (14500–39500) | 48000 (12000–48600) | 55000 (25000–60000) |
| | кВт | 5,28 (2,71–5,68) | 7,33 (3,22–7,97) | 11,14 (4,25–11,58) | 14,07 (3,52–14,24 ) | 16,12 (7,33–17,58) |
| Теплопроизводительность | BTU/h | 19000 (8250–21500) | 29000 (11800–30500) | 40500 (16500–43500) | 53000 (21500–58000) | 61000 (24500–67000) |
| | кВт | 5,57 (2,42–6,30) | 8,50 (3,46–8,94) | 11,87 (4,84–12,75) | 15,53 (6,30–17,00 ) | 17,88 (7,18–19,64) |
| EER/COP (SEER/SCOP) Класс | | (6,1 A++/4 A+) | (6,1 A++/4 A+) | 2,9 C/4,0 A | 2,5 E/3,2 C | 2,55 E/3,35 C |
| Потребляемая мощность (охлаждение) | кВт | 1,450 (0,670–2,027) | 2,155 (0,200–2,600) | 3,840 (0,950–4,100) | 5,700 (0,950–5,800) | 6,321 (2,528–6,953) |
| Потребляемая мощность (обогрев) | кВт | 1,500 (0,540–1,640) | 2,250 (0,370–2,400) | 2,967 (0,850–3,680) | 4,854 (1,000–5,780) | 5,249 (1,100–6,500) |
| Рабочий ток (охлаждение/обогрев) | А | 6,00 (3,20–9,00) / 6,60 (2,70–7,30) | 10,00 (0,87–11,30) / 9,78 (1,61–10,43) | 6,90 (1,80–7,00) / 5,80 (1,60–6,30) | 10,30 (2,30–10,5) / 9,50 (2,50–10,40) | 11,00 (3,10–11,60) / 9,00 (2,20–10,90) |
| Характеристики электрической цепи | ф/В/Гц | 1/220/50 | | 3/380/50 | | |
| Максимальный ток | А | 13,5 | 19 | 10 | 14 | 14 |
| Тип хладагента | | R32 | R410A | | | |
| Количество хладагента | кг | 1,15 | 1,8 | 3 | 3,65 | 4 |
| Расход воздуха внутреннего блока | м³/ч | 723/839/958 | 853/1023/1192 | 1504/1728/1955 | 2000/2170/2300 | 2020/2180/2340 |
| Уровень звукового давления внутреннего блока | дБ | 37/41/44 | 41/46/50 | 44/48/51 | 50/52/54 | 49,5/50,5/53,5 |
| **Внутренний блок** | | | | | | |
| Размеры (Ш×Г×В) | мм | 1068×675×235 | 1068×675×235 | 1650×675×235 | 1650×675×235 | 1650×675×235 |
| Упаковка (Ш×Г×В) | мм | 1145×755×318 | 1145×755×318 | 1725×755×318 | 1725×755×318 | 1725×755×318 |
| Масса (нетто/брутто) | кг | 28/33,3 | 28/33,1 | 41,5/ 48,0 | 40,4/46,8 | 40,4/47,0 |
| **Соединительные трубы** | | | | | | |
| Диаметр соединительных труб (жидкость) | мм | 6,35 | 9,52 | 9,52 | 9,52 | 9,52 |
| Диаметр соединительных труб (газ) | мм | 12,7 | 15,9 | 15,9 | 15,9 | 15,9 |
| Дозаправка хладагентом (свыше 5 метров) | г | 12 | 30 | 30 | 30 | 30 |
| Максимальная длина фреонопровода | м | 30 | 50 | 30 | 50 | 50 |
| Максимальный перепад высоты фреонопровода | м | 20 | 25 | 20 | 30 | 30 |
| Диаметр линии отвода конденсата внутреннего блока | мм² | 25 | 25 | 25 | 25 | 25 |
| Кабель электропитания | мм² | 3×2,5 | 3×2,5 | 5×2,5 | 5×2,5 | 5×2,5 |
| Соединительный кабель | мм² | 4×1,0 | 4×1,0 | 4×1,0 | 4×1,0 | 4×1,0 |
| Автоматический выключатель (А) | А | 16 | 25 | 25 | 25 | 25 |
| Рекомендуемая площадь помещения, до | м² | 53 | 73 | 111 | 141 | 161 |
| Пульт управления | | LZ-UPW4FT | | | | |
| **Диапазон рабочих температур наружного воздуха** | | | | | | |
| Охлаждение | °C | от –15 до +50 | | | | |
| Обогрев | °C | от –15 до +24 | | | | |

Класс энергетической эффективности определен в соответствии с приказом МинПромТорга РФ № 357 от 29.04.10 (ред. от 12.12.11).

* Все бытовые и полупромышленные внутренние и наружные блоки LESSAR (кроме серии ENIGMA и высоконапорных канальных блоков) теперь защищены специальным антикоррозийным покрытием Golden Fin.





## Канальные блоки ECO ENERGY

- Встроенная помпа
- +50 Работа на охлаждение при t наружного воздуха до +50 °C
- Компактный размер
- GF Специальное антикоррозийное покрытие **Golden Fin***

### В комплекте

Пульт управления LZ-UPW4F проводной

Фильтр с фланцем LZ-DOF

### Опции

Описание систем управления — на стр. 54.

Пульт управления LZ-KNP беспроводной

Пульт управления LZ-UPW7 центральный

Инверторные канальные внутренние блоки предназначены для кондиционирования одного или нескольких помещений одновременно. Внутренние блоки таких кондиционеров устанавливаются в систему подвесных потолков, и воздух распределяется воздуховодами по кондиционируемым помещениям.

Скрытый способ их монтажа не нарушает дизайн интерьера, оставляя на виду лишь изящные декоративные решетки для подачи воздуха.

### Технические характеристики

| Блок внутренний | | LS-HE12DWE2 | LS-HE18DWE2 | LS-HE24DWA2 | LS-HE36DVA4 | LS-HE48DVA4 | LS-HE55DVA4 |
|---|---|---|---|---|---|---|---|
| **Блок наружный** | | LU-HE12UWE2 | LU-HE18UWE2 | LU-HE24UWA2 | LU-HE36UVA4 | LU-HE48UVA4 | LU-HE55UVA4 |
| Холодопроизводительность | BTU/h | 12000 (1800–13607) | 18000 (8700–20000) | 25000 (11000–27200) | 38000 (14500–39500) | 48000 (12000–48800) | 55000 (25000–60000) |
| | кВт | 3,52 (0,53–3,99) | 5,28 (2,55–5,86) | 7,33 (3,22–7,97) | 11,14 (4,25–11,58) | 14,07 (3,52–14,30) | 16,12 (7,33–17,58) |
| Теплопроизводительность | BTU/h | 13000 (3400–14975) | 19000 (7500–2100) | 29000 (11800–30500) | 40500 (16500–43500) | 53000 (21500–58000) | 64000 (26500–70000) |
| | кВт | 3,81 (1,00–4,39) | 5,57 (2,20–6,15) | 8,50 (3,46–8,94) | 11,87 (4,84–12,75) | 15,53 (6,30–17,00) | 18,76 (7,77–20,51) |
| EER/COP (SEER/SCOP) Класс | | (6,1 A++/4 A+) | (6,1 A++/4 A+) | (6,1 A++/4 A+) | 2,9 C/4,1 A | 2,6 D/3,8 A | 2,55 D/3,9 A |
| Потребляемая мощность (охлаждение) | кВт | 1,053 (0,155–1,373) | 1,530 (0,710–2,150) | 2,155 (0,190–2,700) | 3,840 (0,950–4,050) | 5,450 (0,950–5,600) | 6,321 (2,528–6,953) |
| Потребляемая мощность (обогрев) | кВт | 1,038 (0,302–1,390) | 1,510 (0,740–1,760) | 2,250 (0,390–2,400) | 2,895 (0,850–3,650) | 4,088 (1,000–4,890) | 4,810 (1,020–6,200) |
| Рабочий ток (охлаждение/обогрев) | А | 4,75 (1,30–6,09)/ 4,52 (1,48–6,15) | 7,10 (3,20–9,56)/ 6,80 (3,30–7,70 | 10,0 (0,83–11,74)/ 9,78 (1,70–10,43) | 6,80 (1,80–6,90)/ 5,40 (1,60–6,30) | 9,50 (2,30–9,70)/ 8,10 (2,50–8,80) | 11,00 (3,10–11,60)/ 8,30 (2,10–10,50) |
| Характеристики электрической цепи | ф/В/Гц | 1/220/50 | | | 3/380/50 | | |
| Тип хладагента | | R32 | | R410A | | | |
| Количество хладагента | кг | 0,71 | 1,15 | 1,8 | 3 | 3,65 | 4 |
| **Внутренний блок** | | | | | | | |
| Размеры (Ш×Г×В) | мм | 700×506×200 | 880×674×210 | 1100×774×249 | 1360×774×249 | 1200×874×300 | 1200×874×300 |
| Упаковка (Ш×Г×В) | мм | 860 × 540 × 285 | 1070×725×280 | 1305×805×315 | 1570×805×330 | 1405×915×365 | 1405×915×365 |
| Масса (нетто/брутто) | кг | 17,8/21,5 | 24,4/29,6 | 32,3/39,1 | 40,5/48,2 | 47,6/55,8 | 47,4/56,1 |
| Расход воздуха внутреннего блока | м³/ч | 300/480/600 | 515/706/911 | 825/1035/1229 | 1500/1800/2100 | 1680/2040/2400 | 1820/2210/2600 |
| Уровень звукового давления внутреннего блока | дБ | 30/32/34,5 | 35/39/42 | 37/39/41 | 38/40,5/44 | 43/45,5/47,5 | 46/48,5/50 |
| Стандартное статическое давление | Па | 25 | 25 | 25 | 37 | 50 | 50 |
| Диапазон статического давления | Па | 0–60 | 0–100 | 0–160 | 0–160 | 0–160 | 0–160 |
| **Соединительные трубы** | | | | | | | |
| Диаметр соединительных труб (жидкость) | мм | 6,35 | 6,35 | 9,52 | 9,52 | 9,52 | 9,52 |
| Диаметр соединительных труб (газ) | мм | 9,52 | 12,7 | 15,9 | 15,9 | 15,9 | 15,9 |
| Максимальная длина фреонопровода | м | 25 | 30 | 50 | 30 | 50 | 50 |
| Максимальный перепад высоты фреонопровода | м | 10 | 20 | 25 | 20 | 30 | 30 |
| Диаметр линии отвода конденсата, внутр. / наруж. блок | мм | 25 | 25 | 25 | 25 | 25 | 25 |
| Дозаправка хладагентом (свыше 5 метров) | г | 12 | 12 | 30 | 30 | 30 | 30 |
| Рекомендуемая площадь помещения, до | м² | 36 | 52 | 73 | 111 | 140 | 160 |
| Кабель электропитания | мм² | 3×2,5 | 3×2,5 | 3×2,5 | 5×2,5 | 5×2,5 | 5×2,5 |
| Соединительный кабель | мм² | 4×1,0 | 4×1,0 | 4×1,0 | 4×1,0 | 4×1,0 | 4×1,0 |
| Автоматический выключатель | А | 16 | 16 | 25 | 25 | 25 | 25 |
| Пульт управления | | LZ-UPW4F | | | | | |
| **Диапазон рабочих температур наружного воздуха** | | | | | | | |
| Охлаждение | °C | от –15 до +50 | | | | | |
| Обогрев | °C | от –15 до +24 | | | | | |

Класс энергетической эффективности определен в соответствии с приказом МинПромТорга РФ № 357 от 29.04.10 (ред. от 12.12.11).

* Все бытовые и полупромышленные внутренние и наружные блоки LESSAR (кроме серии ENIGMA и высоконапорных канальных блоков) теперь защищены специальным антикоррозийным покрытием Golden Fin.

# Наружные блоки переменной производительности

## Универсальные блоки ECO ENERGY

- Низкий уровень шума
- +50 Работа на охлаждение при t наружного воздуха до +50 °C
- GF Специальное антикоррозийное покрытие **Golden Fin***

**DC-инверторный компрессор**

Кондиционеры оснащены DC-инверторными компрессорами, благодаря которым они имеют переменную мощность охлаждения или нагрева. Процесс работы инверторного компрессора не построен на чередовании циклов включения и выключения компрессора на полную мощность, как это реализовано в кондиционерах постоянной производительности, поэтому инверторные сплит-системы LESSAR ECO ENERGY более точно поддерживают заданную температуру и обладают меньшим шумом по сравнению с обычными кондиционерами, а экономия электроэнергии по сравнению с неинверторными сплит-системами может достигать 50 %.

## Технические характеристики

| Блок наружный | | LU-HE12UWE2 | LU-HE18UWE2 | LU-HE24UWA2 | LU-HE24UVA2 | LU-HE36UVA4 | LU-HE48UVA4 | LU-HE55UVA4 |
|---|---|---|---|---|---|---|---|---|
| Совместимые модели внутренних блоков | | LS-HE12BCWE2 | LS-HE18BCWE2 | | LS-HE24BVA2 | LS-HE36BVA4 | LS-HE48BVA4 | LS-HE55BVA4 |
| | | | LS-HE18TWE2 | LS-HE24TWA2 | | LS-HE36TVA4 | LS-HE48TVA4 | LS-HE55TVA4 |
| | | LS-HE12DWE2 | LS-HE18DWE2 | LS-HE24DWA2 | | LS-HE36DVA4 | LS-HE48DVA4 | LS-HE55DVA4 |
| Максимальная потребляемая мощность | кВт | 1,85 | 2,95 | 3,7 | 3,7 | 5 | 6,7 | 7,6 |
| Максимальный ток | А | 9,0 | 13,5 | 19 | 19 | 10 | 14 | 14 |
| Характеристики электрической цепи | ф/В/Гц | 1/220/50 | | | | 3/380/50 | | |
| Хладагент | | R32 | | R410A | | | | |
| Количество хладагента | кг | 0,71 | 1,15 | 1,80 | 1,90 | 3,00 | 3,65 | 4,00 |
| Марка компрессора | | GMCC | | | | | | |
| **Наружный блок** | | | | | | | | |
| Размеры (Ш×Г×В) | мм | 765×303×555 | 805×330×554 | 890×342×673 | 890×342×673 | 946×410×810 | 946×410×810 | 952×415×1333 |
| Упаковка (Ш×Г×В) | мм | 887×337×610 | 915×370×615 | 995×398×740 | 995×398×740 | 1090×500×885 | 1090×500×885 | 1095×495×1480 |
| Масса (нетто/брутто) | кг | 26,6/29,0 | 32,5/35,2 | 45,1/48,3 | 44/47,3 | 77,9/82,7 | 86,7/91,4 | 107,1/121,3 |
| Уровень звукового давления | дБ | 53,6 | 55 | 60 | 60 | 60 | 63,5 | 63,5 |
| **Соединительные трубы** | | | | | | | | |
| Диаметр соединительных труб (жидкость) | мм | 6,35 | 6,35 | 9,52 | 9,52 | 9,52 | 9,52 | 9,52 |
| Диаметр соединительных труб (газ) | мм | 9,52 | 12,7 | 15,9 | 15,9 | 15,9 | 15,9 | 15,9 |
| Максимальная длина фреонопровода | м | 25 | 30 | 50 | 25 | 30 | 50 | 50 |
| Максимальный перепад высоты фреонопровода | м | 10 | 20 | 25 | 15 | 20 | 30 | 30 |
| Дозаправка хладагентом (свыше 5 м) | г | 12 | 12 | 30 | 30 | 30 | 30 | 30 |
| Кабель электропитания | мм² | 3×2,5 | 3×2,5 | 3×2,5 | 3×2,5 | 5×2,5 | 5×2,5 | 5×2,5 |
| Соединительный кабель | мм² | 4×1,5 | 4×1,5 | 4×1,5 | 4×1,5 | 4×1,5 | 4×1,5 | 4×1,5 |
| Автоматический выключатель | А | 16 | 16 | 25 | 25 | 25 | 25 | 25 |
| **Диапазон рабочих температур наружного воздуха** | | | | | | | | |
| Охлаждение | °C | от −15 до +50 | | от −15 до +50 | | | | |
| Обогрев | °C | от −15 (−20**) до +24 | | от −15 до +24 | | | | |

**Внимание**
Наружный блок LU-HE24UWA2 не может быть подключен к внутреннему блоку LS-HE24BVA2.

* Все бытовые и полупромышленные внутренние и наружные блоки LESSAR (кроме серии ENIGMA и высоконапорных канальных блоков) теперь защищены специальным антикоррозийным покрытием Golden Fin.
** Только для кассетных блоков LS-HE12BCWE2/LU- HE12BCWE2 и LS-HE18BCWE2/LU- HE18BCWE2.





# Колонные блоки постоянной производительности

## Внутренние и наружные блоки

- Низкий уровень шума
- GF Специальное антикоррозийное покрытие **Golden Fin***
- Двойной автосвинг
- Распределение потоков воздуха

В комплекте

Пульт управления
LZ-KNP

Внутренние блоки колонных сплит-систем серии LESSAR Business предназначены для установки на полу. Используются, как правило, в холлах гостиниц, залах ресторанов, конференц-залах, магазинах и других общественных помещениях, где невозможно установить блок на стену или потолок и где требуется большая холодопроизводительность.

Сильный поток охлажденного воздуха равномерно распределяется по всему помещению. В корпусе имеются распределительные жалюзи с автоматическим регулированием воздушного потока.

## Технические характеристики

| Блок внутренний | | LS-H24SKA2A | LS-H48SKA4A | LS-H55SKA4A |
|---|---|---|---|---|
| **Блок наружный** | | **LU-H24SKA2A** | **LU-H48SKA4A** | **LU-H55SKA4A** |
| Холодопроизводительность | BTU/h | 24000 | 48000 | 58500 |
| | кВт | 7,03 | 14,06 | 17,14 |
| Теплопроизводительность | BTU/h | 27000 | 55000+12000 | 64500+12000 |
| | кВт | 7,91 | 16,12+3,52 | 18,9+3,52 |
| Коэффициент энергоэффективности охлаждение (EER) | | 2,9 (C) | 2,65 (D) | 2,56 (E) |
| Коэффициент энергоэффективности обогрев (COP) | | 3,2 (C) | 3,01 (D) | 3,38 (C) |
| Потребляемая мощность (охлаждение) | кВт | 2,425 | 5,300 | 6,700 |
| Потребляемая мощность (обогрев) | кВт | 2,470 | 5,350 + 3,700 | 5,590 + 3,900 |
| Рабочий ток (охлаждение/обогрев) | А | 11,00/11,00 | 9,50/10,00 + 5,30 | 11,50/11,00 + 5,70 |
| Характеристики электрической цепи | ф/В/Гц | 1/220/50 | 3/380/50 | |
| Тип хладагента | | R410A | | |
| Количество хладагента | кг | 1,92 | 3,3 | 3,3 |
| **Внутренний блок** | | | | |
| Размеры (Ш×Г×В) | мм | 510×315×1750 | 540×350×1800 | 600×455×1934 |
| Упаковка (Ш×Г×В) | мм | 655×430×1910 | 685×480×1910 | 755×585×2080 |
| Масса (нетто/брутто) | кг | 38,4/49,0 | 51,3/65,5 | 67,0/85,6 |
| Расход воздуха внутреннего блока | м³/ч | 800/910 | 1180/1488 | 1984/2326 |
| Уровень звукового давления внутреннего блока | дБ | 40/47 | 46/54 | 50/54 |
| **Наружный блок** | | | | |
| Размеры (Ш×Г×В) | мм | 890×342×673 | 900×350×1170 | 900×350×1170 |
| Упаковка (Ш×Г×В) | мм | 995×398×740 | 1032×443×1307 | 1032×443×1307 |
| Масса (нетто/брутто) | кг | 55,5/58,7 | 98,6/109,3 | 99,7/111,2 |
| Расход воздуха наружного блока | м³/ч | 3650 | 6000 | 6500 |
| Уровень звукового давления наружного блока | дБ | 59 | 63 | 64 |
| Марка компрессора | | GMCC | PANASONIC | |
| **Соединительные трубы** | | | | |
| Диаметр соединительных труб (жидкость) | мм | 9,52 | 9,52 | 9,52 |
| Диаметр соединительных труб (газ) | мм | 15,90 | 19,00 | 19,00 |
| Максимальная длина фреонопровода | м | 25 | 50 | 50 |
| Максимальный перепад высоты фреонопровода | м | 15 | 30 | 30 |
| Диаметр линии отвода конденсата, внутр/наруж. блок | мм | 32 | 32 | 32 |
| Дозаправка хладагентом (свыше 5 метров) | г | 65 | 65 | 65 |
| Рекомендуемая площадь помещения, до | м² | 70 | 141 | 171 |
| Кабель электропитания | мм² | 3×4 | 5×2,5 | 5×2,5 |
| Соединительный кабель | мм² | 3×2,5 + 3×0,75 | 5×1,5 + 3×0,75 | 5×1,5 + 3×0,75 |
| Автоматический выключатель | А | 25 | 32 | 32 |
| **Диапазон рабочих температур наружного воздуха** | | | | |
| Охлаждение | °C | от +18 до +43 | от +18 до +43 | от −15 до +43 |
| Обогрев | °C | от −7 до +24 | от −7 до +24 | от −7 до +24 |

Класс энергетической эффективности определен в соответствии с приказом МинПромТорга РФ № 357 от 29.04.10 (ред. от 12.12.11).

* Все бытовые и полупромышленные внутренние и наружные блоки LESSAR (кроме серии ENIGMA и высоконапорных канальных блоков) теперь защищены специальным антикоррозийным покрытием Golden Fin.

# Канальные блоки постоянной производительности

## Внутренние и наружные блоки большой мощности

Низкий уровень шума

Улучшенная конструкция теплообменника

**В комплекте**

Пульт управления
LZ-UPW4F
проводной

**Опция**

Пульт управления
LZ-KNP
беспроводной

Высокое статическое давление канальных кондиционеров большой мощности позволяет использовать разветвленную сеть воздуховодов и обеспечить холодоснабжение в большом количестве небольших помещений или организовать кондиционирование воздуха в цехе или ангаре, холле гостиницы, бизнес-центре и других помещениях большой площади.

## Технические характеристики

| Блок внутренний | | LS-H76DIA4 | LS-H96DMA4 | LS-H150DIA4 | LS-H192DIA4 |
|---|---|---|---|---|---|
| Блок наружный | | LU-H76DIA4 | LU-H96DMA4 | LU-H150DIA4 | LU-H192DIA4 |
| Холодопроизводительность | BTU/h | 76000 | 96000 | 150100 | 192000 |
| | кВт | 22,3 | 28,1 | 44,0 | 56,3 |
| Теплопроизводительность | BTU/h | 85300 | 106000 | 160300 | 200000 |
| | кВт | 25,0 | 31,1 | 47,0 | 58,6 |
| Коэффициент энергоэффективности охлаждение (EER) | | 2,97 (C) | 2,93 (C) | 2,7 (D) | 2,56 (E) |
| Коэффициент энергоэффективности обогрев (COP) | | 3,01 (D) | 3,02 (D) | 2,99 (D) | 3,04 (D) |
| Потребляемая мощность (охлаждение) | кВт | 7,500 | 9,600 | 16,300 | 22,000 |
| Потребляемая мощность (обогрев) | кВт | 8,300 | 10,300 | 15,700 | 19,300 |
| Рабочий ток (охлаждение/обогрев) | А | 5,2 | 5,8 | 12,1 | 20,9 |
| Характеристики электрической цепи | ф/В/Гц | 3/380/50 | | | |
| Тип хладагента | | R410A | | | |
| Количество хладагента | кг | 5,4 | 6 | 10 | 11,8 |
| **Внутренний блок** | | | | | |
| Размеры (Ш×Г×В) | мм | 1452×797×462 | 1452×716×462 | 1988×906×669 | 1988×906×669 |
| Упаковка (Ш×Г×В) | мм | 1555×875×500 | 1555×875×500 | 2095×964×800 | 2095×964×800 |
| Масса (нетто/брутто) | кг | 94/106 | 97/109 | 208/220 | 215/230 |
| Расход воздуха внутреннего блока | м³/ч | 4500 | 5100 | 8500 | 10800 |
| Уровень звукового давления внутреннего блока | дБ | 56 | 56 | 63 | 65 |
| Стандартное статическое давление | Па | 196 | 196 | 196 | 196 |
| **Наружный блок** | | | | | |
| Размеры (Ш×Г×В) | мм | 1260×700×908 | 1312×658×919 | 1250×765×1615 | 1390×765×1615 |
| Упаковка (Ш×Г×В) | мм | 1320×730×1060 | 1320×730×1060 | 1305×820×1790 | 1455×830×1790 |
| Масса (нетто/брутто) | кг | 174/193 | 177/192 | 288/308 | 320/336 |
| Расход воздуха наружного блока | м³/ч | 10000 | 12000 | 12500 | 18500 |
| Уровень звукового давления наружного блока | дБ | 68 | 68 | 70 | 73 |
| Марка компрессора | | Copeland | Danfoss | Hitachi×3 | Hitachi×3 |
| **Соединительные трубы** | | | | | |
| Диаметр соединительных труб (жидкость) | мм | 9,52 | 12,7 | 16 | 16 |
| Диаметр соединительных труб (газ) | мм | 22 | 25,4 | 32 | 35 |
| Максимальная длина фреонопровода | м | 50 | 50 | 50 | 50 |
| Максимальный перепад высоты фреонопровода | м | 25 | 25 | 25 | 25 |
| Диаметр линии отвода конденсата, внутр/наруж. блок | мм | 41 | 41 | 41 | 41 |
| Дозаправка хладагентом | г | 60 | 60/120 (≥30 метров) | 180 | 200 |
| Сечение кабеля питания | мм² | 5×6,0 | 5×10,0 | 5×15,0 | 5×15,0 |
| Сечение соединительного кабеля | мм² | 4×1,0 | 4×1,0 | 4×1,0 | 4×1,0 |
| Автомат токовой защиты | А | 40 | 70 | 70 | 70 |
| Пульт управления | | LZ-UPW4F | | | |
| **Диапазон рабочих температур наружного воздуха** | | | | | |
| Охлаждение | °C | от +17 до +46 | | | |
| Обогрев | °C | от –7 до +24 | | | |

Класс энергетической эффективности определен в соответствии с приказом МинПромТорга РФ № 357 от 29.04.10 (ред. от 12.12.11).





# Канальные блоки переменной производительности

## Внутренние и наружные блоки большой мощности

Низкий уровень шума

DC INVERTER Инверторный компрессор

**В комплекте**

Пульт управления
LZ-HJPW
проводной

**Опция**

Пульт управления
LZ-KNP
беспроводной

Высокое статическое давление канальных кондиционеров большой мощности позволяет использовать разветвленную сеть воздуховодов и обеспечить холодоснабжение в большом количестве небольших помещений или организовать кондиционирование воздуха в цехе или ангаре, холле гостиницы, бизнес-центре и других помещениях большой площади.

## Технические характеристики

| Блок внутренний | | LS-HE96DTA4 |
|---|---|---|
| Блок наружный | | LU-HE96DTA4 |
| Холодопроизводительность | BTU/h | 96000 |
| | кВт | 28,0 |
| Теплопроизводительность | BTU/h | 105776 |
| | кВт | 31,0 |
| SEER (Класс) | | 3,8 (D) |
| SCOP (Класс) | | 4,62 (A++) |
| Потребляемая мощность (охлаждение) | кВт | 11,200 |
| Потребляемая мощность (обогрев) | кВт | 9,390 |
| Рабочий ток (охлаждение/обогрев) | А | 21,60/19,00 |
| Характеристики электрической цепи | ф/В/Гц | 3/380/50 |
| Тип хладагента | | R410A |
| Количество хладагента | кг | 6 |
| **Внутренний блок** | | |
| Размеры (Ш×Г×В) | мм | 1366×722×450 |
| Упаковка (Ш×Г×В) | мм | 1555×875×500 |
| Масса (нетто/брутто) | кг | 90/99 |
| Расход воздуха внутреннего блока | м³/ч | 4600 |
| Уровень звукового давления внутреннего блока | дБ | 51/53/55 |
| Стандартное статическое давление | Па | 150 |
| Диапазон статического давления | Па | 50–200 |
| **Наружный блок** | | |
| Размеры (Ш×Г×В) | мм | 1120×400×1558 |
| Упаковка (Ш×Г×В) | мм | 1270×565×1720 |
| Масса (нетто/брутто) | кг | 142/157 |
| Уровень звукового давления наружного блока | дБ | 60 |
| Марка компрессора | | GMCC |
| **Соединительные трубы** | | |
| Диаметр соединительных труб (жидкость) | мм | 9,52 |
| Диаметр соединительных труб (газ) | мм | 22,1/25,4 |
| Максимальная длина фреонопровода | м | 50 |
| Максимальный перепад высоты фреонопровода | м | 25 |
| Дозаправка хладагентом | г | 57 |
| Сечение кабеля питания | мм² | 5×6,0 |
| Сечение соединительного кабеля | мм² | 3×0,75 |
| Автомат токовой защиты | А | 50 |
| **Диапазон рабочих температур наружного воздуха** | | |
| Охлаждение | °C | от +10 до +55 |
| Обогрев | °C | от –15 до +27 |

Класс энергетической эффективности определен в соответствии с приказом МинПромТорга РФ № 357 от 29.04.10 (ред. от 12.12.11).

# Схемы подключения

## Блоки переменной производительности

LS-HE12BCWE2, LS-HE12DWE2, LU-HE12UWE2
LS-HE24BVA2, LU-HE24UVA2, LS-HE18BCWE2
LS-HE18TWE2, LS-HE18DWE2, LU-HE18UWE2
LS-HE24TWA2, LS-HE24DWA2, LU-HE24UWA2

**Электропитание**
Наружный блок
220 В/50 Гц
3×2,5 мм²

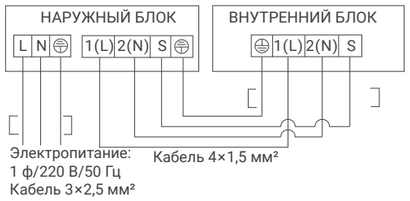


LS-HE36BVA4, LU-HE48BVA4, LS-HE55BVA4
LS-HE48TVA4, LS-HE55TVA4, LS-HE36DVA4
LS-HE48DVA4, LS-HE55DVA4, LU-HE36UVA4
LU-HE48UVA4, LU-HE55UVA4, LS-HE36TVA4

**Электропитание**
Наружный блок
380 В/50 Гц
5×2,5 мм²

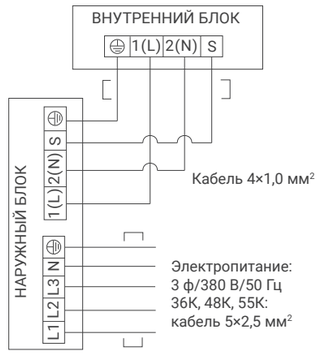


## Блоки постоянной производительности

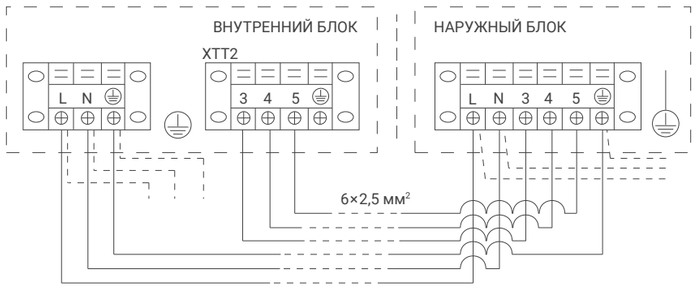


LS-H24SKA2A/LU-H24SKA2A

**Внимание**
Возможно раздельное подключение электропитания.

**Электропитание**

| Внутренний блок | Наружный блок |
|---|---|
| 220 В/50 Гц | 220 В/50 Гц |
| 3×4,0 мм² | 3×2,5 мм² |

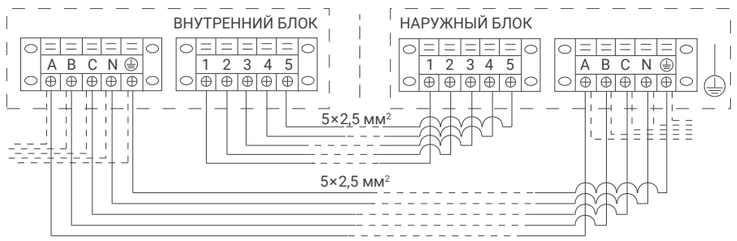


LS-H48SKA4A/LU-H48SKA4A,
LS-H55SKA4A/LU-H55SKA4A

**Внимание**
Возможно раздельное подключение электропитания.

**Электропитание**

| Внутренний блок | Наружный блок |
|---|---|
| 220 В/50 Гц | 380 В/50 Гц |
| 5×4,0 мм² | 5×4,0 мм² |

## Блоки постоянной производительности

LS-H76DIA4, LS-H96DMA4
LS-H150DIA4, LS-H192DIA4
LU-H76DIA4, LU-H96DMA4
LU-H150DIA4, LU-H192DIA4

**Электропитание**

| Внутренний блок | Наружный блок |
|---|---|
| 220 В/50 Гц | 380 В/50 Гц |
| 3×2,5 мм² | 5×6,0 мм² |

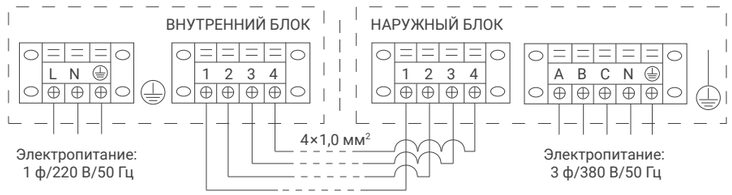


## Блоки переменной производительности

LS-HE96DTA4, LU-HE96DTA4

**Электропитание**

| Внутренний блок | Наружный блок |
|---|---|
| 220 В/50 Гц | 380 В/50 Гц |
| 3×2,5 мм² | 5×6,0 мм² |

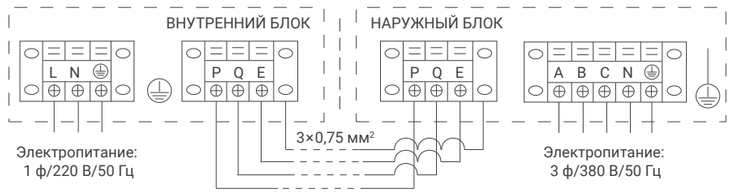

# Габаритные чертежи

## Блоки переменной производительности ECO ENERGY

LS-HE12BCWE2
LS-HE18BCWE2

LS-HE24BVA2
LS-HE36BVA4
LS-HE48BVA4
LS-HE55BVA4

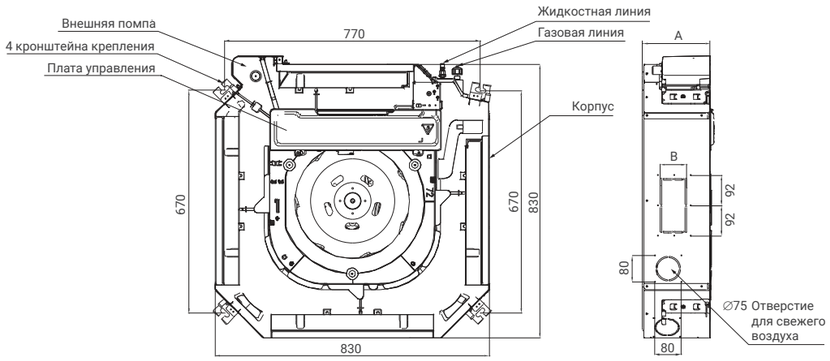


| Модель внутреннего блока | A, мм |
|---|---|
| LS-HE24BVA2 | 205 |
| LS-HE36BVA4 | 245 |
| LS-HE48BVA4 | 245 |
| LS-HE55BVA4 | 287 |

LS-HE18TWE2
LS-HE24TWA2
LS-HE36TVA4
LS-HE48TVA4
LS-HE55TVA4

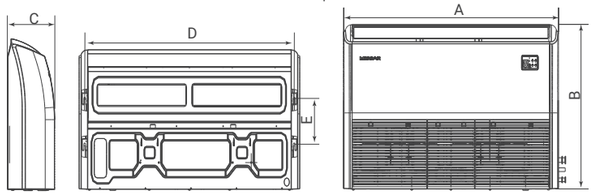


| Модель внутреннего блока | A, мм | B, мм | C, мм | D, мм | E, мм |
|---|---|---|---|---|---|
| LS-HE18TWE2 | 1068 | 675 | 235 | 983 | 220 |
| LS-HE24TWA2 | 1068 | 675 | 235 | 983 | 220 |
| LS-HE36TVA4 | 1650 | 675 | 235 | 1565 | 220 |
| LS-HE48TVA4 | 1650 | 675 | 235 | 1565 | 220 |
| LS-HE55TVA4 | 1650 | 675 | 235 | 1565 | 220 |

LS-HE12DWE2
LS-HE18DWE2
LS-HE24DWA2
LS-HE36DVA4
LS-HE48DVA4
LS-HE55DVA4

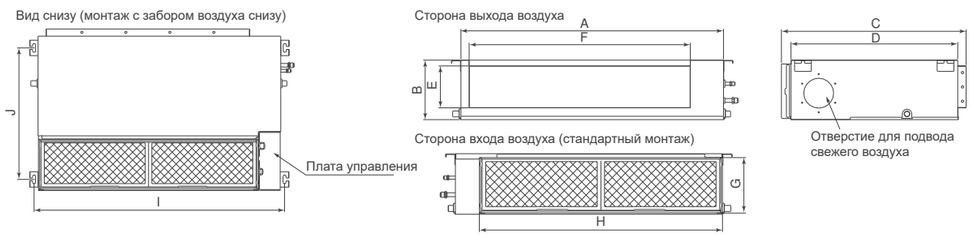


| Модель внутреннего блока | A, мм | B, мм | C, мм | D, мм | E, мм | F, мм | G, мм | H, мм | I, мм | J, мм |
|---|---|---|---|---|---|---|---|---|---|---|
| LS-HE12DWE2 | 700 | 200 | 506 | 450 | 152 | 537 | 186 | 599 | 741 | 360 |
| LS-HE18DWE2 | 880 | 210 | 674 | 600 | 136 | 706 | 190 | 782 | 920 | 508 |
| LS-HE24DWA2 | 1100 | 249 | 774 | 700 | 175 | 926 | 228 | 1001 | 1140 | 598 |
| LS-HE36DVA4 | 1360 | 249 | 774 | 700 | 175 | 1186 | 228 | 1261 | 1400 | 598 |
| LS-HE48DVA4 | 1200 | 300 | 874 | 800 | 227 | 1044 | 280 | 1101 | 1240 | 697 |
| LS-HE55DVA4 | 1200 | 300 | 874 | 800 | 227 | 1044 | 280 | 1101 | 1240 | 697 |

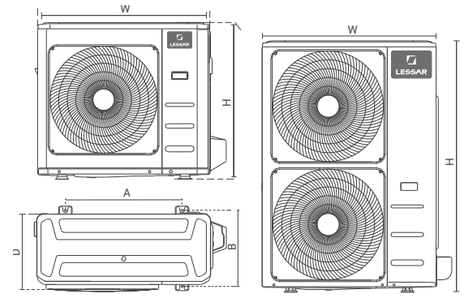


LU-HE12UWE2, LU-HE18UWE2, LU-HE24UWA2
LU-HE24UVA2, LU-HE36UVA4, LU-HE36UVA4
LU-HE48UVA4, LU-HE55UVA4

| Модель наружного блока | W, мм | A, мм | B, мм | D, мм | H, мм |
|---|---|---|---|---|---|
| LU-HE12UWE2 | 765 | 452 | 286 | 303 | 555 |
| LU-HE18UWE2 | 805 | 511 | 317 | 330 | 554 |
| LU-HE24UWA2 | 890 | 663 | 354 | 342 | 673 |
| LU-HE24UVA2 | 890 | 663 | 354 | 342 | 673 |
| LU-HE36UVA4 | 946 | 673 | 403 | 410 | 810 |
| LU-HE48UVA4 | 946 | 673 | 403 | 410 | 810 |
| LU-HE55UVA4 | 952 | 635 | 404 | 415 | 1333 |

## Блоки постоянной производительности

LS-H76DIA4

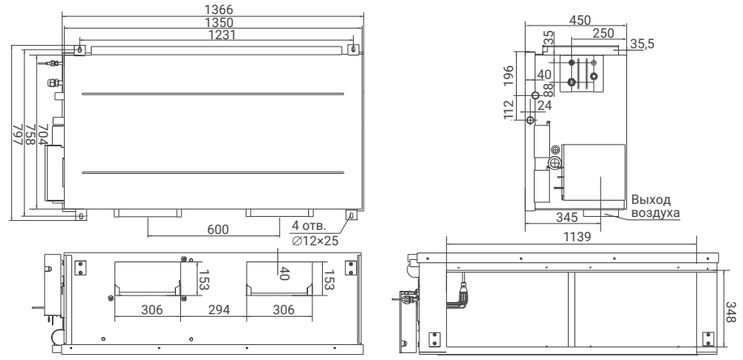


LS-H96DMA4

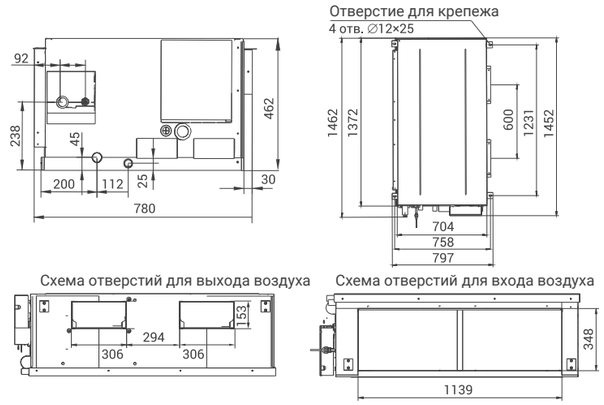


LU-H76DIA4

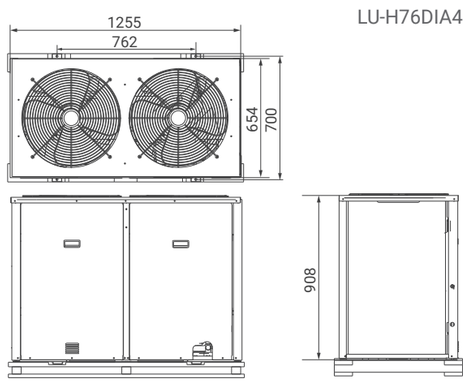


LU-H96DMA4

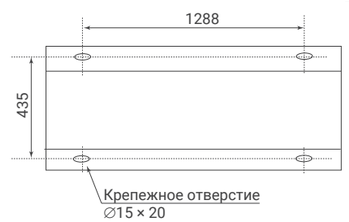

# Габаритные чертежи

## Блоки постоянной производительности

LS-H24SKA2A/LU-H24SKA2A
LS-H48SKA4A/LU-H48SKA4A
LS-H55SKA4A/LU-H55SKA4A

| Модель (внутренний блок) | W, мм | D, мм | H, мм |
|---|---|---|---|
| LS-H24SKA2A | 510 | 315 | 1750 |
| LS-H48SKA4A | 540 | 350 | 1800 |
| LS-H55SKA4A | 600 | 455 | 1934 |

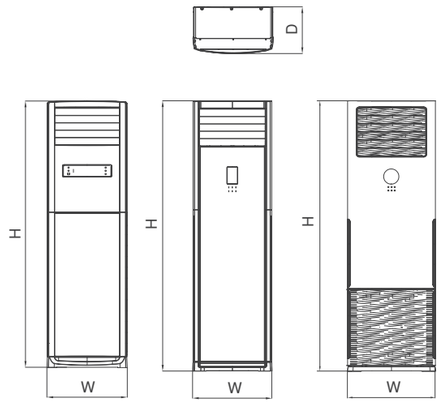


| Модель (наружный блок) | A, мм | B, мм | C, мм | E, мм | F, мм |
|---|---|---|---|---|---|
| LU-H24SKA2A | 890 | 673 | 342 | 663 | 354 |
| LU-H48SKA4A | 900 | 1170 | 350 | 590 | 378 |
| LU-H55SKA4A | 900 | 1170 | 350 | 590 | 378 |

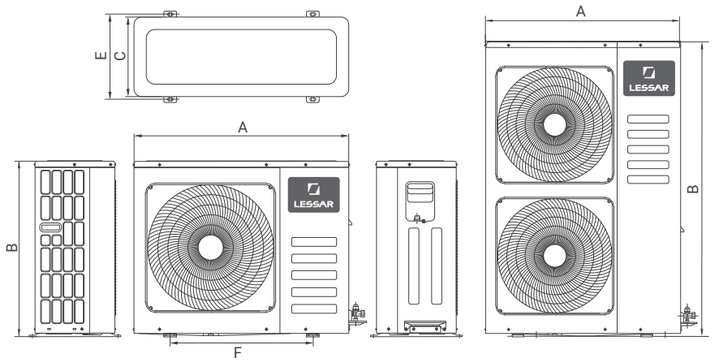


LS-H150DIA4

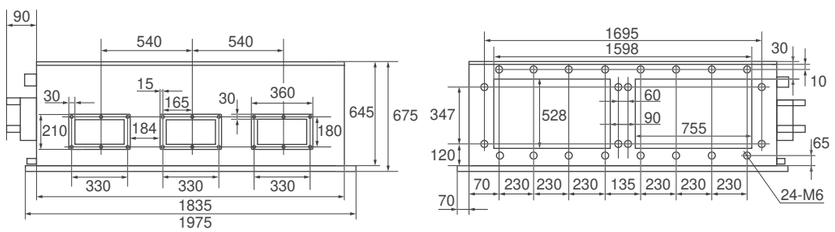


Сторона нагнетания воздуха

Сторона забора воздуха

LS-H192DIA4

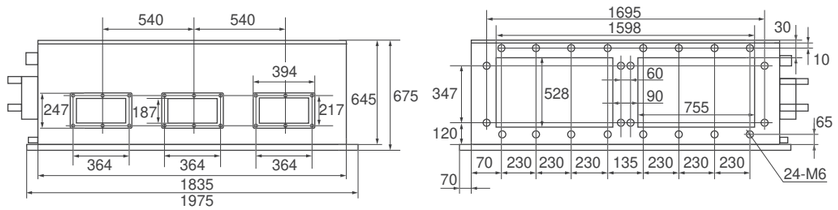


Сторона нагнетания воздуха

Сторона забора воздуха

LU-H150DIA4

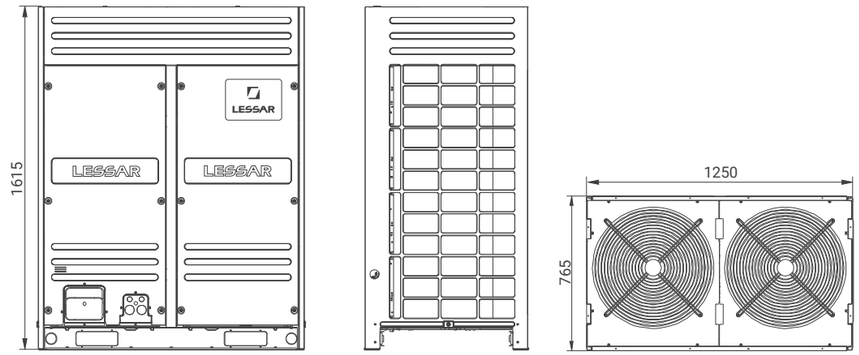


LU-H192DIA4

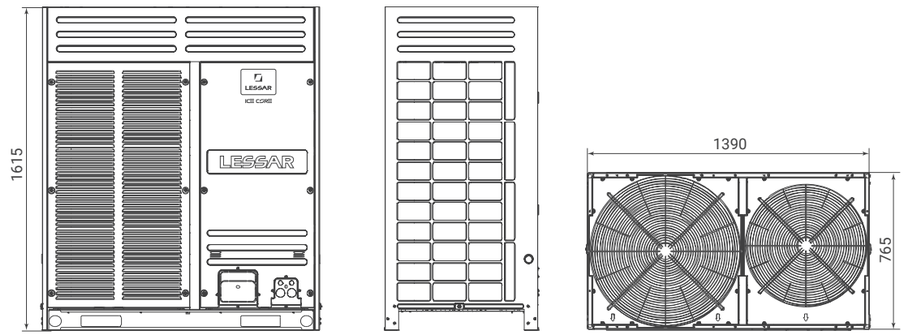


LS-HE96DTA4

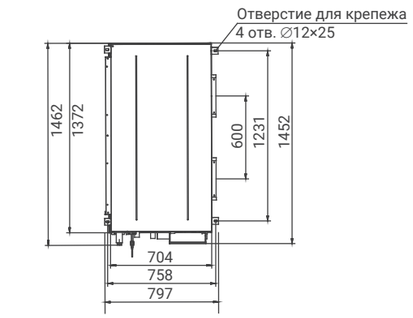


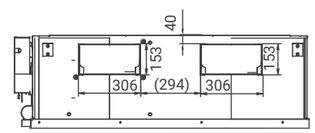


Схема отверстий для выхода воздуха

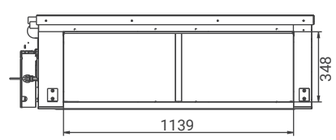


Схема отверстий для входа воздуха

LU-HE96DTA4

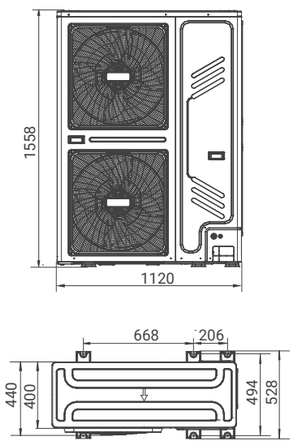

# Аксессуары

## Беспроводные пульты управления

Пульт управления
LZ-KNP

Поставляется в комплекте с колонными внутренними блоками полупромышленных сплит-систем.

Может быть использован в качестве опционального пульта со всей линейкой полупромышленных сплит-систем.

## Индивидуальные проводные пульты управления

Пульт управления
LZ-UPW4F

Пульт управления
LZ-UPW4FT

Проводной пульт управления LZ-UPW4F пришел на замену LZ-UPW4.

Пульт позволяет задавать режимы работы кондиционера, устанавливать время включения и отключения, регулировать направление жалюзи. Длина кабеля в комплекте — 6 м. Максимально допустимая длина кабеля — 15 м.

Пульт LZ-UPW4F отличается от пульта LZ-UPW4 дополнительной функцией Follow Me, при включении которой внутренний блок контролирует работу по данным датчика температуры, встроенного в пульт управления.

- LZ-UPW4F поставляется в комплекте с кассетными и канальными внутренними блоками.
- LZ-UPW4FT поставляется в комплекте с напольно-потолочными внутренними блоками.

Пульт управления
LZ-UPW4L

Проводной пульт управления LZ-UPW4L пришел на замену LZ-UPW4F.

Пульт позволяет задавать режимы работы кондиционера, устанавливать время включения и отключения, регулировать направление жалюзи. Длина кабеля в комплекте — 6 м. Максимально допустимая длина кабеля — 10 м.

Пульт LZ-UPW4L полностью заменяет LZ-UPW4F, есть встроенная функция Follow Me, при включении которой внутренний блок контролирует работу по данным датчика температуры, встроенного в пульт управления.

- LZ-UPW4L поставляется в комплекте с компактными кассетными внутренними блоками.

Пульт управления
LZ-HJPW
сенсорный

Пульт управления LZ-HJPW позволяет задавать режимы работы кондиционера, устанавливать время включения и отключения, регулировать направление жалюзи.

Содержит приемник сигналов беспроводного пульта управления.

- LZ-HJPW поставляется в комплекте канальными блоками переменной производительности.

## Пульты для централизованного управления

Пульт управления
LZ-UPW7
сенсорный

Центральный пульт управления LZ-UPW7 позволяет осуществить внешнее диспетчерское управление кассетными, канальными и напольно-потолочными внутренними блоками переменной производительности.

Максимально возможно подключение 64-х кондиционеров.

## Опции

Wi-Fi-модуль
LZ-KOW

Модуль Wi-Fi управления LZ-KOW (опция) позволяет управлять кондиционером с помощью любого мобильного устройства.

Поддерживаемые ОС — IOS и Android.

В комплект входит модуль Wi-Fi.

- LZ-KOW подключается к кассетным, канальным и напольно-потолочным внутренним блокам переменной производительности.



# KLIMATPROF.ONLINE

**Ваше время бесценно. Пользуясь сервисом, вы экономите до 57 часов в год.**

Торговый Дом КЛИМАТПРОФ предлагает своим партнерам удобный инструмент работы через сервис «КЛИМАТПРОФ.ОНЛАЙН» в любое удобное время из любой точки мира

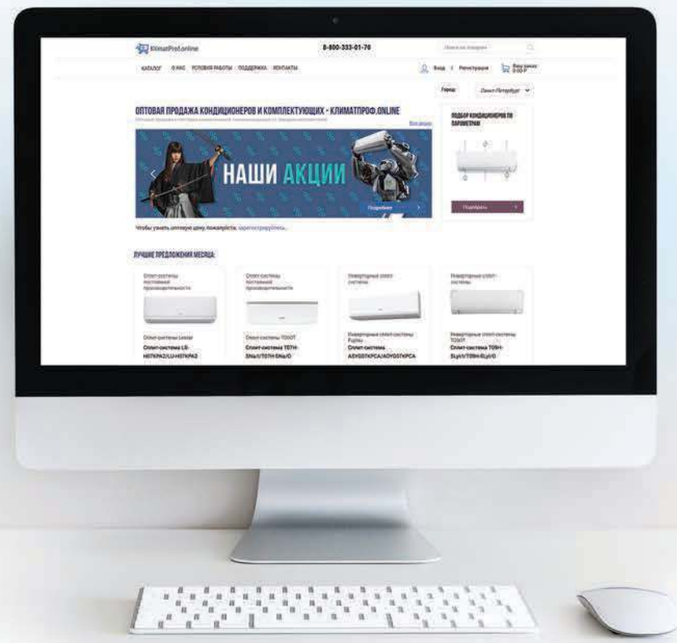


### ЭТАПЫ РАБОТЫ:

Регистрация на сайте **www.klimatprof.online.**

После подтверждения аккаунта вам будет предоставлен доступ к персональным ценовым политикам, информации по оборудованию и актуальным акциям.

Вы осуществляете заказы всего в несколько кликов в любое удобное время.

Мы резервируем оборудование вашего заказа на 48 часов.

### СЕРВИС «КЛИМАТПРОФ.ОНЛАЙН» ПРЕДОСТАВЛЯЕТ СЛЕДУЮЩИЕ ВОЗМОЖНОСТИ:

1. Доступ к актуальной информации по наличию и цене оборудования.
2. Круглосуточное резервирование товара.
3. Оперативное оформление заказа и получение счета на оплату.
4. Онлайн отслеживание статуса заказа через удобный личный кабинет.
5. Онлайн решение технических вопросов.
6. Консультация персонального менеджера в режиме онлайн.

**8-800-333-01-70**

**klimatprof.online**

HOME&BUSINESS

# СЕРИЯ LMV

## МУЛЬТИЗОНАЛЬНЫЕ СИСТЕМЫ

ICE CORE

ICE CORE EVI

# LESSAR Multy Variable **IceCore**

## Передовые технологии, воплощенные в жизнь

Климатический рынок предъявляет жесткие требования к технологичности, энергоэффективности, надежности и ценовой конкурентоспособности климатических систем. Специалисты LESSAR™ разработали мультизональные системы LESSAR LMV-IceCore, отвечающие этим высоким требованиям. Системы LESSAR LMV-IceCore призваны создавать комфортные климатические условия на крупных объектах различного назначения: торгово-развлекательных центрах, гостиницах, бизнес-центрах, жилых комплексах и др.

Уникальность систем LMV-IceCore заключается в использовании передовой технологии **IceCore** (*от англ. «ледяное ядро»*), в основе которой лежит высокоэффективный и надежный инверторный компрессор, способный справиться с постоянно меняющимися нагрузками и обеспечивающий точную работу системы.

Широкий модельный ряд мультизональных систем **LESSAR LMV-IceCore** включает в себя двухтрубные индивидуальные системы LMV-IceCore Mini C (8–17,5 кВт), LMV-IceCore Citadel V6 (20–90 кВт), модульные LMV-IceCore Alliance V6 (25,2–270 кВт), модульные с водяным охлаждением LMV-IceCore Submarine (25,2–100,5 кВт), трехтрубные модульные LMV-IceCore Heat Recover V6 (22,4–168 кВт) и модульные LMV-IceCore VC PRO (22,4–255 кВт).





## Возможность построения линейки мультизональных систем по производительности

### 1. Мультизональные системы LMV традиционного исполнения

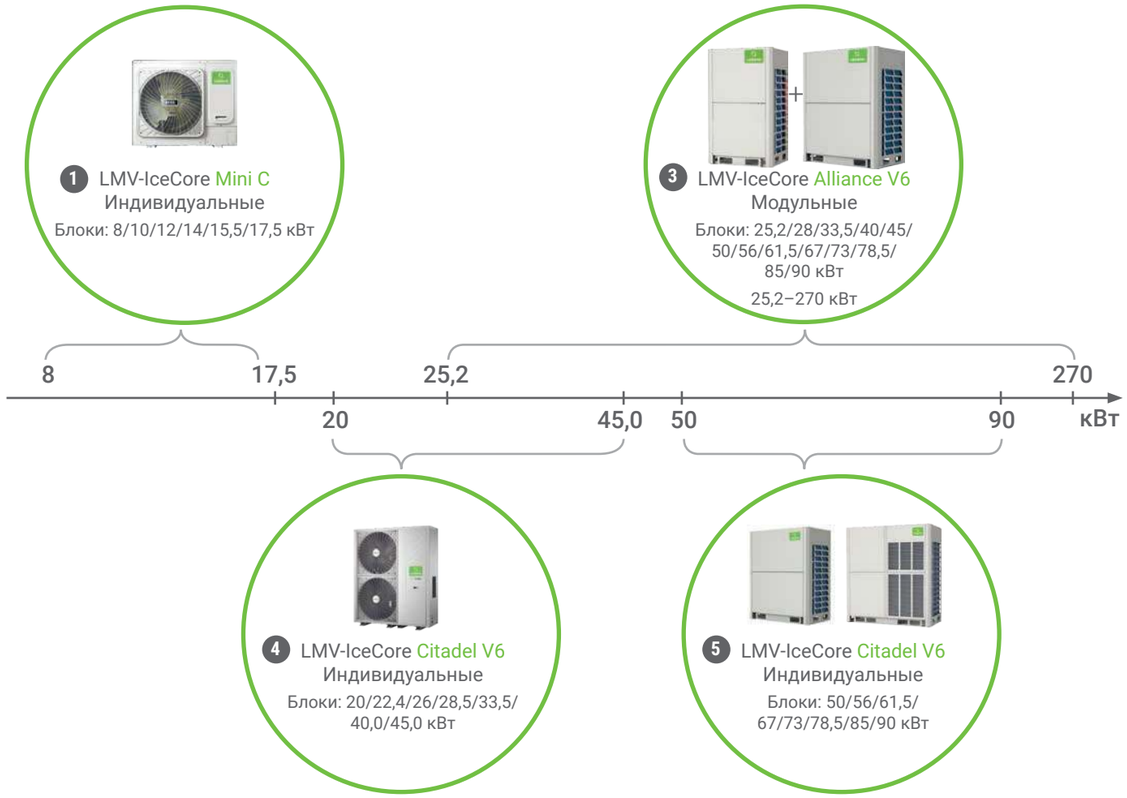


### 2. Мультизональные системы LMV специального исполнения

**1 LMV-IceCore Heat Recover V6**
Модульные
Блоки: 22,4/28/33,5/40/45/50/56 кВт
Диапазон холодопроизводительности: 22,4–168 кВт

**2 LMV-IceCore VC PRO**
Модульные
Блоки: 22,4/28/33,5/40/45/50/56/61,5/67/73/78,5/85 кВт
Диапазон холодопроизводительности: 22,4–255 кВт

**3 LMV-IceCore Submarine**
Модульные
Блоки: 25,2/28/33,5 кВт
Диапазон холодопроизводительности: 25,2–100,5 кВт

22,4 — 255 кВт

# LMV-IceCore **Mini C**

8 кВт
10 кВт
12 кВт
14 кВт
15,5 кВт
17,5 кВт

**LMV-IceCore Mini C** — наружные блоки производительностью 8, 10, 12, 14, 15,5 и 17,5 кВт с возможностью подключения до 9 внутренних блоков.

## Одновентиляторные наружные блоки

**LMV-IceCore Mini C** — это самые компактные наружные блоки мультизональных систем LESSAR. Применение новых энергоэффективных технологий позволило инженерам LESSAR создать одновентиляторный наружный блок производительностью до 17,5 кВт, рекордной для такого класса оборудования.

## Интеллектуальная технология оттайки

Программа интеллектуальной оттайки рассчитывает время, необходимое для оттаивания в соответствии с фактическим состоянием системы, исключая потери тепла.

## Охлаждение хладагентом блока управления

В оборудовании используется технология охлаждения электронного блока управления хладагентом, что предотвращает перегрев электроники при высоких температурах на улице.

## Встроенные системы безопасности

Контроль электропитания, реле давления предотвращают повреждение оборудования и гарантируют стабильную работу системы.

# LMV-IceCore **Citadel V6**

20 кВт
22,4 кВт
26 кВт
28,5 кВт
33,5 кВт
40,0 кВт
45,0 кВт

50 кВт
56 кВт
61,5 кВт
67 кВт
73 кВт
78,5 кВт
85 кВт
90 кВт

**LMV-IceCore Citadel V6** — наружные блоки производительностью от 20 до 90 кВт. Данные наружные блоки не объединяются в модульную систему с наращиванием производительности, за счет чего достигнуты более компактные размеры оборудования и снижена стоимость путем упрощения логики управления и отсутствия в элементах управления модулей, отвечающих за взаимодействие наружных блоков между собой.

**Компрессор High efficiency DC inverter twin rotary.** Инверторный компрессор нового поколения с высокой эффективностью и двойным ротором, в котором воплотились все самые актуальные инженерные решения. Применяется в моделях от 20 до 45 кВт.

**Компрессор High efficiency DC inverter scroll.** Японский инверторный компрессор высокой эффективности. Применяется в моделях от 50 до 90 кВт.

# LMV-IceCore **Alliance V6**

25,2 кВт
28 кВт
33,5 кВт
40 кВт
45 кВт
50 кВт
56 кВт
61,5 кВт
67 кВт
73 кВт
78,5 кВт
85 кВт
90 кВт

**LMV-IceCore Alliance V6** — модульные наружные блоки нового поколения производительностью от 25,2 до 90 кВт. Данные наружные блоки можно объединить в единую модульную систему, в которую может входить до 3 наружных блоков разной производительности общей мощностью до 270 кВт.

**Компрессор Full DC inverter с технологией улучшенного впрыска пара (EVI).** Применение компрессора с улучшенным впрыском пара (EVI) позволяет наружным блокам стабильно работать в режиме обогрева от −25˚С, делая возможным круглогодичное использование системы в большинстве регионов нашей страны. Эффективность работы в режиме обогрева увеличена на 10%.

**Система управления потреблением электроэнергии (EMS).** Система управления потреблением электроэнергии работает по принципу нефиксированной температуры кипения хладагента во внутренних блоках. В зависимости от реальных данных требуемой производительности каждого работающего внутреннего блока, EMS изменяет температуру кипения хладагента, увеличивая эффективность работы всей системы.

# LMV-IceCore **Heat Recover V6**

22,4 кВт
28 кВт
33,5 кВт
40 кВт
45 кВт
50 кВт
56 кВт

**LMV-IceCore Heat Recover V6** — трехтрубные наружные блоки с рекуперацией тепла производительностью от 22,4 до 56 кВт с возможностью подключения до 64 внутренних блоков. До 3 наружных блоков серии можно объединить в единую модульную систему общей мощностью до 168 кВт. Высокоэффективный компрессор с улучшенным впрыском пара (EVI) обеспечивает лучшую циркуляцию хладагента и повышает производительность.

В ответ на запрос рынка появилась возможность включения гидромодуля до 14 кВт в систему кондиционирования.

# LMV-IceCore **VC PRO**

22,4 кВт
28 кВт
33,5 кВт
40 кВт
45 кВт
50 кВт
56 кВт
61,5 кВт
67 кВт
73 кВт
78,5 кВт
85 кВт

**LMV-IceCore VC PRO** — модульные наружные блоки производительностью от 22,4 до 85 кВт с возможностью подключения до 64 внутренних блоков, работающие только в режиме охлаждения. Данные наружные блоки можно объединить в единую систему до 3 наружных блоков общей мощностью до 255 кВт. При использовании модуля LZ-AHU для подключения к вентиляционным установкам наружные блоки серии LMV-IceCore VC PRO являются экономичным решением для проектов, предполагающих использование инверторных компрессорно-конденсаторных блоков.

# LMV-IceCore **Submarine**

25,2 кВт
28 кВт
33,5 кВт

**LMV-IceCore Submarine** — наружные блоки с водяным охлаждением производительностью от 25,2 до 33,5 кВт. Данные наружные блоки можно объединить в единую модульную систему, в которую может входить до 3 наружных блоков разной производительности общей мощностью до 100,5 кВт.

**Компрессор High efficiency DC inverter scroll.** Инверторный компрессор высокой эффективности.

**LMV-IceCore Submarine** использует гликоль или воду в качестве энергообменной среды между наружным воздухом и конденсатором. Система может быть подключена к драйкулеру, установка которого возможна на достаточном расстоянии от основного блока системы для уменьшения источников шума.

**LMV-IceCore Submarine** использует стабильную температуру воды для обеспечения экономически эффективных решений для обогрева и охлаждения зданий с множеством помещений, в том числе коммерческой недвижимости, школ и высших учебных заведений.





# Внутренние блоки мультизональных систем LESSAR LMV-IceCore

**Внимание**

- Внутренние блоки LMV-IceCore работают только с наружными блоками мультизональных систем LMV-IceCore.

| Мощность, кВт | 1,8 | 2,2 | 2,8 | 3,6 | 4,5 | 5,6 | 7,1 | 8,0 | 9,0 | 10,0 | 11,2 | 14,0 |
|---|---|---|---|---|---|---|---|---|---|---|---|---|
| | | ■ | ■ | ■ | ■ | ■ | ■ | ■ | ■ | | | |
| | | ■ | ■ | ■ | ■ | ■ | | | | | | |
| | | | ■ | ■ | ■ | ■ | ■ | ■ | ■ | ■ | ■ | ■ |
| | ■ | ■ | ■ | ■ | ■ | ■ | ■ | | | | | |
| | | ■ | ■ | ■ | ■ | ■ | ■ | | | | | |
| | | | | ■ | ■ | ■ | ■ | ■ | ■ | | ■ | ■ |
| | | ■ | ■ | ■ | ■ | ■ | ■ | | | | | |
|  | | | | | | | | ■ | ■ | | ■ | ■ |

| Мощность, кВт | 7,1 | 8,0 | 9,0 | 11,2 | 14,0 | 16,0 | 20 | 25 | 28 | 40 | 45 | 56 |
|---|---|---|---|---|---|---|---|---|---|---|---|---|
| | ■ | ■ | ■ | ■ | ■ | ■ | ■ | ■ | ■ | ■ | ■ | ■ |

# Наружные блоки LMV-IceCore Mini C

## Двухтрубная система (индивидуальные блоки)

- Низкое электропотребление
- Высокий EER
- Нагрузка до 130 %
- Единая линейка внутренних блоков
- Инверторный компрессор со сдвоенным ротором

### В комплекте

Пульт управления
LZ-VFPE2
беспроводной

### Опции

*Описание систем управления — на стр. 114–119.*

Контроллер
LZ-Modbus3

Пульт управления
LZ-VTPW7
проводной центральный

## Технические характеристики

| Наружный блок | | LUM-HE80AXA2-M NEW | LUM-HE100AXA2-M NEW | LUM-HE120AXA2-M NEW | LUM-HE140AXA2-M NEW | LUM-HE160AXA2-M NEW | LUM-HE180AXA2-M NEW |
|---|---|---|---|---|---|---|---|
| **Количество подключаемых внутренних блоков** | **шт.** | **4** | **6** | **7** | **8** | **9** | **9** |
| Производительность подключаемых внутренних блоков, охлаждение | | 45–130 % | | | | | |
| Холодопроизводительность | кВт | 8,0 | 10,0 | 12,0 | 14,0 | 15,5 | 17,5 |
| Теплопроизводительность | кВт | 9,0 | 12,0 | 14,0 | 16,0 | 18,0 | 19,5 |
| Потребляемая мощность (охлаждение) | кВт | 2,0 | 2,55 | 3,1 | 3,75 | 4,8 | 5,2 |
| Потребляемая мощность (обогрев) | кВт | 1,95 | 2,97 | 3,45 | 3,85 | 4,65 | 5,0 |
| EER, охлаждение | | 4 | 3,92 | 3,87 | 3,73 | 3,23 | 3,37 |
| COP, обогрев | | 4,62 | 4,04 | 4,06 | 4,16 | 3,87 | 3,9 |
| Характеристики электрической цепи | ф/В/Гц | 1/220/50 | | | | | |
| Тип хладагента | | R410A | | | | | |
| Заводская заправка хладагентом | кг | 1,7 | 2,6 | 3,2 | 3,1 | 3,6 | 4,6 |
| Марка компрессора | | GMCC | | | | | |
| Расход воздуха | м³/ч | 3700 | 5200 | 5000 | 5200 | 5000 | 5300 |
| **Наружный блок** | | | | | | | |
| Размеры (Ш×Г×В) | мм | 910×426×712 | 950×440×840 | 950×440×840 | 950×440×840 | 950×440×840 | 1040×523×865 |
| Упаковка (Ш×Г×В) | мм | 1045×485×810 | 1025×510×950 | 1025×510×950 | 1025×510×950 | 1025×510×950 | 1120×560×980 |
| Масса (нетто/брутто) | кг | 49/53 | 52,5/56,5 | 62,5/69,5 | 75/82 | 77,5/84,5 | 91/99,5 |
| Уровень звукового давления наружного блока | дБ(А) | 54 | 54 | 56 | 56 | 56 | 57 |
| **Соединительные трубы** | | | | | | | |
| Диаметр соединительных труб (жидкость) | мм | 9,53 | 9,53 | 9,53 | 9,53 | 9,53 | 9,53 |
| Диаметр соединительных труб (газ) | мм | 15,9 | 15,9 | 15,9 | 15,9 | 19,1 | 19,1 |
| Макс. фактическая общая длина трубопровода | м | 70 | 90 | 90 | 130 | 130 | 130 |
| Макс. актуальная длина трубопровода | м | 35 | 45 | 45 | 60 | 60 | 60 |
| Макс. эквивалентная длина трубопровода | м | 40 | 50 | 50 | 70 | 70 | 70 |
| Макс. длина трубопровода от первого разветвителя до самого дальнего внутреннего блока, не более | м | 20 | | | | | |
| Макс. длина от внутреннего блока до ближайшего разветвителя | м | 15 | | | | | |
| **Максимальный перепад высот** | | | | | | | |
| между наружными и внутренними блоками, НБ выше | м | 10 | 20 | 20 | 30 | 30 | 30 |
| между наружными и внутренними блоками, НБ ниже | м | 10 | 20 | 20 | 20 | 20 | 20 |
| между внутренними блоками | м | 10 | | | | | |
| Сечение кабеля питания | мм² | 3×2,5 | 3×4 | 3×6 | 3×6 | 3×6 | 3×6 |
| Сечение соединительного кабеля | мм² | 3×0,75 экранированный | | | | | |
| Автоматический выключатель | А | 25 | 32 | 40 | 40 | 40 | 40 |
| **Диапазон рабочих температур наружного воздуха** | | | | | | | |
| Охлаждение | °C | от –15 до +55 | | | | | |
| Обогрев | °C | от –15 до +27 | | | | | |





# Наружные блоки LMV-IceCore Citadel V6

## Двухтрубная система (индивидуальные блоки)

- Низкое электропотребление
- Высокий EER
- Нагрузка до 130 %
- Единая линейка внутренних блоков
- Инверторный компрессор со сдвоенным ротором

### В комплекте

Пульт управления
LZ-VFPE2
беспроводной

### Опции

*Описание систем управления — на стр. 114–119.*

Контроллер
LZ-Modbus3

Пульт управления
LZ-VTPW7
проводной центральный

## Технические характеристики

| Наружный блок | | LUM-HE200ATA4-C | LUM-HE224ATA4-C | LUM-HE260ATA4-C |
|---|---|---|---|---|
| **Количество подключаемых внутренних блоков** | **шт.** | **11** | **13** | **15** |
| Производительность подключаемых внутренних блоков, охлаждение | | 50–130 % | | |
| Холодопроизводительность | кВт | 20,00 | 22,40 | 26,00 |
| Теплопроизводительность | кВт | 20,00 | 22,40 | 26,00 |
| Потребляемая мощность (охлаждение) | кВт | 5,600 | 6,300 | 7,600 |
| Потребляемая мощность (обогрев) | кВт | 4,700 | 5,300 | 6,600 |
| EER, охлаждение | | 3,57 | 3,56 | 3,42 |
| COP, обогрев | | 4,26 | 4,23 | 3,94 |
| Характеристики электрической цепи | ф/В/Гц | 3/380/50 | | |
| Тип хладагента | | R410A | | |
| Заводская заправка хладагентом | кг | 6,5 | 6,5 | 6,5 |
| Марка компрессора | | GMCC | | |
| Расход воздуха высокого давления | м³/ч | 9000 | 9000 | 10000 |
| **Наружный блок** | | | | |
| Размеры (Ш×Г×В) | мм | 1120×528×1558 | 1120×528×1558 | 1120×528×1558 |
| Упаковка (Ш×Г×В) | мм | 1270×565×1720 | 1270×565×1720 | 1270×565×1720 |
| Масса (нетто/брутто) | кг | 143/159 | 143/159 | 144/160 |
| Уровень звукового давления наружного блока | дБ(А) | 58 | 58 | 59 |
| **Соединительные трубы** | | | | |
| Диаметр соединительных труб (жидкость) | мм | 9,53 | 9,53 | 9,53 |
| Диаметр соединительных труб (газ) | мм | 19,1 | 19,1 | 22,2 |
| Макс. фактическая общая длина трубопровода | м | 150 | 150 | 150 |
| Макс. актуальная длина трубопровода | м | 100 | 100 | 100 |
| Макс. эквивалентная длина трубопровода | м | 110 | 110 | 110 |
| Макс. длина трубопровода от первого разветвителя до самого дальнего внутреннего блока, не более | м | 40 | | |
| **Максимальный перепад высот** | | | | |
| между наружными и внутренними блоками, НБ выше | м | 50 | | |
| между наружными и внутренними блоками, НБ ниже | м | 40 | | |
| между внутренними блоками | м | 15 | | |
| Сечение кабеля питания | мм² | См. инструкцию по монтажу оборудования | | |
| Сечение соединительного кабеля | мм² | 3×0,75 экранированный | | |
| Автоматический выключатель | А | 25 | 32 | 40 |
| **Диапазон рабочих температур наружного воздуха** | | | | |
| Охлаждение | °C | от –15 до +55 | | |
| Обогрев | °C | от –20 до +24 | | |

# Наружные блоки LMV-IceCore Citadel V6

## Двухтрубная система (индивидуальные блоки)

- Низкое электропотребление
- Высокий EER
- Нагрузка до 130 %
- Единая линейка внутренних блоков
- Инверторный компрессор со сдвоенным ротором

### В комплекте

Пульт управления
LZ-VFPE2
беспроводной

### Опции

*Описание систем управления — на стр. 114–119.*

Контроллер
LZ-Modbus3

Пульт управления
LZ-VTPW7
проводной центральный

## Технические характеристики

| Наружный блок | | LUM-HE280ATA4-C | LUM-HE335ATA4-C |
|---|---|---|---|
| **Количество подключаемых внутренних блоков** | **шт.** | **16** | **20** |
| Производительность подключаемых внутренних блоков, охлаждение | | 50–130 % | |
| Холодопроизводительность | кВт | 28,50 | 33,50 |
| Теплопроизводительность | кВт | 28,50 | 33,50 |
| Потребляемая мощность (охлаждение) | кВт | 8,400 | 9,200 |
| Потребляемая мощность (обогрев) | кВт | 7,300 | 8,100 |
| EER, охлаждение | | 3,39 | 3,64 |
| COP, обогрев | | 3,9 | 4,14 |
| Характеристики электрической цепи | ф/В/Гц | 3/380/50 | |
| Тип хладагента | | R410A | |
| Заводская заправка хладагентом | кг | 6,5 | 8,0 |
| Марка компрессора | | GMCC | |
| Расход воздуха высокого давления | м³/ч | 11000 | 11300 |
| **Наружный блок** | | | |
| Размеры (Ш×Г×В) | мм | 1120×528×1558 | |
| Упаковка (Ш×Г×В) | мм | 1270×565×1720 | |
| Масса (нетто/брутто) | кг | 144/160 | 157/173 |
| Уровень звукового давления наружного блока | дБ(А) | 60 | 61 |
| **Соединительные трубы** | | | |
| Диаметр соединительных труб (жидкость) | мм | 9,53 | 12,7 |
| Диаметр соединительных труб (газ) | мм | 22,2 | 25,4 |
| Макс. фактическая общая длина трубопровода | м | 150 | 150 |
| Макс. актуальная длина трубопровода | м | 100 | 100 |
| Макс. эквивалентная длина трубопровода | м | 110 | 110 |
| Макс. длина трубопровода от первого разветвителя до самого дальнего внутреннего блока, не более | м | 40 | |
| **Максимальный перепад высот** | | | |
| между наружными и внутренними блоками, НБ выше | м | 50 | |
| между наружными и внутренними блоками, НБ ниже | м | 40 | |
| между внутренними блоками | м | 15 | |
| Сечение кабеля питания | мм² | См. инструкцию по монтажу оборудования | |
| Сечение соединительного кабеля | мм² | 3×0,75 экранированный | |
| Автоматический выключатель | А | 40 | 40 |
| **Диапазон рабочих температур наружного воздуха** | | | |
| Охлаждение | °C | от −15 до +55 | |
| Обогрев | °C | от −20 до +24 | |





# Наружные блоки LMV-IceCore Citadel V6

## Двухтрубная система (индивидуальные блоки)

- Низкое электропотребление
- Высокий EER
- Нагрузка до 130 %
- Единая линейка внутренних блоков
- Инверторный компрессор со сдвоенным ротором

### В комплекте

Пульт управления
LZ-VFPE2
беспроводной

### Опции

*Описание систем управления — на стр. 114–119.*

Контроллер
LZ-Modbus3

Пульт управления
LZ-VTPW7
проводной центральный

## Технические характеристики

| Наружный блок | | LUM-HE400ATA4-C | LUM-HE450ATA4-C |
|---|---|---|---|
| **Количество подключаемых внутренних блоков** | **шт.** | **22** | **26** |
| Производительность подключаемых внутренних блоков, охлаждение | | 50–130 % | |
| Холодопроизводительность | кВт | 40 | 45 |
| Теплопроизводительность | кВт | 45 | 50 |
| Потребляемая мощность (охлаждение) | кВт | 11,2 | 12 |
| Потребляемая мощность (обогрев) | кВт | 10,7 | 11,1 |
| EER, охлаждение | | 3,57 | 3,75 |
| COP, обогрев | | 4,21 | 4,5 |
| Характеристики электрической цепи | ф./В/Гц | 3 / 380 / 50 | |
| Тип хладагента | | R410A | |
| Заводская заправка хладагентом | кг | 7,4 | 8 |
| Марка компрессора | | GMCC | |
| Расход воздуха высокого давления | м³/ч | 12 500 | 12 500 |
| **Наружный блок** | | | |
| Размеры (Ш×Г×В) | мм | 1130×445×1760 | |
| Упаковка (Ш×Г×В) | мм | 1210×597×1916 | |
| Масса (нетто / брутто) | кг | 182 / 196 | 208 / 223 |
| Уровень звукового давления наружного блока | дБ(А) | 59 | 60 |
| **Соединительные трубы** | | | |
| Диаметр соединительных труб (жидкость) | мм | 12,7 | 15,9 |
| Диаметр соединительных труб (газ) | мм | 25,4 | 28,6 |
| Макс. фактическая общая длина трубопровода | м | 560 | 560 |
| Макс. актуальная длина трубопровода | м | 150 | 150 |
| Макс. эквивалентная длина трубопровода | м | 175 | 175 |
| Макс. длина трубопровода от первого разветвителя до самого дальнего внутреннего блока, не более | м | 40/90 | |
| **Максимальный перепад высот** | | | |
| между наружными и внутренними блоками, НБ выше | м | 50 | |
| между наружными и внутренними блоками, НБ ниже | м | 40 | |
| между внутренними блоками | м | 30 | |
| Сечение кабеля питания | мм² | См. инструкцию по монтажу оборудования | |
| Сечение соединительного кабеля | мм² | 3×0,75 экранированный | |
| Автомат токовой защиты | А | 40 | 50 |
| **Максимальная допустимая температура наружного блока** | | | |
| Охлаждение | °C | от −15 до +55 | |
| Обогрев | °C | от −30 до +30 | |

# Наружные блоки LMV-IceCore Citadel V6

## Двухтрубная система (индивидуальные блоки)

- Низкое электропотребление
- Высокий EER
- Нагрузка до 130 %
- Единая линейка внутренних блоков
- Инверторный компрессор с технологией EVI
- Работа в режиме «Обогрев» до –25 °C

### В комплекте

Пульт управления
LZ-VFPE2
беспроводной

### Опции

*Описание систем управления — на стр. 114–119.*

Контроллер
LZ-Modbus3

Пульт управления
LZ-VTPW7
проводной центральный

## Технические характеристики

| Наружный блок | | LUM-HE500AOA4-C | LUM-HE560AOA4-C | LUM-HE615AOA4-C | LUM-HE670AOA4-C |
|---|---|---|---|---|---|
| **Количество подключаемых внутренних блоков** | **шт.** | **29** | **33** | **36** | **39** |
| Производительность подключаемых внутренних блоков, охлаждение | | 50–130 % | | | |
| Холодопроизводительность | кВт | 50 | 56,00 | 61,50 | 67,00 |
| Теплопроизводительность | кВт | 50,00 | 56,00 | 61,50 | 67,00 |
| Потребляемая мощность (охлаждение) | кВт | 14,700 | 16,000 | 20,200 | 21,600 |
| Потребляемая мощность (обогрев) | кВт | 12,200 | 13,800 | 17,600 | 16,800 |
| EER, охлаждение | | 3,4 | 3,5 | 3,05 | 3,1 |
| COP, обогрев | | 4,1 | 4,05 | 3,5 | 4 |
| Характеристики электрической цепи | ф/В/Гц | 3/380/50 | | | |
| Тип хладагента | | R410A | | | |
| Заводская заправка хладагентом | кг | 13 | 17 | 17 | 22 |
| Марка компрессора | | HITACHI | | | |
| Максимальное статическое давление | Па | 20 | | | |
| Расход воздуха высокого давления | м³/ч | 13000 | 17000 | 17000 | 25000 |
| **Наружный блок** | | | | | |
| Размеры (Ш×Г×В) | мм | 1340×850×1635 | 1340×825×1635 | 1340×825×1635 | 1730×850×1830 |
| Упаковка (Ш×Г×В) | мм | 1405×910×1805 | 1405×910×1805 | 1405×910×1805 | 1800×910×2000 |
| Масса (нетто/брутто) | кг | 295/322 | 344/364 | 344/364 | 407/430 |
| Уровень звукового давления наружного блока | дБ(А) | 62 | 63 | 63 | 64 |
| **Соединительные трубы** | | | | | |
| Диаметр соединительных труб (жидкость) | мм | 19,1 | 19,1 | 19,1 | 19,1 |
| Диаметр соединительных труб (газ) | мм | 31,8 | 31,8 | 31,8 | 31,8 |
| Макс. фактическая общая длина трубопровода | м | 1000 | | | |
| Макс. актуальная длина трубопровода | м | 175 | | | |
| Макс. эквивалентная длина трубопровода | м | 200 | | | |
| Макс. длина трубопровода от первого разветвителя до самого дальнего внутреннего блока | м | 40/90 | | | |
| **Максимальный перепад высот** | | | | | |
| между наружными и внутренними блоками, НБ выше | м | 90 | | | |
| между наружными и внутренними блоками, НБ ниже | м | 110 | | | |
| между внутренними блоками | м | 30 | | | |
| Сечение кабеля питания | мм² | См. инструкцию по монтажу оборудования | | | |
| Сечение соединительного кабеля | мм² | 3×0,75 экранированный | | | |
| Автоматический выключатель | А | 40 | 50 | 63 | 63 |
| **Диапазон рабочих температур наружного воздуха** | | | | | |
| Охлаждение | °C | от –15 до +54 | | | |
| Обогрев | °C | от –25 до +24 | | | |





# Наружные блоки LMV-IceCore Citadel V6

## Двухтрубная система (индивидуальные блоки)

- Низкое электропотребление
- Высокий EER
- Нагрузка до 130 %
- Единая линейка внутренних блоков
- Инверторный компрессор с технологией EVI
- Работа в режиме «Обогрев» до –25 °C

### В комплекте

Пульт управления
LZ-VFPE2
беспроводной

### Опции

*Описание систем управления — на стр. 114–119.*

Контроллер
LZ-Modbus3

Пульт управления
LZ-VTPW7
проводной центральный

## Технические характеристики

| Наружный блок | | LUM-HE730AOA4-C | LUM-HE785AOA4-C | LUM-HE850AOA4-C | LUM-HE900AOA4-C |
|---|---|---|---|---|---|
| **Количество подключаемых внутренних блоков** | **шт.** | **43** | **46** | **50** | **53** |
| Производительность подключаемых внутренних блоков, охлаждение | | 50–130 % | | | |
| Холодопроизводительность | кВт | 73,00 | 78,50 | 85,00 | 90,00 |
| Теплопроизводительность | кВт | 73,00 | 78,50 | 85,00 | 90,00 |
| Потребляемая мощность (охлаждение) | кВт | 21,600 | 24,900 | 28,300 | 32,100 |
| Потребляемая мощность (обогрев) | кВт | 18,100 | 21,800 | 24,300 | 26,500 |
| EER, охлаждение | | 3,4 | 3,15 | 3 | 2,8 |
| COP, обогрев | | 4,05 | 3,6 | 3,5 | 3,4 |
| Характеристики электрической цепи | ф/В/Гц | 3/380/50 | | | |
| Тип хладагента | | R410A | | | |
| Заводская заправка хладагентом | кг | 22 | 22 | 25 | 25 |
| Марка компрессора | | HITACHI | | | |
| Максимальное статическое давление | Па | 20 | | | |
| Расход воздуха высокого давления | м³/ч | 25000 | 25000 | 24000 | 24000 |
| **Наружный блок** | | | | | |
| Размеры (Ш×Г×В) | мм | 1730×850×1830 | | | |
| Упаковка (Ш×Г×В) | мм | 1800×910×2000 | | | |
| Масса (нетто/брутто) | кг | 429/452 | 429/452 | 475/507 | 475/507 |
| Уровень звукового давления наружного блока | дБ(А) | 64 | | | |
| **Соединительные трубы** | | | | | |
| Диаметр соединительных труб (жидкость) | мм | 22,2 | 22,2 | 22,2 | 22,2 |
| Диаметр соединительных труб (газ) | мм | 31,8 | 31,8 | 31,8 | 31,8 |
| Макс. фактическая общая длина трубопровода | м | 1000 | | | |
| Макс. актуальная длина трубопровода | м | 175 | | | |
| Макс. эквивалентная длина трубопровода | м | 200 | | | |
| Макс. длина трубопровода от первого разветвителя до самого дальнего внутреннего блока, не более | м | 40/90 | | | |
| **Максимальный перепад высот** | | | | | |
| между наружными и внутренними блоками, НБ выше | м | 90 | | | |
| между наружными и внутренними блоками, НБ ниже | м | 110 | | | |
| между внутренними блоками | м | 30 | | | |
| Сечение кабеля питания | мм² | См. инструкцию по монтажу оборудования | | | |
| Сечение соединительного кабеля | мм² | 3×0,75 экранированный | | | |
| Автоматический выключатель | А | 70 | 75 | 80 | 80 |
| **Диапазон рабочих температур наружного воздуха** | | | | | |
| Охлаждение | °C | от –15 до +54 | | | |
| Обогрев | °C | от –25 до +24 | | | |

# Наружные блоки LMV-IceCore Alliance V6

## Двухтрубная система (модульные блоки)

- Низкое электропотребление
- Высокий EER
- Нагрузка до 130 %
- Единая линейка внутренних блоков
- Инверторный компрессор с технологией EVI
- Работа в режиме «Обогрев» до –25 °C

### В комплекте

Пульт управления
LZ-VFPE2
беспроводной

### Опции

*Описание систем управления — на стр. 114–119.*

Контроллер
LZ-Modbus3

Пульт управления
LZ-VTPW7
проводной центральный

## Технические характеристики

| Наружный блок | | LUM-HE252ATA4-A | LUM-HE280ATA4-A | LUM-HE335ATA4-A | LUM-HE400ATA4-A |
|---|---|---|---|---|---|
| **Количество подключаемых внутренних блоков** | **шт.** | **13** | **16** | **20** | **23** |
| Производительность подключаемых внутренних блоков, охлаждение | | 50–130 % | | | |
| Холодопроизводительность | кВт | 25,20 | 28,00 | 33,50 | 40,00 |
| Теплопроизводительность | кВт | 27,00 | 31,50 | 37,50 | 45,00 |
| Потребляемая мощность (охлаждение) | кВт | 5,300 | 6,300 | 8,700 | 9,900 |
| Потребляемая мощность (обогрев) | кВт | 5,160 | 6,100 | 7,880 | 10,270 |
| EER, охлаждение | | 4,75 | 4,45 | 3,85 | 4,05 |
| COP, обогрев | | 5,23 | 5,16 | 4,76 | 4,38 |
| Характеристики электрической цепи | ф/В/Гц | 3/380/50 | | | |
| Тип хладагента | | R410A | | | |
| Заводская заправка хладагентом | кг | 11 | 11 | 11 | 13 |
| Максимальное статическое давление | Па | 20 | | | |
| Расход воздуха высокого давления | м³/ч | 11000 | 11000 | 11000 | 13000 |
| **Наружный блок** | | | | | |
| Размеры (Ш×Г×В) | мм | 990×790×1635 | 990×790×1635 | 990×790×1635 | 1340×850×1635 |
| Упаковка (Ш×Г×В) | мм | 1090×860×1805 | 1090×860×1805 | 1090×860×1805 | 1405×960×1805 |
| Масса (нетто/брутто) | кг | 227/242 | 227/242 | 227/242 | 227/304 |
| Уровень звукового давления наружного блока | дБ(А) | 58 | 58 | 60 | 60 |
| **Соединительные трубы** | | | | | |
| Диаметр соединительных труб (жидкость) | мм | 12,7 | 12,7 | 15,9 | 15,9 |
| Диаметр соединительных труб (газ) | мм | 25,4 | 25,4 | 28,6 | 38,1 |
| Макс. фактическая общая длина трубопровода | м | 1000 | | | |
| Макс. актуальная длина трубопровода | м | 175 | | | |
| Макс. эквивалентная длина трубопровода | м | 200 | | | |
| Макс. длина трубопровода от первого разветвителя до самого дальнего внутреннего блока | м | 40/90 | | | |
| **Максимальный перепад высот** | | | | | |
| между наружными и внутренними блоками, НБ выше | м | 90 | | | |
| между наружными и внутренними блоками, НБ ниже | м | 110 | | | |
| между внутренними блоками | м | 30 | | | |
| Сечение кабеля питания | мм² | См. инструкцию по монтажу | | | |
| Сечение соединительного кабеля | мм² | 3×0,75 экранированный | | | |
| Автоматический выключатель | А | См. инструкцию по монтажу | | | |
| **Диапазон рабочих температур наружного воздуха** | | | | | |
| Охлаждение | °C | от –15 до +54 | | | |
| Обогрев | °C | от –25 до +24 | | | |





# Наружные блоки LMV-IceCore Alliance V6

## Двухтрубная система (модульные блоки)

- Низкое электропотребление
- Высокий EER
- Нагрузка до 130 %
- Единая линейка внутренних блоков
- Инверторный компрессор с технологией EVI
- Работа в режиме «Обогрев» до –25 °C

### В комплекте

Пульт управления
LZ-VFPE2
беспроводной

### Опции

*Описание систем управления — на стр. 114–119.*

Контроллер
LZ-Modbus3

Пульт управления
LZ-VTPW7
проводной центральный

## Технические характеристики

| Наружный блок | | LUM-HE450ATA4-A | LUM-HE500ATA4-A | LUM-HE560ATA4-A | LUM-HE615ATA4-A |
|---|---|---|---|---|---|
| **Количество подключаемых внутренних блоков** | **шт.** | **26** | **29** | **33** | **36** |
| Производительность подключаемых внутренних блоков, охлаждение | | 50–130 % | | | |
| Холодопроизводительность | кВт | 45,00 | 50,00 | 56,00 | 61,50 |
| Теплопроизводительность | кВт | 50,00 | 56,00 | 63,00 | 69,00 |
| Потребляемая мощность (охлаждение) | кВт | 12,000 | 12,500 | 15,100 | 18,400 |
| Потребляемая мощность (обогрев) | кВт | 11,760 | 12,840 | 15,290 | 17,780 |
| EER, охлаждение | | 3,75 | 4 | 3,7 | 3,35 |
| COP, обогрев | | 4,25 | 4,36 | 4,12 | 3,88 |
| Характеристики электрической цепи | ф/В/Гц | 3/380/50 | | | |
| Тип хладагента | | R410A | | | |
| Заводская заправка хладагентом | кг | 13 | 17 | 17 | 17 |
| Максимальное статическое давление | Па | 20 | | | |
| Расход воздуха высокого давления | м³/ч | 13000 | 17000 | 17000 | 17000 |
| **Наружный блок** | | | | | |
| Размеры (Ш×Г×В) | мм | 1340×850×1635 | 1340×850×1635 | 1340×825×1635 | 1340×825×1635 |
| Упаковка (Ш×Г×В) | мм | 1405×910×1805 | 1405×910×1805 | 1405×910×1805 | 1405×910×1805 |
| Масса (нетто/брутто) | кг | 277/304 | 348/368 | 348/368 | 348/368 |
| Уровень звукового давления наружного блока | дБ(А) | 61 | 62 | 63 | 63 |
| **Соединительные трубы** | | | | | |
| Диаметр соединительных труб (жидкость) | мм | 15,9 | 19,1 | 19,1 | 19,1 |
| Диаметр соединительных труб (газ) | мм | 38,1 | 38,1 | 38,1 | 38,1 |
| Макс. фактическая общая длина трубопровода | м | 1000 | | | |
| Макс. актуальная длина трубопровода | м | 175 | | | |
| Макс. эквивалентная длина трубопровода | м | 200 | | | |
| Макс. длина трубопровода от первого разветвителя до самого дальнего внутреннего блока, не более | м | 40/90 | | | |
| **Максимальный перепад высот** | | | | | |
| между наружными и внутренними блоками, НБ выше | м | 90 | | | |
| между наружными и внутренними блоками, НБ ниже | м | 110 | | | |
| между внутренними блоками | м | 30 | | | |
| Сечение кабеля питания | мм² | См. инструкцию по монтажу | | | |
| Сечение соединительного кабеля | мм² | 3×0,75 экранированный | | | |
| Автоматический выключатель | А | См. инструкцию по монтажу | | | |
| **Диапазон рабочих температур наружного воздуха** | | | | | |
| Охлаждение | °C | от –15 до +54 | | | |
| Обогрев | °C | от –25 до +24 | | | |

# Наружные блоки LMV-IceCore Alliance V6

## Двухтрубная система (модульные блоки)

- Низкое электропотребление
- Высокий EER
- Нагрузка до 130 %
- Единая линейка внутренних блоков
- Инверторный компрессор с технологией EVI
- Работа в режиме «Обогрев» до –25 °C

### В комплекте

Пульт управления
LZ-VFPE2
беспроводной

### Опции

*Описание систем управления — на стр. 114–119.*

Контроллер
LZ-Modbus3

Пульт управления
LZ-VTPW7
проводной центральный

## Технические характеристики

| Наружный блок | | LUM-HE670 ATA4-A | LUM-HE730 ATA4-A | LUM-HE785 ATA4-A | LUM-HE850 ATA4-A | LUM-HE900 ATA4-A |
|---|---|---|---|---|---|---|
| **Количество подключаемых внутренних блоков** | **шт.** | **39** | **43** | **46** | **50** | **53** |
| Производительность подключаемых внутренних блоков, охлаждение | | 50–130 % | | | | |
| Холодопроизводительность | кВт | 67,00 | 73,00 | 78,50 | 85,00 | 90,00 |
| Теплопроизводительность | кВт | 75,00 | 81,50 | 87,50 | 95,00 | 100,00 |
| Потребляемая мощность (охлаждение) | кВт | 18,100 | 20,900 | 24,200 | 27,400 | 31,000 |
| Потребляемая мощность (обогрев) | кВт | 18,070 | 21,010 | 24,440 | 27,780 | 30,670 |
| EER, охлаждение | | 3,7 | 3,49 | 3,25 | 3,1 | 2,9 |
| COP, обогрев | | 4,15 | 3,88 | 3,58 | 3,42 | 3,26 |
| Характеристики электрической цепи | ф/В/Гц | 3/380/50 | | | | |
| Тип хладагента | | R410A | | | | |
| Заводская заправка хладагентом | кг | 22 | 22 | 22 | 25 | 25 |
| Максимальное статическое давление | Па | 20 | | | | |
| Расход воздуха высокого давления | м³/ч | 25000 | 25000 | 25000 | 24000 | 24000 |
| **Наружный блок** | | | | | | |
| Размеры (Ш×Г×В) | мм | 1730×850×1830 | | | | |
| Упаковка (Ш×Г×В) | мм | 1800×910×2000 | | | | |
| Масса (нетто/брутто) | кг | 430/453 | 430/453 | 430/453 | 475/507 | 475/507 |
| Уровень звукового давления наружного блока | дБ(А) | 64 | 64 | 64 | 64 | 64 |
| **Соединительные трубы** | | | | | | |
| Диаметр соединительных труб (жидкость) | мм | 19,1 | 22,2 | 22,2 | 22,2 | 22,2 |
| Диаметр соединительных труб (газ) | мм | 38,1 | 38,1 | 38,1 | 38,1 | 38,1 |
| Макс. фактическая общая длина трубопровода | м | 1000 | | | | |
| Макс. актуальная длина трубопровода | м | 175 | | | | |
| Макс. эквивалентная длина трубопровода | м | 200 | | | | |
| Макс. длина трубопровода от первого разветвителя до самого дальнего внутреннего блока, не более | м | 40/90 | | | | |
| **Максимальный перепад высот** | | | | | | |
| между наружными и внутренними блоками, НБ выше | м | 90 | | | | |
| между наружными и внутренними блоками, НБ ниже | м | 110 | | | | |
| между внутренними блоками | м | 30 | | | | |
| Сечение кабеля питания | мм² | См. инструкцию по монтажу | | | | |
| Сечение соединительного кабеля | мм² | 3×0,75 экранированный | | | | |
| Автомат токовой защиты | А | См. инструкцию по монтажу | | | | |
| **Диапазон рабочих температур наружного воздуха** | | | | | | |
| Охлаждение | °C | от –15 до +48 | | | | |
| Обогрев | °C | от –25 до +24 | | | | |





# Наружные блоки LMV-IceCore Submarine

## Двухтрубная система (модульные блоки)

- Низкое электропотребление
- Высокий EER
- Нагрузка до 130 %
- Единая линейка внутренних блоков
- Инверторный компрессор

### В комплекте

Пульт управления
LZ-VFPE2
беспроводной

### Опции

*Описание систем управления — на стр. 114–119.*

Контроллер
LZ-Modbus2

Пульт управления
LZ-UPW7
центральный

## Технические характеристики

| Наружный блок | | LUM-HE252WMA4-S | LUM-HE280WMA4-S | LUM-HE335WMA4-S |
|---|---|---|---|---|
| **Количество подключаемых внутренних блоков** | **шт.** | **13** | **16** | **19** |
| Производительность подключаемых внутренних блоков, охлаждение | | 50–100 % | | |
| Холодопроизводительность | кВт | 25,20 | 28,00 | 33,50 |
| Теплопроизводительность | кВт | 27,00 | 31,50 | 37,50 |
| Потребляемая мощность (охлаждение) | кВт | 4,800 | 6,100 | 8,000 |
| Потребляемая мощность (обогрев) | кВт | 4,450 | 5,830 | 7,800 |
| EER, охлаждение | | 5,25 | 4,59 | 4,19 |
| COP, обогрев | | 6,07 | 5,4 | 4,81 |
| Характеристики электрической цепи | ф/В/Гц | 3/380/50 | | |
| Тип хладагента | | R410A | | |
| Заводская заправка хладагентом | кг | 2 | 2 | 2 |
| Марка компрессора | | HITACHI | | |
| Расход воды | м³/ч | 5,4 | 6,0 | 7,2 |
| Гидравлическое сопротивление теплообменника | кПа | 35 | 40 | 48 |
| Максимальное рабочее давление | мПа | 1,9 | 1,9 | 1,9 |
| **Наружный блок** | | | | |
| Размеры (Ш×Г×В) | мм | 780×550×1000 | | |
| Упаковка (Ш×Г×В) | мм | 845×600×1170 | | |
| Масса (нетто/брутто) | кг | 146/155 | 146/155 | 147/156 |
| Уровень звукового давления наружного блока | дБ(А) | 51 | 52 | 52 |
| **Соединительные трубы** | | | | |
| Диаметр соединительных труб (охлаждающей воды) | мм | DN32 | | |
| Диаметр соединительных труб (жидкость) | мм | 12,7 | 12,7 | 12,7 |
| Диаметр соединительных труб (газ) | мм | 25,4 | 25,4 | 25,4 |
| Линия балансировки масла | мм | 6,4 | 6,4 | 6,4 |
| Макс. фактическая общая длина трубопровода | м | 300 | | |
| Макс. актуальная длина трубопровода | м | 120 | | |
| Наибольшая эквивалентная длина трубопровода, не более | м | 150 | | |
| Максимальная длина трубопровода от первого разветвителя до самого дальнего внутреннего блока | м | 40/90 | | |
| **Максимальный перепад высот** | | | | |
| между наружными и внутренними блоками, НБ выше | м | 50 | | |
| между наружными и внутренними блоками, НБ ниже | м | 40 | | |
| между внутренними блоками | м | 30 | | |
| Сечение кабеля питания | мм² | См. инструкцию по монтажу оборудования | | |
| Сечение соединительного кабеля | мм² | 3×0,75 экранированный | | |
| Автоматический выключатель | А | См. инструкцию по монтажу оборудования | | |
| **Допустимые условия эксплуатации** | | | | |
| Температура входящей воды | °C | от +7 до +45 | | |
| Температура воздуха | °C | от 0 до +40 | | |
| Макс. допустимая влажность воздуха | % | 80 | | |

# Сухие охладители для системы LESSAR LMV-IceCore Submarine

Для мультизональных систем с водяным охлаждением LMV-IceCore Submarine специалисты LESSAR™ разработали сухие охладители, которые производятся в Италии.

Сухой охладитель или драйкулер — теплообменный аппарат, применяемый в системах кондиционирования для охлаждения воды, гликолей и других, совместимых с медью, жидкостей.

Сухие охладители LESSAR применяются для построения систем кондиционирования и холодоснабжения любой сложности. Такие немаловажные факторы, как применение комплектующих от ведущих мировых производителей, контроль качества сборки, тестирование произведенного оборудования, внедрение инноваций и многолетний опыт производства позволяют говорить о высоком качестве, отличных рабочих характеристиках и надежности оборудования LESSAR.

## Особенности сухих охладителей LESSAR

- Высокоэффективная теплообменная поверхность с алюминиевым оребрением
- Повышенный коэффициент теплопередачи обеспечивается развитой теплообменной поверхностью с внутренним рифлением медных труб
- Щиты защиты и управления работой вентиляторов
- Сниженные шумовые и массогабаритные характеристики
- Страна-производитель — Италия

## Сухая градирня — драйкулер

В градирне осуществляется охлаждение циркулирующей жидкости-теплоносителя с помощью проходящего через медно-алюминиевый теплообменник наружного воздуха.

## Медно-алюминиевый теплообменник

Может иметь как горизонтальное, так и вертикальное исполнение. Эффективно использование V-образной компоновки.





# LESSAR LMV-IceCore Submarine

## Вентилятор

Обычно это один или несколько осевых вентиляторов диаметром 400–630 мм. В моделях с V-образным расположением теплообменника диаметр может достигать 1000 мм. В системах с большой производительностью возможно использование центробежных вентиляторов.

Защитная и регулирующая автоматика, частотные преобразователи для изменения количества оборотов вентилятора.

Теплоноситель с помощью циркуляционного насоса подается на вход драйкулера, где происходит его охлаждение до уровня температуры наружного воздуха. Теплоносителем может служить вода или инертные для меди растворы хлорида кальция, пропилен и этиленгликоль.

В теплообменнике потоком воздуха от вентиляторов жидкость охлаждается. Уровень охлаждения регулируется вентиляторами, уровень производительности которых управляется с помощью автоматики.

## Пример установки LMV-IceCore Submarine

# Наружные блоки LMV-IceCore Heat Recover V6

## Трехтрубная система (модульные блоки)

- Одновременная работа внутренних блоков в режимах «Обогрев» и «Охлаждение»
- Применение внутренних блоков от двухтрубных систем
- Низкое электропотребление
- Высокий COP и EER
- Нагрузка по внутренним блокам до 200%
- Инверторный компрессор
- Автоматическая адресация внутренних блоков
- Возможность объединения 3 наружных блоков в одну систему суммарной холодопроизводительностью 168 кВт

### В комплекте

Пульт управления
LZ-VFPE2
беспроводной

### Опции

*Описание систем управления — на стр. 114–119.*

Контроллер
LZ-Modbus3

Пульт управления
LZ-VTPW7
проводной центральный

## Технические характеристики

| Блок наружный | | LUM-HE252 ATA4-hr | LUM-HE280 ATA4-hr | LUM-HE335 ATA4-hr | LUM-HE400 ATA4-hr | LUM-HE450 ATA4-hr | LUM-HE500 ATA4-hr | LUM-HE560 ATA4-hr |
|---|---|---|---|---|---|---|---|---|
| Количество подключаемых внутренних блоков | шт. | 13 | 16 | 19 | 23 | 26 | 29 | 33 |
| Производительность подключаемых внутренних блоков, охлаждение | | 50–200% | | | | | | |
| Холодопроизводительность | кВт | 22,40 | 28,00 | 33,50 | 40,00 | 45,00 | 50,00 | 56,00 |
| Теплопроизводительность | кВт | 22,40 | 28,00 | 33,50 | 40,00 | 45,00 | 50,00 | 56,00 |
| Потребляемая мощность (охлаждение) | кВт | 5,250 | 7,180 | 8,640 | 9,830 | 12,000 | 13,810 | 17,390 |
| Потребляемая мощность (обогрев) | кВт | 3,960 | 5,640 | 6,570 | 8,260 | 9,780 | 11,900 | 14,770 |
| EER, охлаждение | | 4,27 | 3,9 | 3,88 | 4,07 | 3,75 | 3,62 | 3,22 |
| COP, обогрев | | 5,66 | 5,13 | 5,1 | 4,84 | 4,6 | 4,2 | 3,79 |
| Характеристики электрической цепи | ф/В/Гц | 3/380/50 | | | | | | |
| Тип хладагента | | R410A | | | | | | |
| Заводская заправка хладагентом | кг | 8 | 8 | 8 | 10 | 10 | 10 | 10 |
| Марка компрессора | | HITACHI | | | | | | |
| Расход воздуха | м³/ч | 9000 | 9500 | 10000 | 14000 | 14900 | 15800 | 15800 |
| **Наружный блок** | | | | | | | | |
| Размеры (Ш×Г×В) | мм | 990×790×1635 | | | 1340×825×1635 | | | |
| Упаковка (Ш×Г×В) | мм | 1090×860×1805 | | | 1405×910×1805 | | | |
| Масса (нетто/брутто) | кг | 232/248 | | | 300/325 | | | |
| Уровень звукового давления наружного блока | дБ | 58 | 58 | 60 | 61 | 64 | 65 | 65 |
| **Соединительные трубы** | | | | | | | | |
| Диаметр соединительных труб (жидкость) | мм | 12,7 | 12,7 | 12,7 | 15,9 | 15,9 | 15,9 | 15,9 |
| Диаметр соединительных труб (газ) | мм | 25,4 | 25,4 | 25,4 | 28,6 | 28,6 | 28,6 | 28,6 |
| Диаметр соединительных труб (газ высокого давления) | мм | 19,1 | 19,1 | 19,1 | 22,2 | 22,2 | 22,2 | 22,2 |
| Макс. фактическая общая длина трубопровода | м | 1000 | | | | | | |
| Макс. актуальная длина трубопровода | м | 175 | | | | | | |
| Макс. эквивалентная длина трубопровода | м | 200 | | | | | | |
| Макс. длина трубопровода от первого разветвителя до крайнего внутреннего блока, не более | м | 40/90 | | | | | | |
| **Максимальный перепад высот** | | | | | | | | |
| между наружными и внутренними блоками, НБ выше | м | 110 | | | | | | |
| между наружными и внутренними блоками, НБ ниже | м | 110 | | | | | | |
| между внутренними блоками | м | 30 | | | | | | |
| Сечение кабеля питания | мм² | См. инструкцию по монтажу | | | | | | |
| Сечение соединительного кабеля | мм² | 3×0,75 экранированный | | | | | | |
| Автоматический выключатель | А | 20 | 25 | 25 | 30 | 35 | 40 | 40 |
| **Диапазон рабочих температур наружного воздуха** | | | | | | | | |
| Охлаждение | °C | от –15 до +52 | | | | | | |
| Обогрев | °C | от –25 до +19 | | | | | | |
| Смешанный режим* | °C | от –15 до +27 | | | | | | |

* Режим работы до –15 °C доступен только для блока-распределителя LZ-VTS1.





# Наружные блоки LMV-IceCore Heat Recover V6

## Трехтрубная система (модульные блоки)

Главная особенность трехтрубной системы LMV-IceCore Heat Recover V6 заключается в том, что внутренние блоки могут одновременно и независимо друг от друга работать в режиме охлаждения и обогрева. При этом тепло, отбираемое из охлаждаемых помещений, не выбрасывается на улицу, как в обычных системах кондиционирования, а поступает во внутренние блоки, работающие в режиме обогрева. Это позволяет существенно повысить энергоэффективность системы. В зависимости от количества блоков, работающих на охлаждение или обогрев, система выбирает приоритетный режим работы наружного блока и способ распределения потоков. Производительность системы набирается из модулей холодопроизводительностью от 22,4 до 56 кВт.

### Блок-распределитель

Подключение внутренних блоков к трехтрубной системе происходит при помощи блока-распределителя, который переключает потоки хладагента в зависимости от потребностей внутренних блоков. Блок-распределитель представляет собой модуль с электронными клапанами, которые отвечают за режим работы теплообменника внутреннего блока. К блоку-распределителю подводятся три трубопровода системы с рекуперацией тепла, а выходят два трубопровода, подключаемых к внутренним блокам.

## Технические характеристики

| Блок-распределитель | | LZ-VTS1 | LZ-VTS4 | LZ-VTS6 | LZ-VTS8 |
|---|---|---|---|---|---|
| Напряжение / частота источника питания | ф/В/Гц | 1/220/50 | 1/220/50 | 1/220/50 | 1/220/50 |
| Максимальный индекс производительности суммы внутренних блоков в одной группе | кВт | 32 | 16 | 16 | 16 |
| Максимальный индекс производительности суммы всех внутренних блоков | кВт | 32 | 49 | 63 | 85 |
| Кол-во подключаемых групп внутренних блоков | | 1 | 4 | 6 | 8 |
| Количество подключаемых внутренних блоков в группе | шт | 8 | 5 | 5 | 5 |
| Максимальное количество подключаемых внутренних блоков | шт | 8 | 20 | 30 | 40 |
| Размеры (Ш×Г×В) | мм | 440×296×195 | 668×574×250 | 668×574×250 | 974×574×250 |
| **Соединительные трубы — внутренний блок** | | | | | |
| Жидкостная линия | мм | 6,35/9,53 | 6,35/9,53 | 6,35/9,53 | 6,35/9,53 |
| Газовая линия | | 12,7/15,9 | 12,7/15,9 | 12,7/15,9 | 12,7/15,9 |
| **Соединительные трубы — наружный блок** | | | | | |
| Жидкостная линия | мм | 9,53/12,7 | 9,53/12,7/15,9/19,05 | 9,53/12,7/15,9/19,05 | 12,7/15,9/19,1/22,2 |
| Всасывающая линия низкого давления | мм | 15,9/19,1/22,2 | 19,1/22,2/28,6 | 19,1/22,2/28,6 | 22,2/28,6/34,9 |
| Всасывающая линия высокого давления | мм | 12,7/15,9/19,1 | 15,9/19,1/22,2/28,6 | 15,9/19,1/22,2/28,6 | 19,1/22,2/28,6 |
| Масса (нетто) | кг | 10,5 | 33 | 36 | 48 |

| Блок-распределитель | | LZ-VTS10 | LZ-VTS12 |
|---|---|---|---|
| Напряжение / частота источника питания | ф/В/Гц | 1/220/50 | 1/220/50 |
| Максимальный индекс производительности суммы внутренних блоков в одной группе | кВт | 16 | 16 |
| Максимальный индекс производительности суммы всех внутренних блоков | | 85 | 85 |
| Кол-во подключаемых групп внутренних блоков | мм | 10 | 12 |
| Количество подключаемых внутренних блоков в группе | | 5 | 5 |
| Максимальное количество подключаемых внутренних блоков | | 47 | 47 |
| Размеры (Ш×Г×В) | мм | 974×574×250 | 974×574×250 |
| **Соединительные трубы — внутренний блок** | | | |
| Жидкостная линия | мм | 6,35/9,53 | 6,35/9,53 |
| Газовая линия | мм | 12,7/15,9 | 12,7/15,9 |
| **Соединительные трубы — наружный блок** | | | |
| Жидкостная линия | мм | 12,7/15,9/19,1/22,2 | 12,7/15,9/19,1/22,2 |
| Всасывающая линия низкого давления | мм | 22,2/28,6/34,9 | 22,2/28,6/34,9 |
| Всасывающая линия высокого давления | мм | 19,1/22,2/28,6 | 19,1/22,2/28,6 |
| Масса (нетто) | кг | 51 | 54 |

# Мультизональные системы LMV-IceCore

## Гидромодуль

- Источник теплоносителя для теплых полов
- Горячее водоснабжение

### В комплекте

Пульт управления
LZ-VUPWH2
проводной

### Опции

Контроллер
LZ-KNXH
беспроводной

*Описание систем управления — на стр. 114–119.*

**Горячее водоснабжение**

Система LMV-IceCore Heat Recover V6 может осуществлять подогрев воды (от 25 до 80 °C). Горячая вода может использоваться для отопления помещений и горячего водоснабжения, повышая уровень комфорта.

Гидромодуль **LSM-H1400HUA2** позволяет обеспечить потребителя теплоносителем вне зависимости от выбранного режима работы внутренних блоков системы.

## Технические характеристики

| Блок внутренний | | | LSM-H1400HUA2 |
|---|---|---|---|
| Характеристики электрической цепи | | ф/В/Гц | 1/220/50 |
| Теплопроизводительность* | | кВт | 14 |
| Диапазон рабочей температуры наружного воздуха | Обогрев | °C | от –20 до +30 |
| | Для ГВС | °C | от –20 до +43 |
| Диапазон рабочей температуры воды ГВС | | °C | от +25 до +80 |
| Расход воды | Номинал. (мин.–макс.) | м³/ч | 2,4 (1,2–2,9) |
| Допустимое давление воды | | | 0,1–0,3 |
| Хладагент в контуре гидромодуля | Тип | | R134a |
| | Заводская заправка | кг | 1,2 |
| Уровень звукового давления | | дБ(А) | 43 |
| Размеры | Ш×Г×В | мм | 525×300×795 |
| Упаковка | Ш ×Г×В | мм | 698 ×390×945 |
| Масса нетто/брутто | | кг | 63/71 |
| **Соединительные трубы хладагента** | | | |
| Тип соединения | | | Пайка |
| Диаметр жидкостной линии | | мм | 9,53 |
| Диаметр газовой линии | | мм | 12,7 |
| **Труба теплоносителя** | | | |
| Тип соединения | | | Внешняя резьба |
| Диаметр патрубка входа | | мм | 25,4 |
| Диаметр патрубка выхода | | мм | 25,4 |

**Примечание**

* Номинальная теплопроизводительность основана на следующих условиях: температура окружающей среды 7 °C DB/6 °C WB; температура воды на входе 40 °C.





# Наружные блоки LMV-IceCore VC PRO

## Двухтрубная система (модульные блоки)

- Работа внутренних блоков только в режиме «Охлаждение»
- Работа в режиме охлаждения до –15 °C
- Единая линейка внутренних блоков
- Низкое электропотребление
- Высокий EER
- Нагрузка по внутренним блокам до 130 %
- Инверторный компрессор
- Автоматическая адресация внутренних блоков
- Возможность объединения 3 наружных блоков в одну систему суммарной холодопроизводительностью 255 кВт

### В комплекте

Пульт управления
LZ-VFPE2
беспроводной

### Опции

*Описание систем управления — на стр. 114–119.*

Контроллер
LZ-Modbus2

Пульт управления
LZ-UPW7
центральный

## Технические характеристики

| Наружный блок | | LUM-HE224 AUA4-A | LUM-HE280 AUA4-A | LUM-HE335 AUA4-A | LUM-HE400 AUA4-A | LUM-HE450 AUA4-A | LUM-HE500 AUA4-A |
|---|---|---|---|---|---|---|---|
| **Количество подключаемых внутренних блоков** | шт. | 13 | 16 | 20 | 23 | 26 | 29 |
| Производительность подключаемых внутренних блоков, охлаждение | | 50–130 % | | | | | |
| Холодопроизводительность | кВт | 22,40 | 28,00 | 33,50 | 40,00 | 45,00 | 50,00 |
| Потребляемая мощность (охлаждение) | кВт | 5,170 | 6,810 | 9,130 | 10,580 | 12,260 | 14,880 |
| EER, охлаждение | | 4,33 | 4,11 | 3,67 | 3,78 | 3,67 | 3,36 |
| Характеристики электрической цепи | ф/В/Гц | 3/380/50 | | | | | |
| Тип хладагента | | R410A | | | | | |
| Заводская заправка хладагентом | кг | 8 | 8 | 8 | 11 | 11 | 13 |
| Марка компрессора | | Mitsubishi | | | | | |
| Расход воздуха высокого давления | м³/ч | 10400 | 10400 | 10800 | 10600 | 10600 | 12000 |
| **Наружный блок** | | | | | | | |
| Размеры (Ш×Г×В) | мм | 960×765×1615 | 960×765×1615 | 960×765×1615 | 960×765×1615 | 960×765×1615 | 1250×765×1615 |
| Упаковка (Ш×Г×В) | мм | 1025×830×1790 | 1025×830×1790 | 1025×830×1790 | 1025×830×1790 | 1025×830×1790 | 1305×820×1790 |
| Масса (нетто/брутто) | кг | 188/204 | 188/204 | 188/204 | 197/213 | 197/213 | 278/297 |
| Уровень звукового давления наружного блока | дБ(А) | 57 | 58 | 60 | 60 | 61 | 62 |
| **Соединительные трубы** | | | | | | | |
| Диаметр соединительных труб (жидкость)* | мм | 12,7 | 12,7 | 12,7 | 15,9 | 15,9 | 15,9 |
| Диаметр соединительных труб (газ)* | мм | 25,4 | 25,4 | 25,4 | 28,6 | 31,8 | 31,8 |
| Макс. фактическая общая длина трубопровода | м | 1000 | | | | | |
| Макс. актуальная длина трубопровода | м | 175 | | | | | |
| Макс. эквивалентная длина трубопровода | м | 200 | | | | | |
| Макс. длина трубопровода от первого разветвителя до самого дальнего внутреннего блока, не более | м | Внимание! Ограничения по длине магистрали указаны в инструкции по монтажу! Свяжитесь со службой поддержки перед началом проектирования в случае длины магистрали от первого разветвителя до последнего внутреннего блока более чем 40 метров! | | | | | |
| **Максимальный перепад высот** | | | | | | | |
| между наружными и внутренними блоками, НБ выше | м | 90 | | | | | |
| между наружными и внутренними блоками, НБ ниже | м | 110 | | | | | |
| между внутренними блоками | м | 30 | | | | | |
| Сечение кабеля питания | мм² | См. инструкцию по монтажу оборудования | | | | | |
| Сечение соединительного кабеля | мм² | 3×0,75 экранированный | | | | | |
| Автоматический выключатель | А | 32 | 32 | 32 | 40 | 40 | 50 |
| **Диапазон рабочих температур наружного воздуха** | | | | | | | |
| Охлаждение | °C | от –15 до +55 | | | | | |

**Примечание**

* Диаметры приведены с учетом переходников, входящих в комплект поставки наружного блока.

# Наружные блоки LMV-IceCore VC PRO

## Двухтрубная система (модульные блоки)

- Работа внутренних блоков только в режиме «Охлаждение»
- Работа в режиме охлаждения до –15 °C
- Единая линейка внутренних блоков
- Низкое электропотребление
- Высокий EER
- Нагрузка по внутренним блокам до 130%
- Инверторный компрессор
- Автоматическая адресация внутренних блоков
- Возможность объединения 3 наружных блоков в одну систему суммарной холодопроизводительностью 255 кВт

### В комплекте

Пульт управления
LZ-VFPE2
беспроводной

### Опции

*Описание систем управления — на стр. 114–119.*

Контроллер
LZ-Modbus3

Пульт управления
LZ-VTPW7
проводной центральный

## Технические характеристики

| Наружный блок | | LUM-HE560 AUA4-A | LUM-HE615 AUA4-A | LUM-HE670 AUA4-A | LUM-HE730 AUA4-A | LUM-HE785 AUA4-A | LUM-HE850 AUA4-A |
|---|---|---|---|---|---|---|---|
| **Количество подключаемых внутренних блоков** | шт. | 33 | 36 | 39 | 43 | 46 | 50 |
| Производительность подключаемых внутренних блоков, охлаждение | | 50–130% | | | | | |
| Холодопроизводительность | кВт | 56,00 | 61,50 | 67,00 | 73,00 | 78,50 | 85,00 |
| Потребляемая мощность (охлаждение) | кВт | 17,660 | 20,230 | 20,680 | 23,400 | 26,080 | 29,510 |
| EER, охлаждение | | 3,17 | 3,04 | 3,24 | 3,12 | 3,01 | 2,88 |
| Характеристики электрической цепи | ф/В/Гц | 3/380/50 | | | | | |
| Тип хладагента | | R410A | | | | | |
| Заводская заправка хладагентом | кг | 13 | 13 | 19 | 19 | 19 | 19 |
| Марка компрессора | | Mitsubishi | | | | | |
| Расход воздуха высокого давления | м³/ч | 12200 | 12200 | 19600 | 19600 | 20600 | 20600 |
| **Наружный блок** | | | | | | | |
| Размеры (Ш×Г×В) | мм | 1250×765×1615 | 1250×765×1615 | 1585×765×1615 | 1585×765×1615 | 1585×765×1615 | 1585×765×1615 |
| Упаковка (Ш×Г×В) | мм | 1305×820×1790 | 1305×820×1790 | 1650×840×1810 | 1650×840×1810 | 1650×840×1810 | 1650×840×1810 |
| Масса (нетто/брутто) | кг | 278/297 | 278/297 | 338/362 | 338/362 | 338/362 | 338/362 |
| Уровень звукового давления наружного блока | дБ(А) | 63 | 63 | 64 | 64 | 64 | 64 |
| **Соединительные трубы** | | | | | | | |
| Диаметр соединительных труб (жидкость)* | мм | 19,1 | 19,1 | 19,1 | 22,2 | 22,2 | 22,2 |
| Диаметр соединительных труб (газ)* | мм | 31,8 | 31,8 | 31,8 | 31,8 | 31,8 | 38,1 |
| Макс. фактическая общая длина трубопровода | м | 1000 | | | | | |
| Макс. актуальная длина трубопровода | м | 175 | | | | | |
| Макс. эквивалентная длина трубопровода | м | 200 | | | | | |
| Макс. длина трубопровода от первого разветвителя до самого дальнего внутреннего блока, не более | м | Внимание! Ограничения по длине магистрали указаны в инструкции по монтажу! Свяжитесь со службой поддержки перед началом проектирования в случае длины магистрали от первого разветвителя до последнего внутреннего блока более чем 40 метров! | | | | | |
| **Максимальный перепад высот** | | | | | | | |
| между наружными и внутренними блоками, НБ выше | м | 90 | | | | | |
| между наружными и внутренними блоками, НБ ниже | м | 110 | | | | | |
| между внутренними блоками | м | 30 | | | | | |
| Сечение кабеля питания | мм² | См. инструкцию по монтажу оборудования | | | | | |
| Сечение соединительного кабеля | мм² | 3×0,75 экранированный | | | | | |
| Автоматический выключатель | А | 50 | 50 | 63 | 63 | 63 | 63 |
| **Диапазон рабочих температур наружного воздуха** | | | | | | | |
| Охлаждение | °C | от –15 до +55 | | | | | |

**Примечание**

* Диаметры приведены с учетом переходников, входящих в комплект поставки наружного блока.





# Мультизональные системы

## Настенные внутренние блоки

- Удобство монтажа
- Встроенный клапан EXV
- Компактный размер
- Стандартная сторона монтажа

### В комплекте

Пульт управления
LZ-UTPL2
беспроводной

### Опции

*Описание систем управления — на стр. 114–119.*

Пульт управления
LZ-VTPW2
проводной

Пульт управления
LZ-VTPW7
проводной центральный

Контроллер
LZ-Modbus3

**Удобство монтажа блока повышено за счет:**

- Возможности подключения трассы хладагента слева, справа или сзади.
- Используется удобная и надежная монтажная пластина.

**Внимание**
В отличие от систем предыдущих поколений подключение трубопроводов хладагента осуществляется слева направо, аналогично всем настенным сплит-системам LESSAR™.

## Технические характеристики

| Блок внутренний | | LSM-H22KUA2 | LSM-H28KUA2 | LSM-H36KUA2 | LSM-H45KUA2 |
|---|---|---|---|---|---|
| Холодопроизводительность | кВт | 2,20 | 2,80 | 3,60 | 4,50 |
| Теплопроизводительность | кВт | 2,40 | 3,20 | 4,00 | 5,00 |
| Потребляемая мощность без учета наружного блока | кВт | 0,029 | 0,029 | 0,031 | 0,045 |
| Характеристики электрической цепи | ф/В/Гц | 1/220/50 | | | |
| Расход воздуха, В/С/Н | м³/ч | 446/429/424/409/394/382/373 | 457/445/433/421/419/410/402 | 447/429/399/369/339/333/303 | 648/618/582/563/546/505/476 |
| Размеры (Ш×Г×В) | мм | 835×203×280 | 835×203×280 | 835×203×280 | 990×223×315 |
| Упаковка (Ш×Г×В) | мм | 915×300×353 | 915×300×353 | 915×300×353 | 1075×300×395 |
| Масса (нетто/брутто) | кг | 8,5/11 | 8,5/11 | 9,7/12,2 | 13,8/16,4 |
| Уровень звукового давления, В/С/Н | дБ(А) | 34/33/33/32/32/31/31 | 33/33/32/32/31/31/31 | 36/35/34/33/32/32/32 | 37/36/34/34/33/32/31 |
| **Соединительные трубы** | | | | | |
| Диаметр соединительных труб (жидкость) | мм | 6,35 | 6,35 | 6,35 | 6,35 |
| Диаметр соединительных труб (газ) | мм | 12,7 | 12,7 | 12,7 | 12,7 |
| Диаметр линии отвода конденсата, внутр. / наруж. блок | мм | 16 | 16 | 16 | 16 |

| Блок внутренний | | LSM-H56KUA2 | LSM-H71KUA2 | LSM-H80KUA2 | LSM-H90KUA2 |
|---|---|---|---|---|---|
| Холодопроизводительность | кВт | 5,60 | 7,10 | 8,00 | 9,00 |
| Теплопроизводительность | кВт | 6,30 | 8,00 | 9,00 | 10,00 |
| Потребляемая мощность без учета наружного блока | кВт | 0,054 | 0,077 | 0,077 | 0,090 |
| Характеристики электрической цепи | ф/В/Гц | 1/220/50 | | | |
| Расход воздуха, В/С/Н | м³/ч | 798/764/723/691/665/627/595 | 1240/1171/1107/1045/976/914/869 | 1248/1194/1119/1056/993/914/863 | 1427/1403/1303/1232/1186/1096/1043 |
| Размеры (Ш×Г×В) | мм | 990×223×315 | 1194×262×343 | 1194×262×343 | 1194×262×343 |
| Упаковка (Ш×Г×В) | мм | 1075×300×395 | 1265×345×420 | 1265×345×420 | 1265×345×420 |
| Масса (нетто/брутто) | кг | 13,8/16,4 | 17,4/20,8 | 17,6/21 | 17,6/21 |
| Уровень звукового давления, В/С/Н | дБ(А) | 42/41/40/39/38/37/36 | 48/47/45/44/42/39/38 | 48/47/45/43/42/39/38 | 52/51/50/49/47/45/43 |
| **Соединительные трубы** | | | | | |
| Диаметр соединительных труб (жидкость) | мм | 9,53 | 9,53 | 9,53 | 9,53 |
| Диаметр соединительных труб (газ) | мм | 15,9 | 15,9 | 15,9 | 15,9 |
| Диаметр линии отвода конденсата, внутр. / наруж. блок | мм | 16 | 16 | 16 | 16 |

# Мультизональные системы

## Компактные кассетные внутренние блоки

- Встроенная помпа
- Удобство монтажа
- Компактный размер

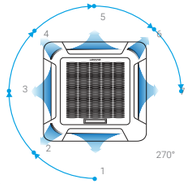


Распределение воздушного потока по 7 сторонам

Инновационная 3D крыльчатка вентилятора

### В комплекте

Пульт управления
LZ-VTPW2
проводной

### Опции

*Описание систем управления — на стр. 114–119.*

Пульт управления
LZ-UTPL2
беспроводной

Пульт управления
LZ-VTPW7
проводной центральный

Контроллер
LZ-Modbus3

**Компактность и удобство монтажа и обслуживания**

Компактный корпус (630×570 мм) специально разработан для установки в ячейку подвесного потолка. Блок подходит для помещений даже с малой высотой запотолочного пространства.

Благодаря компактности и малому весу блока для его монтажа не требуется подъемное оборудование.

### Технические характеристики

| Блок внутренний | | LSM-H22B4CUA2 | LSM-H28B4CUA2 | LSM-H36B4CUA2 | LSM-H45B4CUA2 | LSM-H56B4CUA2 |
|---|---|---|---|---|---|---|
| Холодопроизводительность | кВт | 2,20 | 2,80 | 3,60 | 4,50 | 5,60 |
| Теплопроизводительность | кВт | 2,40 | 3,20 | 4,00 | 5,00 | 6,30 |
| Потребляемая мощность без учета наружного блока | кВт | 0,050 | 0,050 | 0,056 | 0,056 | 0,056 |
| Характеристики электрической цепи | ф/В/Гц | 1/220/50 | | | | |
| Расход воздуха, В/С/Н | м³/ч | 414/313/238 | 414/313/238 | 521/409/314 | 521/409/314 | 521/409/314 |
| Размеры (Ш×Г×В) | мм | 630×570×260 | 630×570×260 | 630×570×260 | 630×570×260 | 630×570×260 |
| Упаковка (Ш×Г×В) | мм | 675×675×285 | 675×675×285 | 675×675×285 | 675×675×285 | 675×675×285 |
| Масса (нетто/брутто) | кг | 17/20 | 17/20 | 18,5/21,5 | 18,5/21,5 | 18,5/21,5 |
| Уровень шума, В/С/Н | дБ(А) | 36/33/23 | 36/33/23 | 42/36/29 | 42/36/29 | 42/36/29 |
| **Лицевая панель** | | LZ–VB4CTB2 | LZ–VB4CTB2 | LZ–VB4CTB2 | LZ–VB4CTB2 | LZ–VB4CTB2 |
| Размеры (Ш×Г×В) | мм | 647×647×50 | 647×647×50 | 647×647×50 | 647×647×50 | 647×647×50 |
| Упаковка (Ш×Г×В) | мм | 715×715×123 | 715×715×123 | 715×715×123 | 715×715×123 | 715×715×123 |
| Масса (нетто/брутто) | кг | 2,5/4,5 | 2,5/4,5 | 2,5/4,5 | 2,5/4,5 | 2,5/4,5 |
| **Соединительные трубы** | | | | | | |
| Диаметр соединительных труб (жидкость) | мм | 6,35 | 6,35 | 6,35 | 6,35 | 6,35 |
| Диаметр соединительных труб (газ) | мм | 12,7 | 12,7 | 12,7 | 12,7 | 12,7 |
| Диаметр линии отвода конденсата, внутр. / наруж. блок | мм | 25 | 25 | 25 | 25 | 25 |
| Высота подъема конденсата встроенным насосом | мм | 500 | 500 | 500 | 500 | 500 |

### Инновационная 3D крыльчатка вентилятора

- Снижает сопротивление проходящего воздуха и уровень шума.
- Управляет скоростью распределения воздуха через теплообменник.





## Кассетные внутренние блоки

- Встроенная помпа
- Низкий уровень шума
- 4 режима работы вентилятора

Распределение воздушного потока на 360° (опция).
LZ-VB4UB2 или LZ-VB4UB62
(с независимым управлением жалюзи)

### В комплекте

Пульт управления
LZ-VTPW2
проводной

### Опции

*Описание систем управления — на стр. 114–119.*

Пульт управления
LZ-UTPL2
беспроводной

Пульт управления
LZ-VTPW7
проводной центральный

Контроллер
LZ-Modbus3

**Равномерное распределение воздуха в помещении** благодаря раздаче обработанного воздуха в 7 направлениях. При выборе режима с повышенным расходом воздуха блок позволяет добиться комфортных условий в помещениях с высотой потолка более 3 м.

**Тихая работа и отсутствие сквозняков.** Низкий уровень шума и пониженное сопротивление воздушному потоку достигается за счет особого профиля диффузора и 3D-пространственной крыльчатки вентилятора.

### Технические характеристики

| Блок внутренний | | LSM-H28B4UA2 | LSM-H36B4UA2 | LSM-H45B4UA2 | LSM-H56B4UA2 | LSM-H71B4UA2 |
|---|---|---|---|---|---|---|
| Холодопроизводительность | кВт | 2,80 | 3,60 | 4,50 | 5,60 | 7,10 |
| Теплопроизводительность | кВт | 3,20 | 4,00 | 5,00 | 6,30 | 8,00 |
| Потребляемая мощность | кВт | 0,080 | 0,080 | 0,088 | 0,088 | 0,088 |
| Характеристики электрической цепи | ф/В/Гц | 1/220/50 | | | | |
| Расход воздуха, В/С/Н | м³/ч | 764/638/554 | 764/638/554 | 905/740/651 | 905/740/651 | 950/767/663 |
| Размеры (Ш×Г×В) | мм | 840×840×230 | 840×840×230 | 840×840×230 | 840×840×230 | 840×840×230 |
| Упаковка (Ш×Г×В) | мм | 955×955×260 | 955×955×260 | 955×955×260 | 955×955×260 | 955×955×260 |
| Масса (нетто/брутто) | кг | 21,5/26,7 | 21,5/26,7 | 23,7/28,9 | 23,7/28,9 | 23,7/28,9 |
| Уровень шума, В/С/Н | дБ(А) | 32/31/30 | 32/31/30 | 36/34/33 | 36/34/33 | 38/36/35 |
| **Лицевая панель** | | LZ-VB4OB | LZ-VB4OB | LZ-VB4OB | LZ-VB4OB | LZ-VB4OB |
| Размеры (Ш×Г×В) | мм | 950×950×54,5 | 950×950×54,5 | 950×950×54,5 | 950×950×54,5 | 950×950×54,5 |
| Упаковка (Ш×Г×В) | мм | 1035×1035×90 | 1035×1035×90 | 1035×1035×90 | 1035×1035×90 | 1035×1035×90 |
| Масса (нетто/брутто) | кг | 6/9 | 6/9 | 6/9 | 6/9 | 6/9 |
| **Соединительные трубы** | | | | | | |
| Диаметр соединительных труб (жидкость) | мм | 6,35 | 6,35 | 6,35 | 9,53 | 9,53 |
| Диаметр соединительных труб (газ) | мм | 12,7 | 12,7 | 12,7 | 15,9 | 15,9 |
| Диаметр линии отвода конденсата, внутр. / наруж. блок | мм | 32 | 32 | 32 | 32 | 32 |
| Высота подъема конденсата встроенным насосом | мм | 750 | 750 | 750 | 750 | 750 |

| Блок внутренний | | LSM-H80B4UA2 | LSM-H90B4UA2 | LSM-H100B4UA2 | LSM-H112B4UA2 | LSM-H140B4UA2 |
|---|---|---|---|---|---|---|
| Холодопроизводительность | кВт | 8,00 | 9,00 | 10,00 | 11,20 | 14,00 |
| Теплопроизводительность | кВт | 9,00 | 10,00 | 11,00 | 12,50 | 16,00 |
| Потребляемая мощность | кВт | 0,110 | 0,140 | 0,165 | 0,165 | 0,176 |
| Характеристики электрической цепи | ф/В/Гц | 1/220/50 | | | | |
| Расход воздуха, В/С/Н | м³/ч | 1200/1021/789 | 1332/1129/908 | 1651/1304/1127 | 1651/1304/1127 | 1658/1335/1130 |
| Размеры (Ш×Г×В) | мм | 840×840×230 | 840×840×300 | 840×840×300 | 840×840×300 | 840×840×300 |
| Упаковка (Ш×Г×В) | мм | 955×955×260 | 955×955×330 | 955×955×330 | 955×955×330 | 955×955×330 |
| Масса (нетто/брутто) | кг | 23,7/28,9 | 28,7/34,1 | 28,7/34,1 | 28,7/34,1 | 30,9/36,3 |
| Уровень шума, В/С/Н | дБ(А) | 42/39/37 | 43/39/38 | 45/42/40 | 45/42/40 | 46/41/39 |
| **Лицевая панель** | | LZ-VB4OB | LZ-VB4OB | LZ-VB4OB | LZ-VB4OB | LZ-VB4OB |
| Размеры (Ш×Г×В) | мм | 950×950×54,5 | 950×950×54,5 | 950×950×54,5 | 950×950×54,5 | 950×950×54,5 |
| Упаковка (Ш×Г×В) | мм | 1035×1035×90 | 1035×1035×90 | 1035×1035×90 | 1035×1035×90 | 1035×1035×90 |
| Масса (нетто/брутто) | кг | 6/9 | 6/9 | 6/9 | 6/9 | 6/9 |
| **Соединительные трубы** | | | | | | |
| Диаметр соединительных труб (жидкость) | мм | 9,53 | 9,53 | 9,53 | 9,53 | 9,53 |
| Диаметр соединительных труб (газ) | мм | 15,9 | 15,9 | 15,9 | 15,9 | 15,9 |
| Диаметр линии отвода конденсата, внутр. / наруж. блок | мм | 32 | 32 | 32 | 32 | 32 |
| Высота подъема конденсата встроенным насосом | мм | 750 | 750 | 750 | 750 | 750 |

# Мультизональные системы

## Кассетные однопоточные внутренние блоки

- Встроенная помпа
- Сверхтонкий блок высотой от 153 мм
- Для вытянутых помещений

### В комплекте

Пульт управления
LZ-VTPW2
проводной

### Опции

*Описание систем управления — на стр. 114–119.*

Пульт управления
LZ-UTPL2
беспроводной

Пульт управления
LZ-VTPW7
проводной центральный

Контроллер
LZ-Modbus3

Сверхтонкие блоки высотой от 153 мм особенно подходят для установки в помещениях с малым запотолочным пространством.

Наличие в комплекте поставки компактного насоса отвода конденсата с высотой подъема конденсата до 750 мм упрощает выбор места установки блока.

### Технические характеристики

| Блок внутренний | | LSM-H18B1CUA2 | LSM-H22B1CUA2 | LSM-H28B1CUA2 | LSM-H36B1CUA2 |
|---|---|---|---|---|---|
| Холодопроизводительность | кВт | 1,80 | 2,20 | 2,80 | 3,60 |
| Теплопроизводительность | кВт | 2,20 | 2,60 | 3,20 | 4,00 |
| Потребляемая мощность | кВт | 0,041 | 0,041 | 0,041 | 0,041 |
| Характеристики электрической цепи | ф/В/Гц | 1/220/50 | | | |
| Расход воздуха, В/С/Н | м³/ч | 523/404/275 | 523/404/275 | 573/456/315 | 573/456/315 |
| Размеры (Ш×Г×В) | мм | 1054×425×153 | 1054×425×153 | 1054×425×153 | 1054×425×153 |
| Упаковка (Ш×Г×В) | мм | 1155×490×245 | 1155×490×245 | 1155×490×245 | 1155×490×245 |
| Масса (нетто/брутто) | кг | 12,5/16 | | 13/16,5 | |
| Уровень шума, В/С/Н | дБ(А) | 37/34/30 | 37/34/30 | 39/37/34 | 39/37/34 |
| **Лицевая панель** | | LZ–VB1C0B | | | |
| Размеры (Ш×Г×В) | мм | 1180×465×25 | | | |
| Упаковка (Ш×Г×В) | мм | 1232×517×107 | | | |
| Масса (нетто/брутто) | кг | 3,5 / 5,2 | | | |
| **Соединительные трубы** | | | | | |
| Диаметр соединительных труб (жидкость) | мм | 6,35 | 6,35 | 6,35 | 6,35 |
| Диаметр соединительных труб (газ) | мм | 12,7 | 12,7 | 12,7 | 12,7 |
| Диаметр линии отвода конденсата, внутр. / наруж. блок | мм | 25 | 25 | 25 | 25 |
| Высота подъема конденсата встроенным насосом | мм | 750 | 750 | 750 | 750 |

| Блок внутренний | | LSM-H45B1CUA2 | LSM-H56B1CUA2 | LSM-H71B1CUA2 |
|---|---|---|---|---|
| Холодопроизводительность | кВт | 4,50 | 5,60 | 7,10 |
| Теплопроизводительность | кВт | 5,00 | 6,30 | 8,00 |
| Потребляемая мощность без учета наружного блока | кВт | 0,048 | 0,048 | 0,060 |
| Характеристики электрической цепи | ф/В/Гц | 1/220/50 | | |
| Расход воздуха, В/С/Н | м³/ч | 693/600/476 | 792/688/549 | 933/749/592 |
| Размеры (Ш×Г×В) | мм | 1275×450×189 | 1275×450×189 | 1275×450×189 |
| Упаковка (Ш×Г×В) | мм | 1370×505×295 | 1370×505×295 | 1370×505×295 |
| Масса (нетто/брутто) | кг | 18,5/22,8 | 18,8/23,1 | 19,5/23,8 |
| Уровень шума, В/С/Н | дБ | 41/39/35 | 42/40/36 | 44/41/37 |
| **Лицевая панель** | | LZ–VB1C2OB | | |
| Размеры (Ш×Г×В) | мм | 1180×465×25 | | |
| Упаковка (Ш×Г×В) | мм | 1232×517×107 | | |
| Масса (нетто/брутто) | кг | 3,5 / 5,2 | | |
| **Соединительные трубы** | | | | |
| Диаметр соединительных труб (жидкость) | мм | 6,35 | 9,53 | 9,53 |
| Диаметр соединительных труб (газ) | мм | 12,7 | 15,9 | 15,9 |
| Диаметр линии отвода конденсата, внутр. / наруж. блок | мм | 25 | 25 | 25 |
| Высота подъема конденсата встроенным насосом | мм | 750 | 750 | 750 |





## Кассетные двухпоточные внутренние блоки

- Встроенная помпа
- Тонкий блок высотой 299 мм
- Низкий уровень шума

### В комплекте

Пульт управления
LZ-VTPW2
проводной

### Опции

*Описание систем управления — на стр. 114–119.*

Пульт управления
LZ-UTPL2
беспроводной

Пульт управления
LZ-VTPW7
проводной центральный

Контроллер
LZ-Modbus3

**Стильный дизайн и удобство эксплуатации**

Элегантный внешний вид и малая высота корпуса позволяют вписать блок в любой интерьер. Высота корпуса блока 299 мм позволяет устанавливать его в помещениях с малым запотолочным пространством, упрощая выбор места установки.
В комплект поставки входит насос отвода конденсата с высотой подъема конденсата до 750 мм.

### Технические характеристики

| Блок внутренний | | LSM-H22B2CUA2 | LSM-H28B2CUA2 | LSM-H36B2CUA2 |
|---|---|---|---|---|
| Холодопроизводительность | кВт | 2,20 | 2,80 | 3,60 |
| Теплопроизводительность | кВт | 2,60 | 3,20 | 4,00 |
| Потребляемая мощность без учета наружного блока | кВт | 0,057 | 0,057 | 0,060 |
| Характеристики электрической цепи | ф/В/Гц | 1/220/50 | | |
| Расход воздуха, В/С/Н | м³/ч | 654/530/410 | 654/530/410 | 725/591/458 |
| Размеры (Ш×Г×В) | мм | 1172×591×299 | 1172×591×299 | 1172×591×299 |
| Упаковка (Ш×Г×В) | мм | 1355×675×400 | 1355×675×400 | 1355×675×400 |
| Масса (нетто/брутто) | кг | 34/42,5 | 34/42,5 | 34/42,5 |
| Уровень шума, В/С/Н | дБ(А) | 33/29/24 | 36/32/29 | 36/32/29 |
| **Лицевая панель** | | LZ-VB2CTB2 | LZ-VB2CTB2 | LZ-VB2CTB2 |
| Размеры (Ш×Г×В) | мм | 1430×680×53 | 1430×680×53 | 1430×680×53 |
| Упаковка (Ш×Г×В) | мм | 1525×765×130 | 1525×765×130 | 1525×765×130 |
| Масса (нетто/брутто) | кг | 10,5/15 | 10,5/15 | 10,5/15 |
| **Соединительные трубы** | | | | |
| Диаметр соединительных труб (жидкость) | мм | 6,35 | 6,35 | 6,35 |
| Диаметр соединительных труб (газ) | мм | 12,7 | 12,7 | 12,7 |
| Диаметр линии отвода конденсата, внутр. / наруж. блок | мм | 32 | 32 | 32 |
| Высота подъема конденсата встроенным насосом | мм | 750 | 750 | 750 |

| Блок внутренний | | LSM-H45B2CUA2 | LSM-H56B2CUA2 | LSM-H71B2CUA2 |
|---|---|---|---|---|
| Холодопроизводительность | кВт | 4,50 | 5,60 | 7,10 |
| Теплопроизводительность | кВт | 5,00 | 6,30 | 8,00 |
| Потребляемая мощность без учета наружного блока | кВт | 0,092 | 0,108 | 0,154 |
| Характеристики электрической цепи | ф/В/Гц | 1/220/50 | | |
| Расход воздуха, В/С/Н | м³/ч | 850/670/550 | 980/800/670 | 1200/1000/770 |
| Размеры (Ш×Г×В) | мм | 1172×591×299 | 1172×591×299 | 1172×591×299 |
| Упаковка (Ш×Г×В) | мм | 1355×675×400 | 1355×675×400 | 1355×675×400 |
| Масса (нетто/брутто) | кг | 36/44,5 | 36/44,5 | 36/44,5 |
| Уровень шума, В/С/Н | дБ(А) | 39/35/30 | 39/35/30 | 44/40/34 |
| **Лицевая панель** | | LZ–VB2CTB2 | LZ–VB2CTB2 | LZ–VB2CTB2 |
| Размеры (Ш×Г×В) | мм | 1430×680×53 | 1430×680×53 | 1430×680×53 |
| Упаковка (Ш×Г×В) | мм | 1525×765×130 | 1525×765×130 | 1525×765×130 |
| Масса (нетто/брутто) | кг | 10,5/15 | 10,5/15 | 10,5/15 |
| **Соединительные трубы** | | | | |
| Диаметр соединительных труб (жидкость) | мм | 6,35 | 9,53 | 9,53 |
| Диаметр соединительных труб (газ) | мм | 12,7 | 15,9 | 15,9 |
| Диаметр линии отвода конденсата, внутр. / наруж. блок | мм | 32 | 32 | 32 |
| Высота подъема конденсата встроенным насосом | мм | 750 | 750 | 750 |

# Мультизональные системы

## Напольно-потолочные внутренние блоки

Низкий уровень шума

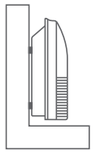

Пристенный монтаж

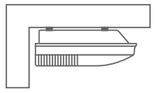

Подпотолочный монтаж

### В комплекте

Пульт управления
LZ-UTPL2
беспроводной

### Опции

*Описание систем управления — на стр. 114–119.*

Пульт управления
LZ-VTPW2
проводной

Пульт управления
LZ-VTPW7
проводной центральный

Контроллер
LZ-Modbus3

**Удобство монтажа**

- Блок можно установить под потолком у стены. Такой вариант размещения подходит, если в помещении из-за конструктивных особенностей (например, системы освещения) невозможно расположить внутренний блок в середине потолка.
- Блок можно установить вертикально у стены.

### Технические характеристики

| Блок внутренний | | LSM-H36TUA2 | LSM-H45TUA2 | LSM-H56TUA2 | LSM-H71TUA2 |
|---|---|---|---|---|---|
| Холодопроизводительность | кВт | 3,60 | 4,50 | 5,60 | 7,10 |
| Теплопроизводительность | кВт | 4,00 | 5,00 | 6,30 | 8,00 |
| Потребляемая мощность без учета наружного блока | кВт | 0,049 | 0,120 | 0,122 | 0,125 |
| Характеристики электрической цепи | ф/В/Гц | 1/220/50 | | | |
| Расход воздуха, В/С/Н | м³/ч | 650/570/500 | 800/600/500 | 800/600/500 | 800/600/500 |
| Размеры (Ш×Г×В) | мм | 990×660×203 | 990×660×203 | 990×660×203 | 990×660×203 |
| Упаковка (Ш×Г×В) | мм | 1089×744×296 | 1089×744×296 | 1089×744×296 | 1089×744×296 |
| Масса (нетто/брутто) | кг | 26/32 | 28/34 | 28/34 | 28/34 |
| Уровень шума, В/С/Н | дБ(А) | 40/38/36 | 43/41/38 | 43/41/38 | 43/41/38 |
| **Соединительные трубы** | | | | | |
| Диаметр соединительных труб (жидкость) | мм | 6,35 | 6,35 | 9,53 | 9,53 |
| Диаметр соединительных труб (газ) | мм | 12,7 | 12,7 | 15,9 | 15,9 |
| Диаметр линии отвода конденсата, внутр. / наруж. блок | мм | 25 | 25 | 25 | 25 |

| Блок внутренний | | LSM-H80TUA2 | LSM-H90TUA2 | LSM-H112TUA2 | LSM-H140TUA2 |
|---|---|---|---|---|---|
| Холодопроизводительность | кВт | 8,00 | 9,00 | 11,20 | 14,00 |
| Теплопроизводительность | кВт | 9,00 | 10,00 | 12,50 | 15,00 |
| Потребляемая мощность без учета наружного блока | кВт | 0,130 | 0,130 | 0,182 | 0,182 |
| Характеристики электрической цепи | ф/В/Гц | 1/220/50 | | | |
| Расход воздуха, В/С/Н | м³/ч | 1200/900/700 | 1200/900/700 | 1980/1860/1730 | 1980/1860/1730 |
| Размеры (Ш×Г×В) | мм | 1280×660×203 | 1280×660×203 | 1670×680×244 | 1670×680×244 |
| Упаковка (Ш×Г×В) | мм | 1379×744×296 | 1379×744×296 | 1764×760×329 | 1764×760×329 |
| Масса (нетто/брутто) | кг | 34,5/41 | 34,5/41 | 54/59 | 54/59 |
| Уровень шума, В/С/Н | дБ(А) | 45/43/40 | 45/43/40 | 47/45/42 | 47/45/42 |
| **Соединительные трубы** | | | | | |
| Диаметр соединительных труб (жидкость) | мм | 9,53 | 9,53 | 9,53 | 9,53 |
| Диаметр соединительных труб (газ) | мм | 15,9 | 15,9 | 15,9 | 15,9 |
| Диаметр линии отвода конденсата, внутр. / наруж. блок | мм | 25 | 25 | 25 | 25 |





## Канальные узкопрофильные внутренние блоки

Встроенная помпа

Удобство монтажа

Рекомендовано для гостиниц

### В комплекте

Пульт управления
LZ-VTPW2
проводной

### Опции

*Описание систем управления — на стр. 114–119.*

Пульт управления
LZ-UTPL2
беспроводной

Пульт управления
LZ-VTPW7
проводной центральный

Контроллер
LZ-Modbus3

**Сниженная турбулентность воздуха**

За счет использования многолопаточного вентилятора и воздушных направляющих с особым профилем удалось снизить турбулентность воздушного потока на выходе из блока и повысить уровень комфорта в помещении.

**Удобство монтажа**

Внутренний блок оснащен клапаном EXV.

**Компактность**

Высота корпуса составляет 210 мм.

### Технические характеристики

| Блок внутренний | | LSM-H22DUA2 | LSM-H28DUA2 | LSM-H36DUA2 |
|---|---|---|---|---|
| Холодопроизводительность | кВт | 2,20 | 2,80 | 3,60 |
| Теплопроизводительность | кВт | 2,60 | 3,20 | 4,00 |
| Потребляемая мощность без учета наружного блока | кВт | 0,057 | 0,057 | 0,061 |
| Характеристики электрической цепи | ф/В/Гц | 1/220/50 | | |
| Расход воздуха, В/С/Н | м³/ч | 550/397/309 | 550/397/309 | 605/442/351 |
| Стандартное статическое давление | Па | 10 | 10 | 10 |
| Диапазон статического давления | Па | (0–30) | (0–30) | (0–30) |
| Размеры (Ш×Г×В) | мм | 778×500×210 | 778×500×210 | 778×500×210 |
| Упаковка (Ш×Г×В) | мм | 870×525×285 | 870×525×285 | 870×525×285 |
| Масса (нетто/брутто) | кг | 18,5/22,2 | 18,5/22,2 | 18,5/22,2 |
| Уровень шума, В/С/Н | дБ(А) | 31/24/21 | 31/24/21 | 35/28/24 |
| **Соединительные трубы** | | | | |
| Диаметр соединительных труб (жидкость) | мм | 6,35 | 6,35 | 6,35 |
| Диаметр соединительных труб (газ) | мм | 12,7 | 12,7 | 12,7 |
| Диаметр линии отвода конденсата, внутр. / наруж. блок | мм | 25 | 25 | 25 |
| Высота подъема конденсата встроенным насосом | мм | 750 | 750 | 750 |

| Блок внутренний | | LSM-H45DUA2 | LSM-H56DUA2 | LSM-H71DUA2 |
|---|---|---|---|---|
| Холодопроизводительность | кВт | 4,50 | 5,60 | 7,10 |
| Теплопроизводительность | кВт | 5,00 | 6,30 | 8,00 |
| Потребляемая мощность без учета наружного блока | кВт | 0,098 | 0,103 | 0,140 |
| Характеристики электрической цепи | ф/В/Гц | 1/220/50 | | |
| Расход воздуха, В/С/Н | м³/ч | 800/573/479 | 800/573/479 | 985/738/630 |
| Стандартное статическое давление | Па | 10 | 10 | 10 |
| Диапазон статического давления | Па | (0–30) | (0–30) | (0–30) |
| Размеры (Ш×Г×В) | мм | 997×500×210 | 997×500×210 | 1218×500×210 |
| Упаковка (Ш×Г×В) | мм | 1115×525×285 | 1115×525×285 | 1335×525×285 |
| Масса (нетто/брутто) | кг | 22,5/26,8 | 22,5/26,8 | 28/33 |
| Уровень шума, В/С/Н | дБ(А) | 36/29/26 | 36/29/27 | 36/30/27 |
| **Соединительные трубы** | | | | |
| Диаметр соединительных труб (жидкость) | мм | 6,35 | 9,53 | 9,53 |
| Диаметр соединительных труб (газ) | мм | 12,7 | 15,9 | 15,9 |
| Диаметр линии отвода конденсата, внутр. / наруж. блок | мм | 25 | 25 | 25 |
| Высота подъема конденсата встроенным насосом | мм | 750 | 750 | 750 |

# Мультизональные системы

## Канальные внутренние блоки

- Низкий уровень шума
- Встроенная помпа
- Встроенный клапан EXV

### В комплекте

Пульт управления
LZ-VTPW2
проводной

### Опции

*Описание систем управления — на стр. 114–119.*

Пульт управления
LZ-UTPL2
беспроводной

Пульт управления
LZ-VTPW7
проводной центральный

Контроллер
LZ-Modbus3

**Компактность**

Высота корпуса составляет 270 мм (типоразмеры 80-112). Клапан EXV встроен в блок.

**Изменяемое статическое давление**

Блок оснащен 4-скоростным вентилятором с дополнительной сверхвысокой скоростью вращения.

### Технические характеристики

| Блок внутренний | | LSM-H80DUA2 | LSM-H90DUA2 | LSM-H112DUA2 | LSM-H140DUA2 |
|---|---|---|---|---|---|
| Холодопроизводительность | кВт | 8,00 | 9,00 | 11,20 | 14,00 |
| Теплопроизводительность | кВт | 9,00 | 10,00 | 12,50 | 15,50 |
| Потребляемая мощность без учета наружного блока | кВт | 0,198 | 0,200 | 0,313 | 0,274 |
| Характеристики электрической цепи | ф/В/Гц | 1/220/50 | | | |
| Расход воздуха, В/С/Н | м³/ч | 1345/1165/1013 | 1345/1165/1013 | 1800/1556/1400 | 1905/1636/1400 |
| Стандартное статическое давление | Па | 20 | 20 | 40 | 40 |
| Диапазон статического давления | Па | (10–50) | (10–50) | (10–80) | (10–100) |
| Размеры (Ш×Г×В) | мм | 1230×775×270 | 1230×775×270 | 1230×775×270 | 1290×865×300 |
| Упаковка (Ш×Г×В) | мм | 1355×795×350 | 1355×795×350 | 1355×795×350 | 1400×925×375 |
| Масса (нетто/брутто) | кг | 35,5/41,5 | 36/42 | 36/42 | 46,5/55,5 |
| Уровень шума, В/С/Н | дБ(А) | 45/40/37 | 45/40/37 | 48/42/38 | 48/43/39 |
| **Соединительные трубы** | | | | | |
| Диаметр соединительных труб (жидкость) | мм | 9,53 | 9,53 | 9,53 | 9,53 |
| Диаметр соединительных труб (газ) | мм | 15,9 | 15,9 | 15,9 | 15,9 |
| Диаметр линии отвода конденсата, внутр. / наруж. блок | мм | 25 | 25 | 25 | 25 |
| Высота подъема конденсата встроенным насосом | мм | 750 | 750 | 750 | 750 |





## Канальные внутренние блоки большой мощности

- 196 — Высокое статическое давление 196 Па
- 14 м — Максимальная длина воздуховода составляет 14 м
- 6,5 м — Максимальный перепад высот составляет 6,5 м

### В комплекте

Пульт управления
LZ-VTPW2
проводной

### Опции

*Описание систем управления — на стр. 114–119.*

Пульт управления
LZ-UTPL2
беспроводной

Пульт управления
LZ-VTPW7
проводной центральный

Контроллер
LZ-Modbus3

**Высокий статический напор**

- Максимальная величина статического напора составляет 196 Па для типоразмеров 71–160.
- Максимальная длина воздуховода на выходе из блока составляет 14 метров; максимальный перепад высот от вытяжной решетки до входа в блок — 6,5 метров.

### Технические характеристики

| Блок внутренний | | LSM-H71DUA2H | LSM-H80DUA2H | LSM-H90DUA2H |
|---|---|---|---|---|
| Холодопроизводительность | кВт | 7,10 | 8,00 | 9,00 |
| Теплопроизводительность | кВт | 8,00 | 9,00 | 10,00 |
| Потребляемая мощность без учета наружного блока | кВт | 0,263 | 0,263 | 0,423 |
| Характеристики электрической цепи | ф/В/Гц | 1/220/50 | | |
| Расход воздуха, СВ/В/С/Н | м³/ч | 1395/1315/1248/1204 | 1361/1285/1217/1175 | 1801/1687/1643/1431 |
| Стандартное статическое давление | Па | 25 | 37 | 37 |
| Диапазон статического давления | Па | (25–196) | (37–196) | (37–196) |
| Размеры (Ш×Г×В) | мм | 965×690×423 | 965×690×423 | 965×690×423 |
| Упаковка (Ш×Г×В) | мм | 1090×768×440 | 1090×768×440 | 1090×768×440 |
| Масса (нетто/брутто) | кг | 45/50 | 45/50 | 46,5/52,4 |
| Уровень звукового давления, СВ/В/С/Н | дБ(А) | 48/46/44/43 | 48/46/45/43 | 52/49/47/45 |
| **Соединительные трубы** | | | | |
| Диаметр соединительных труб (жидкость) | мм | 9,53 | 9,53 | 9,53 |
| Диаметр соединительных труб (газ) | мм | 15,9 | 15,9 | 15,9 |
| Диаметр линии отвода конденсата, внутр. / наруж. блок | мм | 25 | 25 | 25 |

| Блок внутренний | | LSM-H112DUA2H | LSM-H140DUA2H | LSM-H160DUA2H |
|---|---|---|---|---|
| Холодопроизводительность | кВт | 11,20 | 14,00 | 16,00 |
| Теплопроизводительность | кВт | 12,50 | 16,00 | 17,00 |
| Потребляемая мощность без учета наружного блока | кВт | 0,524 | 0,724 | 0,940 |
| Характеристики электрической цепи | ф/В/Гц | 1/220/50 | | |
| Расход воздуха, СВ/В/С/Н | м³/ч | 2063/1939/1716/1533 | 2965/2561/2207/1905 | 3417/2875/2587/2383 |
| Стандартное статическое давление | Па | 50 | 50 | 50 |
| Диапазон статического давления | Па | (50–196) | (50–196) | (50–196) |
| Размеры (Ш×Г×В) | мм | 965×690×423 | 1322×691×423 | 1322×691×423 |
| Упаковка (Ш×Г×В) | мм | 1090×768×440 | 1436×768×450 | 1436×768×450 |
| Масса (нетто/брутто) | кг | 48/53 | 67/73 | 67/73 |
| Уровень звукового давления, СВ/В/С/Н | дБ(А) | 52/49/47/46 | 53/50/48/46 | 54/52/50/48 |
| **Соединительные трубы** | | | | |
| Диаметр соединительных труб (жидкость) | мм | 9,53 | 9,53 | 9,53 |
| Диаметр соединительных труб (газ) | мм | 15,9 | 15,9 | 15,9 |
| Диаметр линии отвода конденсата, внутр. / наруж. блок | мм | 25 | 25 | 25 |

# Мультизональные системы

## Канальные внутренние блоки большой мощности

300 Высокое статическое давление 300 Па

Широкая область применения

### В комплекте

Пульт управления
LZ-VTPW2
проводной

### Опции

*Описание систем управления — на стр. 114–119.*

Пульт управления
LZ-UTPL2
беспроводной

Пульт управления
LZ-VTPW7
проводной центральный

Контроллер
LZ-Modbus3

**Широкие возможности применения**

Канальные внутренние блоки предназначены для кондиционирования нескольких помещений одновременно. Такие внутренние блоки устанавливаются в систему подвесных потолков, и воздух посредством воздуховодов распределяется по кондиционируемым помещениям. Скрытый способ их монтажа не нарушает дизайна интерьера, оставляя на виду лишь изящные декоративные решетки для подачи воздуха.

## Технические характеристики

| Блок внутренний | | LSM-H200DUA2H | LSM-H250DUA2H | LSM-H280DUA2H |
|---|---|---|---|---|
| Холодопроизводительность | кВт | 20,00 | 25,00 | 28,00 |
| Теплопроизводительность | кВт | 22,50 | 26,00 | 31,50 |
| Потребляемая мощность без учета наружного блока | кВт | 1,408 | 1,408 | 1,408 |
| Характеристики электрической цепи | ф/В/Гц | 1/220/50 | | |
| Расход воздуха, СВ/В/С/Н | м³/ч | 4600/3765/2900/2100 | 4600/3765/2900/2100 | 4600/3765/2900/2100 |
| Стандартное статическое давление | Па | 250 | 250 | 250 |
| Диапазон статического давления | Па | (50–300) | (50–300) | (50–300) |
| Размеры (Ш×Г×В) | мм | 1454×931×515 | 1454×931×515 | 1454×931×515 |
| Упаковка (Ш×Г×В) | мм | 1509×990×550 | 1509×990×550 | 1509×990×550 |
| Масса (нетто/брутто) | кг | 124/135 | 124/135 | 124/135 |
| Уровень шума, СВ/В/С/Н | дБ(А) | 57/56/52/47 | 57/56/52/47 | 57/56/52/47 |
| **Соединительные трубы** | | | | |
| Диаметр соединительных труб (жидкость) | мм | 12,7 | 12,7 | 12,7 |
| Диаметр соединительных труб (газ) | мм | 22,2 | 22,2 | 22,2 |
| Диаметр линии отвода конденсата, внутр. / наруж. блок | мм | 32 | 32 | 32 |
| Высота подъема конденсата встроенным насосом | мм | 750 | 750 | 750 |

| Блок внутренний | | LSM-H400DUA2H | LSM-H450DUA2H | LSM-H560DUA2H |
|---|---|---|---|---|
| Холодопроизводительность | кВт | 40,00 | 45,00 | 56,00 |
| Теплопроизводительность | кВт | 45,00 | 50,00 | 63,00 |
| Потребляемая мощность без учета наружного блока | кВт | 2,100 | 2,100 | 2,800 |
| Характеристики электрической цепи | ф/В/Гц | 1/220/50 | | |
| Расход воздуха, СВ/В/С/Н | м³/ч | 7500/5800/4310/3090 | 7500/5800/4310/3090 | 7500/5800/4310/3090 |
| Стандартное статическое давление | Па | 300 | 300 | 300 |
| Диапазон статического давления | Па | (50–400) | (50–400) | (50–400) |
| Размеры (Ш×Г×В) | мм | 2010×905×680 | 2010×905×680 | 2010×905×680 |
| Упаковка (Ш×Г×В) | мм | 2095×964×800 | 2095×964×800 | 2095×964×800 |
| Масса (нетто/брутто) | кг | 203/233 | 203/233 | 203/233 |
| Уровень шума, СВ/В/С/Н | дБ(А) | 60/58/54/49 | 60/58/54/49 | 61/56/51/46 |
| **Соединительные трубы** | | | | |
| Диаметр соединительных труб (жидкость) | мм | 15,9 | 15,9 | 15,9 |
| Диаметр соединительных труб (газ) | мм | 28,6 | 28,6 | 28,6 |
| Диаметр линии отвода конденсата, внутр. / наруж. блок | мм | 32 | 32 | 32 |





# Особенности мультизональных систем LMV-IceCore шестого поколения

## Высокая эффективность

### Высокоэффективный компрессор с улучшенным впрыском пара (EVI)

Инверторный DC-компрессор с улучшенным впрыском пара (технология EVI) обеспечивает лучшую циркуляцию хладагента и повышает производительность.

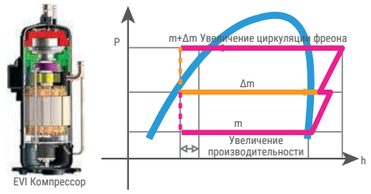


### Пластинчатый теплообменник переохлаждения (технология PHE)

Пластинчатый теплообменник, используемый как дополнительный интеркулер, существенно улучшает переохлаждение хладагента и повышает энергоэффективность системы до 10%.

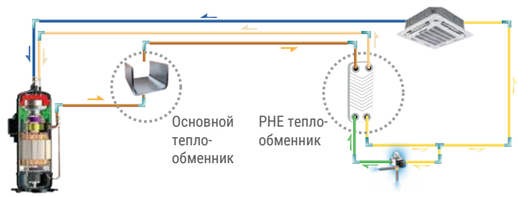


### Высокоэффективный теплообменник специализированной формы — G-образный

В блоках большой мощности используется высокоэффективный G-образный теплообменник, площадь которого в 1,5 раза больше площади стандартного U-образного теплообменника.

3-х рядный G-образный теплообменник

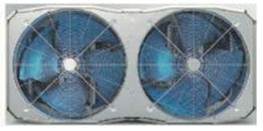

Увеличенный диаметр вентиляторов

### Принудительное ограничение энергопотребления системы

В период временных перебоев или отсутствия постоянного электроснабжения, а также строгого ограничения выделенной электрической мощности на системы кондиционирования, возможно принудительное ограничение холодильной мощности системы и, как следствие, энергопотребления.

Доступны 7 ступеней ограничения в диапазоне 40–100% от номинального энергопотребления.

## Высокая надежность

### Ротация

Постоянная ротация выравнивает время работы наружных блоков в модульной системе и компрессоров в каждом из них, что значительно продлевает срок службы оборудования.

### Технология точного контроля масла

Четырехступенчатая технология контроля масла гарантирует поддержание безопасного уровня масла, устраняя проблемы, связанные с масляным голоданием.

- Сепарация масла внутри компрессора.
- Высокоэффективный центробежный маслоотделитель (с эффективностью сепарации до 99%) обеспечивает своевременную сепарацию масла и его возврат в компрессоры.
- Уравнительные трубопроводы между компрессорами внутри блока обеспечивают равномерное распределение масла для поддержания нормальной работы компрессоров.
- Программа автоматического возврата масла отслеживает время работы и состояние системы для обеспечения надежного возврата масла.

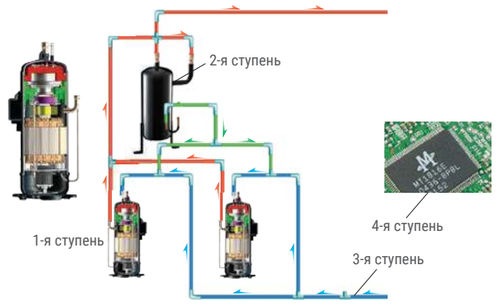


### Охлаждение хладагентом блока управления

В оборудовании используется технология охлаждения хладагентом электронного блока управления.

Данное решение снижает среднюю температуру блока, гарантируя стабильную и безопасную работу системы управления.

## Двойное резервирование

### Резервирование компрессора

В агрегатах с двумя компрессорами, если один компрессор выходит из строя, другой компрессор может продолжать работать до 4 дней, что позволяет произвести ремонт и/или техническое обслуживание, сохранив комфорт в помещениях.

### Резервирование блока

В системе с несколькими наружными блоками, если один блок выходит из строя, другие продолжат работу до устранения неисправности.

## Мониторинг количества хладагента в режиме реального времени

Температура и давление хладагента контролируется в режиме реального времени наружным блоком.

Если уровень хладагента окажется низким или слишком высоким, это может привести к неисправностям. Система обнаруживает избыточное или недостаточное количество хладагента для постоянной производительности.

## Оптимизированные электронные компоненты

Несколько электрических компонентов интегрированы в единую плату. Данное решение значительно снижает количество кабельных соединений, что делает электрический блок более простым и надежным.

## Функции автоматической защиты системы

Широкий спектр автоматических защитных функций: защитное заземление, контроль перенапряжения, защита от перегрева компрессора, токовая защита, защита по давлению, защита от перегрузки компрессора, защита от перегрева двигателя вентилятора, защита от электромагнитных помех и т.д., обеспечивает стабильную, безопасную и надежную работу системы.

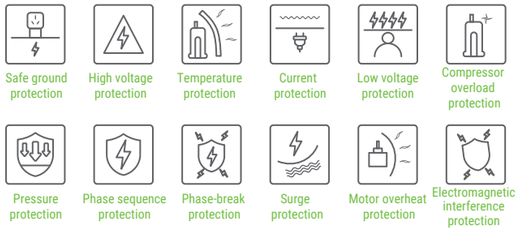


## Испытания в экстремальных условиях

Обязательные заводские испытания в экстремальных условиях, такие как испытание на долговечность (HALT), воздействия импульсными и электростатическими разрядами (ESD). Условия проводимых испытаний более жесткие, чем требуют стандарты EU. Данные испытания проводятся для возможности гарантировать еще большую надежность электронных компонентов.

## Функция «стоп сугроб»*

Инновационная функция позволяет наружному блоку самостоятельно предотвращать накопление снега.

* Стандартная опция начиная с 2021 года.

## Функция очистки от пыли*

Функция «пылеудаление» позволяет наружному блоку самостоятельно производить самоочищение воздушных теплообменников.

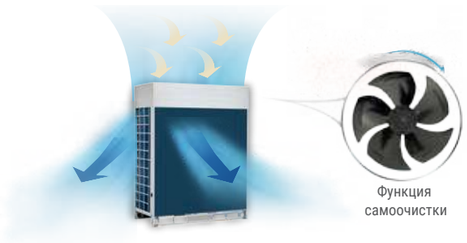


* Стандартная опция начиная с 2021 года.

## Широкий диапазон рабочих температур

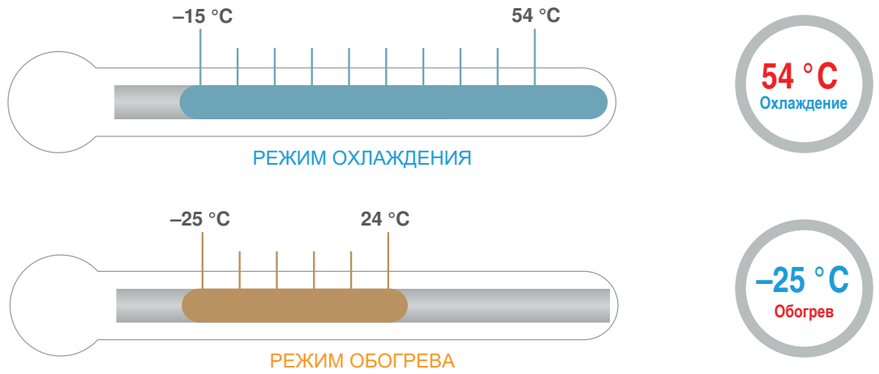


## Повышенная теплопроизводительность

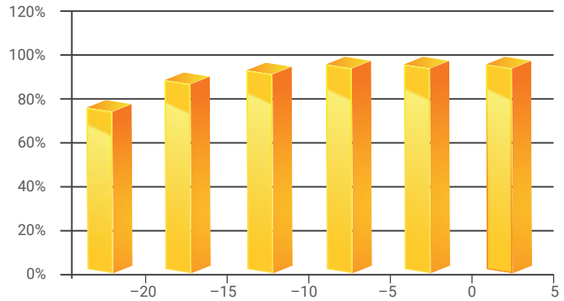


Благодаря компрессору с технологией EVI мощность нагрева при низких температурах значительно повышена.

Теплопроизводительность достигает 100% от номинальной мощности при температуре окружающей среды –5 °C, снижаясь всего до 90% при –15 °C.

## Интеллектуальная технология оттайки

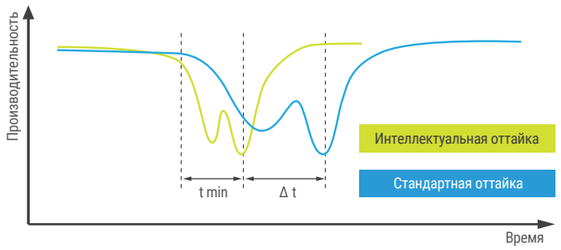


Программа интеллектуальной оттайки рассчитывает время, необходимое для оттаивания, в соответствии с фактическим состоянием системы, исключая потери тепла.

Специализированный клапан сокращает время, необходимое для оттаивания, до минимума.

## Выбор приоритетного режима работы

Возможность выбора приоритетного режима работы системы.

# Простота установки и обслуживания

## Автоматическая адресация

Наружные блоки могут автоматически распределять адреса по внутренним блокам. Дистанционные и проводные пульты можно использовать для изменения адреса внутренних блоков.

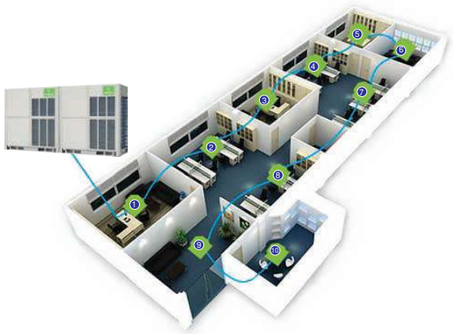

## Режим обслуживания

Система может быть переведена в режим технического обслуживания, позволяя выключить некоторые внутренние блоки без отключения всей системы VRF. Режим технического обслуживания позволяет производить сервисные работы с частью системы, сохранив комфортные условия в остальных помещениях.

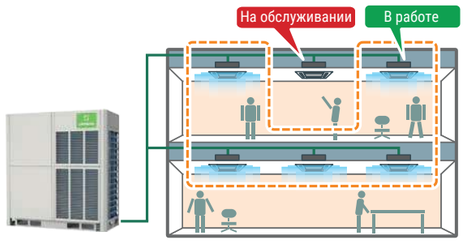


## Дополнительная уравнительная масляная линия не требуется

С новой системой контроля уровня масла нет необходимости в уравнительной линии.

## Три способа конфигурирования системы

- Локальная конфигурация обеспечивает быструю и легкую настройку на месте, упрощает установку и ввод в эксплуатацию.
- С помощью проводного и централизованного контроллера, что делает конфигурацию более гибкой и удобной. Проверка и настройка системы легко выполняется, упрощая монтаж, ввод в эксплуатацию и обслуживание.
- Для конфигурирования системы с доступом через web-браузер используется шлюз IMM Pro и локальная сеть (LAN), а также компьютер или ноутбук.

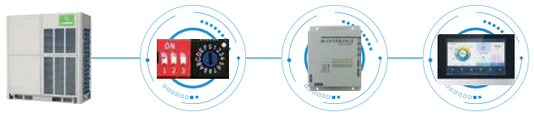

## 7-символьный цифровой дисплей в наружном блоке

С 4-х или 3-х разрядного 7-сегментного дисплея легко считывается информация о состоянии системы и кодах ошибок для быстрого и точного обслуживания системы.

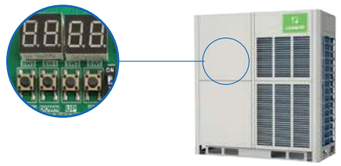

## Высокое внешнее статическое давление вентилятора (опция)

Статическое давление (ESP) вентилятора наружного блока может достигать 120 Па, что облегчает установку на этаже высотного здания или на балконах.

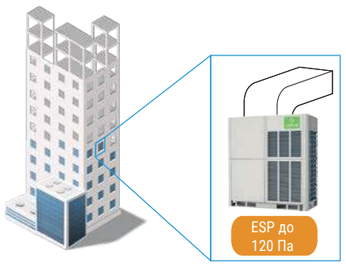






# Схемы подключения

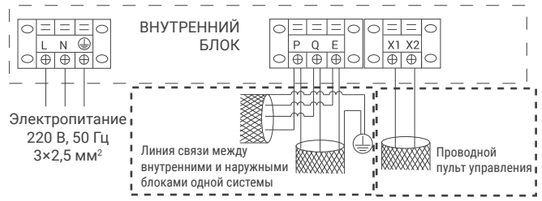


ВНУТРЕННИЕ БЛОКИ

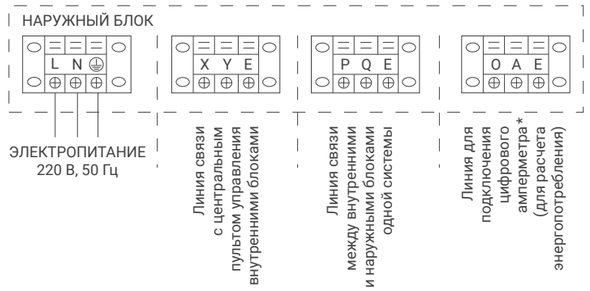


LUM-HE080AXA2-M
LUM-HE100AXA2-M
LUM-HE120AXA2-M
LUM-HE140AXA2-M
LUM-HE160AXA2-M
LUM-HE180AXA2-M

**Электропитание**
Наружный блок
1 ф/220 В/50 Гц

* опция

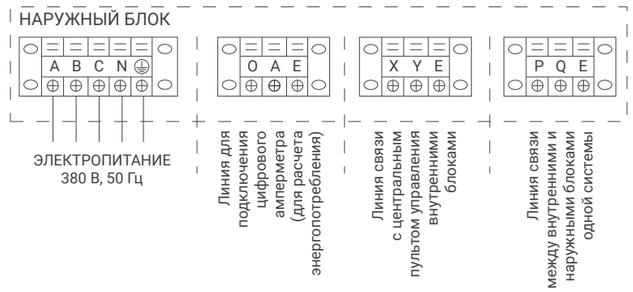


LUM-HE200ATA4-C
LUM-HE224ATA4-C
LUM-HE260ATA4-C
LUM-HE280ATA4-C
LUM-HE335ATA4-C
LUM-HE400ATA4-C
LUM-HE450ATA4-C

**Электропитание**
Наружный блок
3 ф/380 В/50 Гц

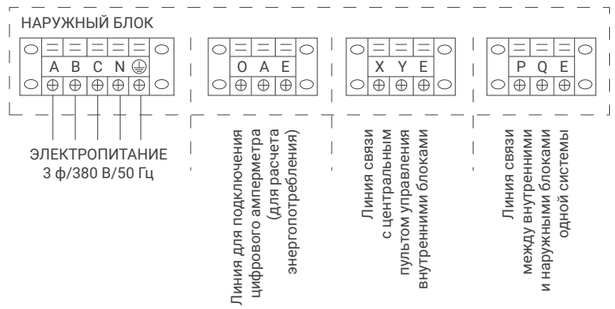


LUM-HE500AOA4-C
LUM-HE560AOA4-C
LUM-HE615AOA4-C
LUM-HE670AOA4-C
LUM-HE730AOA4-C
LUM-HE785AOA4-C
LUM-HE850AOA4-C
LUM-HE900AOA4-C

**Электропитание**
Наружный блок
3 ф/380 В/50 Гц

# Схемы подключения

LUM-HE252ATA4-A
LUM-HE280ATA4-A
LUM-HE335ATA4-A
LUM-HE400ATA4-A
LUM-HE450ATA4-A
LUM-HE500ATA4-A
LUM-HE560ATA4-A
LUM-HE615ATA4-A
LUM-HE670ATA4-A
LUM-HE730ATA4-A
LUM-HE785ATA4-A
LUM-HE850ATA4-A
LUM-HE900ATA4-A

**Электропитание**

Наружный блок
3 ф/380 В/50 Гц

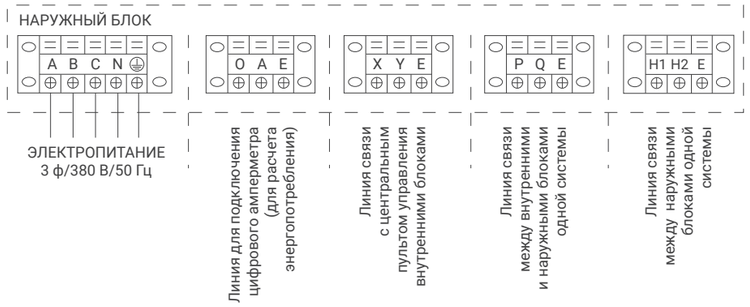


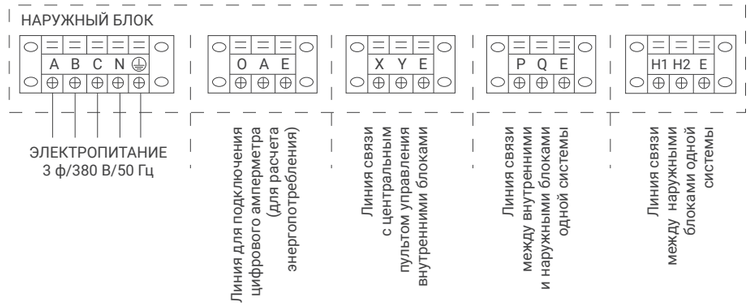


LUM-HE252ATA4-hr
LUM-HE280ATA4-hr
LUM-HE335ATA4-hr
LUM-HE400ATA4-hr
LUM-HE450ATA4-hr
LUM-HE500ATA4-hr
LUM-HE560ATA4-hr

**Электропитание**

Наружный блок
3 ф/380 В/50 Гц

LUM-HE224AUA4-A
LUM-HE280AUA4-A
LUM-HE335AUA4-A
LUM-HE400AUA4-A
LUM-HE450AUA4-A
LUM-HE500AUA4-A
LUM-HE560AUA4-A
LUM-HE615AUA4-A
LUM-HE670AUA4-A
LUM-HE730AUA4-A
LUM-HE785AUA4-A
LUM-HE850AUA4-A

**Электропитание**

Наружный блок
3 ф/380 В/50 Гц

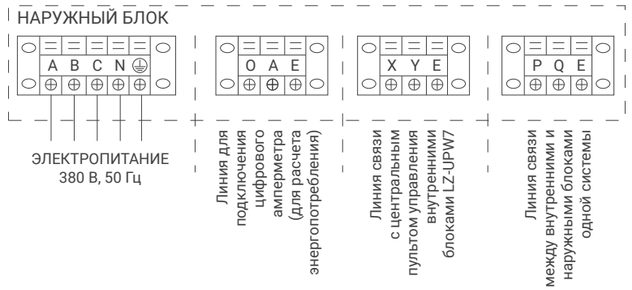


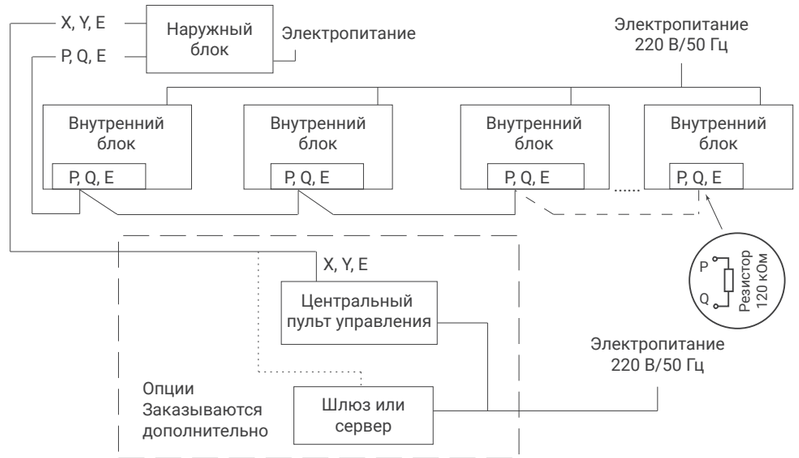


Подключение
линии связи
к 2-трубным системам
LMV-IceCore Mini C
LMV-IceCore Citadel V6
LMV-IceCore Alliance V6
LMV-IceCore Heat Recover V6

LUM-HE252WMA4-S
LUM-HE280WMA4-S
LUM-HE335WMA4-S

**Электропитание**

Наружный блок
3 ф/380 В/50 Гц

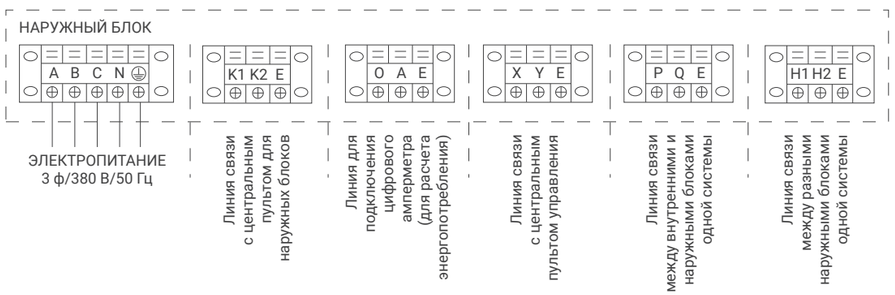

# Схемы подключения

Подключение
линии связи
к 2-трубным системам
LMV-IceCore Mini
LMV-IceCore Submarine

Подключение
линии связи
к 3-трубным системам
LMV-Heat Recovery

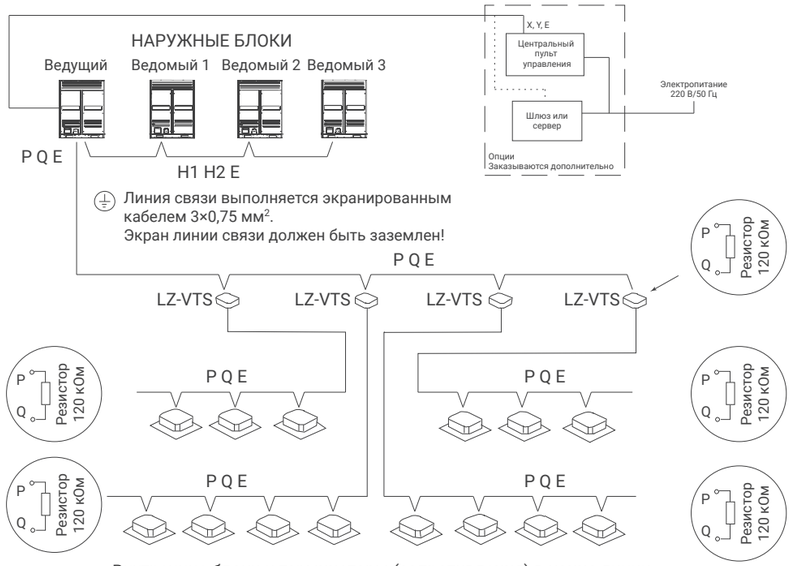


Внутренние блоки и терминаторы (сопротивления) в конце линии подключаются к клеммам P и Q





# Габаритные чертежи

LUM-HE080AXA2-M
LUM-HE100AXA2-M

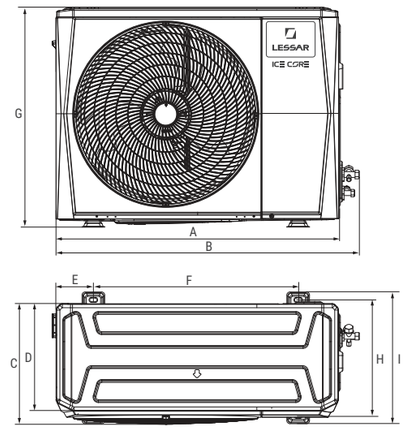


LUM-HE120AXA2-M
LUM-HE140AXA2-M
LUM-HE160AXA2-M

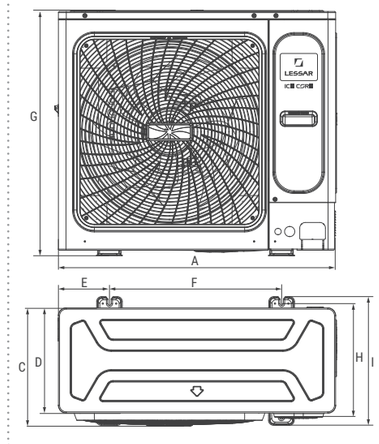


LUM-HE180AXA2-M

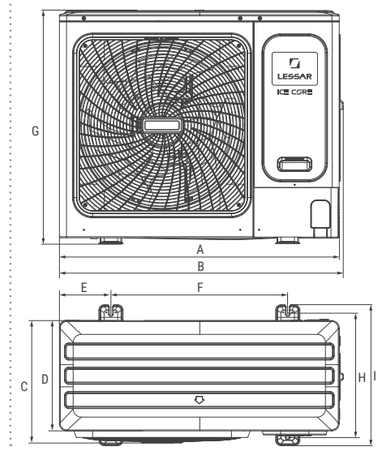


| Модель | A, мм | B, мм | C, мм | D, мм | E, мм | F, мм | G, мм | H, мм | I, мм |
|---|---|---|---|---|---|---|---|---|---|
| LUM-HE080/100AXA2-M | 910 | 982 | 390 | 345 | 120 | 663 | 712 | 375 | 426 |
| LUM-HE120/140/160ATA2-M | 950 | / | 406 | 360 | 175 | 590 | 840 | 390 | 440 |
| LUM-HE180AXA2-M | 1040 | 1053 | 452 | 410 | 191 | 656 | 865 | 463 | 523 |

LUM-HE200ATA4-C
LUM-HE224ATA4-C
LUM-HE260ATA4-C
LUM-HE280ATA4-C
LUM-HE335ATA4-C

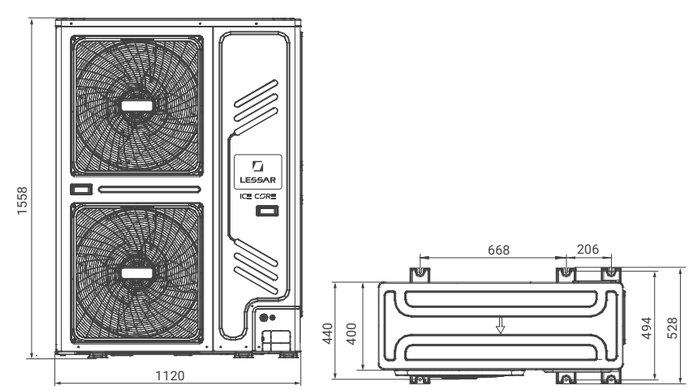


LUM-HE400ATA4-C
LUM-HE450ATA4-C

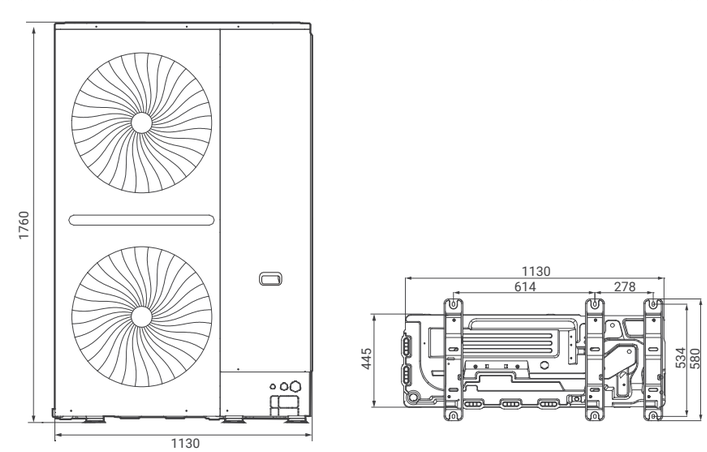


Размеры: мм

# Габаритные чертежи

LUM-HE500AOA4-C

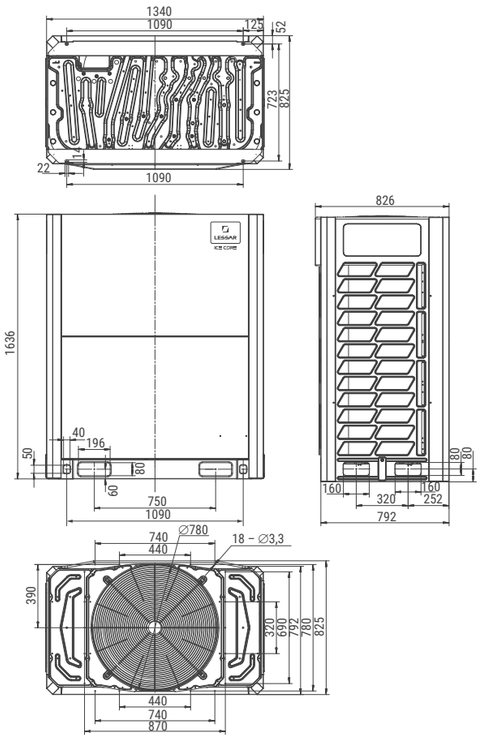


LUM-HE560AOA4-C, LUM-HE615AOA4-C

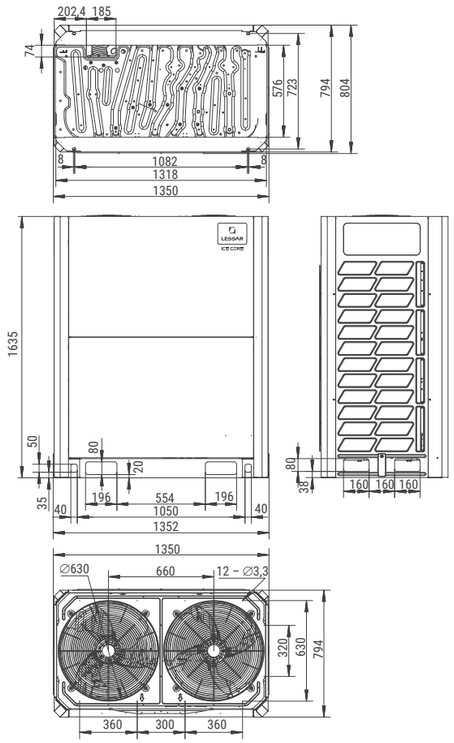


LUM-HE670AOA4-C
LUM-HE730AOA4-C
LUM-HE785AOA4-C
LUM-HE850AOA4-C
LUM-HE900AOA4-C

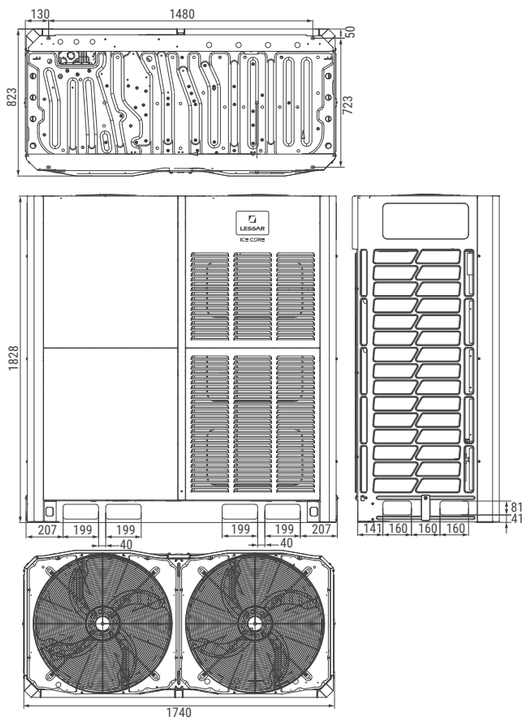


Размеры: мм

LUM-HE252ATA4-A
LUM-HE280ATA4-A
LUM-HE335ATA4-A

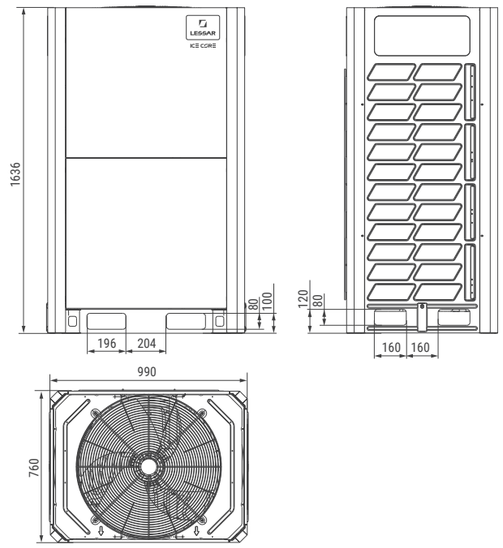


LUM-HE400ATA4-A
LUM-HE450ATA4-A

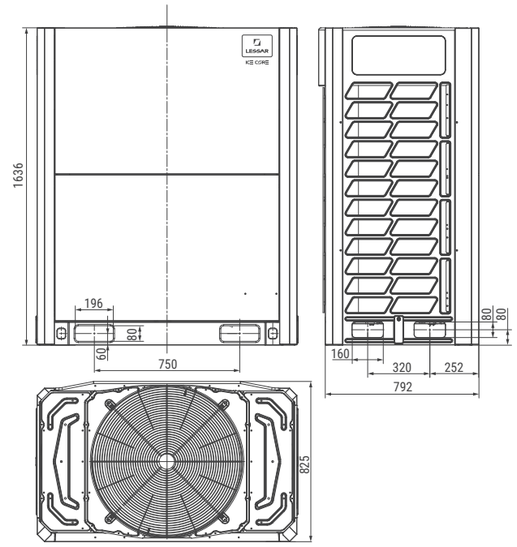


LUM-HE500ATA4-A
LUM-HE560ATA4-A
LUM-HE615ATA4-A

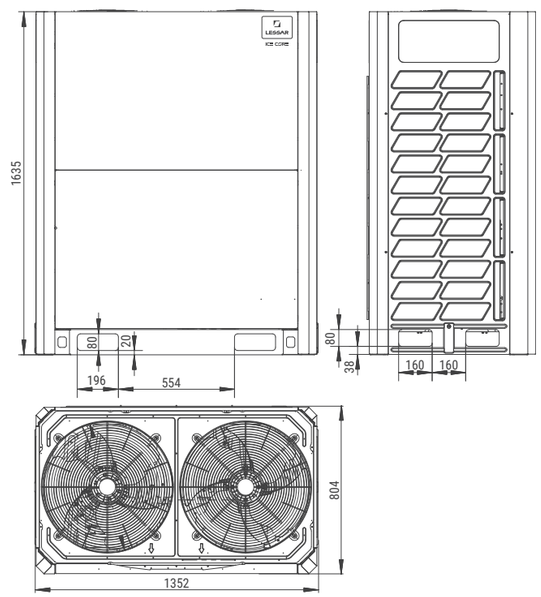


LUM-HE670ATA4-A, LUM-HE730ATA4-A
LUM-HE785ATA4-A, LUM-HE850ATA4-A
LUM-HE900ATA4-A

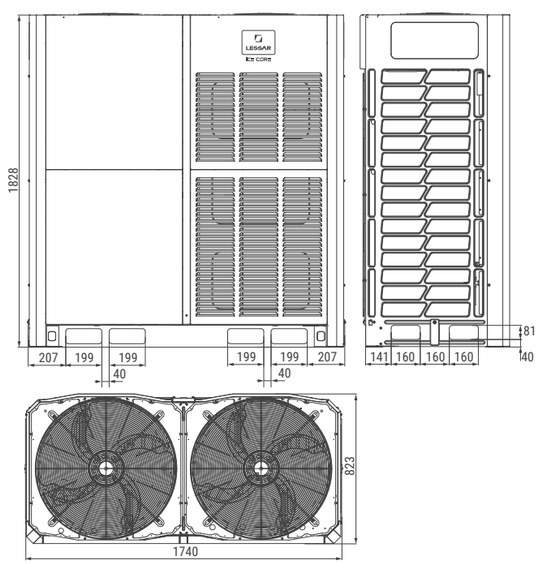


Размеры: мм

# Габаритные чертежи

LUM-HE252WMA4-S
LUM-HE280WMA4-S
LUM-HE335WMA4-S

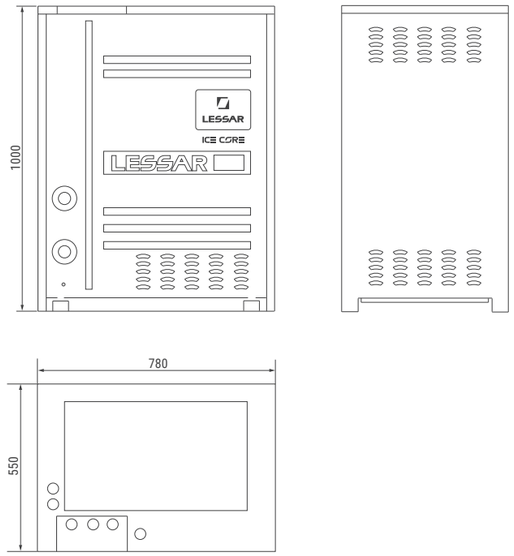


LUM-HE252ATA4-hr, LUM-HE280ATA4-hr
LUM-HE335ATA4-hr

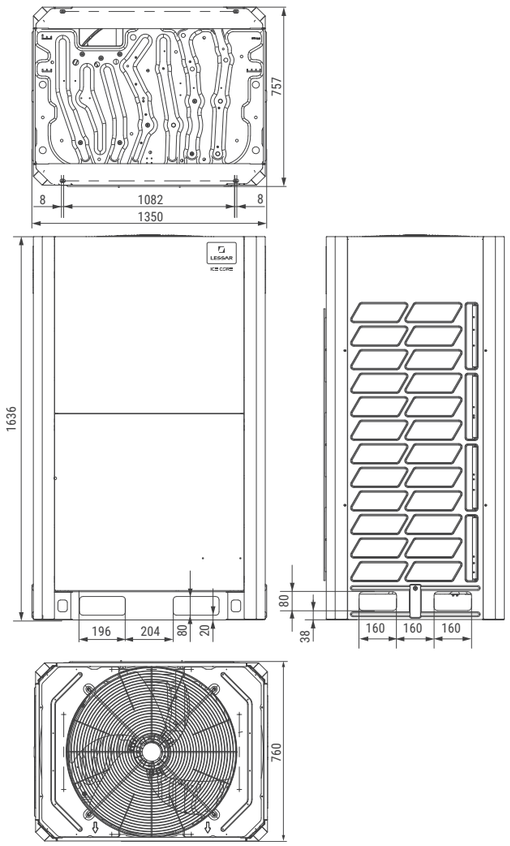


LUM-HE400ATA4-hr, LUM-HE450ATA4-hr
LUM-HE500ATA4-hr, LUM-HE560ATA4-hr

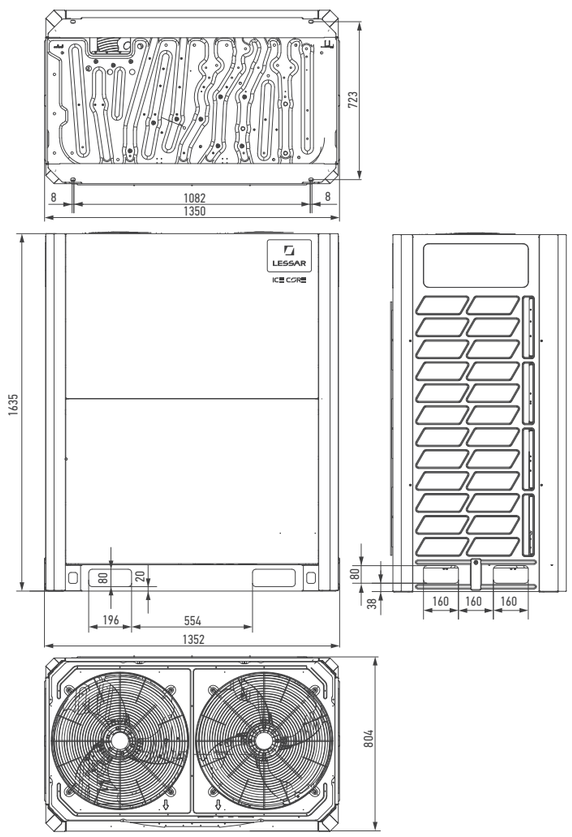


Размеры: мм

LUM-HE224AUA4-A, LUM-HE280AUA4-A
LUM-HE335AUA4-A, LUM-HE400AUA4-A
LUM-HE450AUA4-A

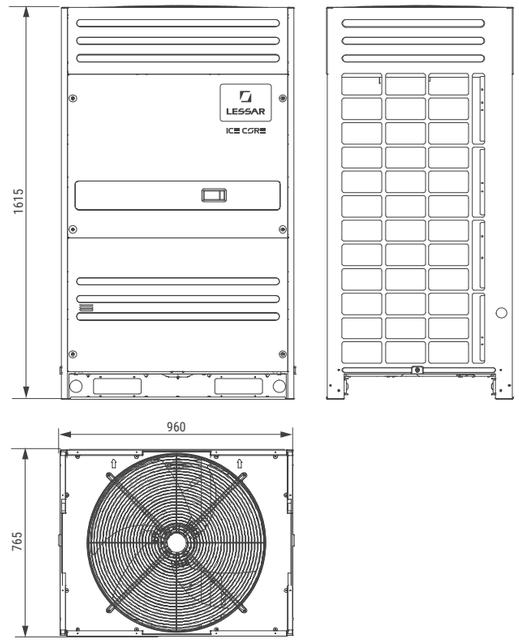


LUM-HE500AUA4-A
LUM-HE560AUA4-A
LUM-HE615AUA4-A

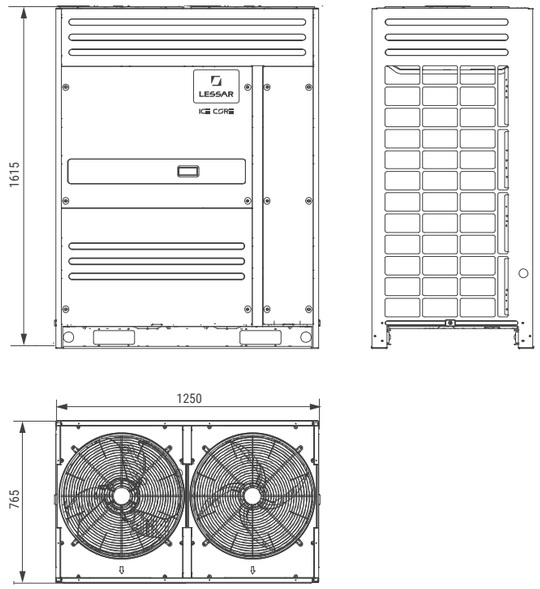


LUM-HE670AUA4-A
LUM-HE730AUA4-A
LUM-HE785AUA4-A
LUM-HE850AUA4-A

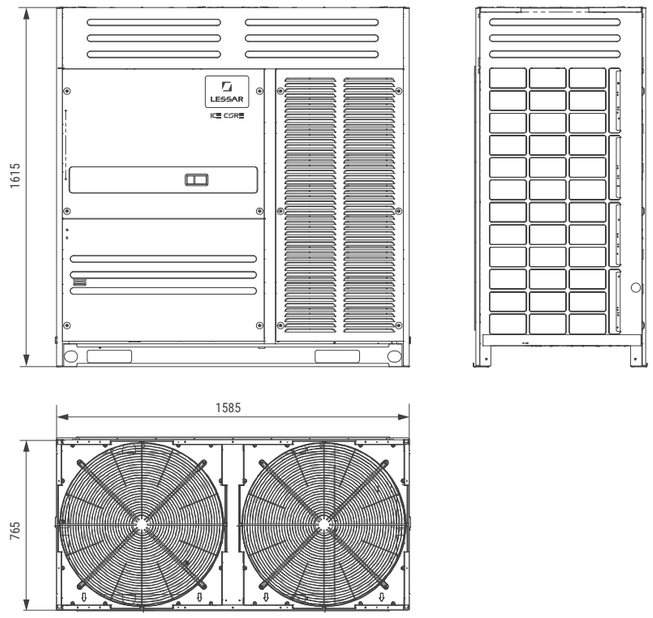


Размеры: мм

# Габаритные чертежи

LSM-H22KUA2
LSM-H28KUA2
LSM-H36KUA2
LSM-H45KUA2
LSM-H56KUA2
LSM-H71KUA2
LSM-H80KUA2
LSM-H90KUA2

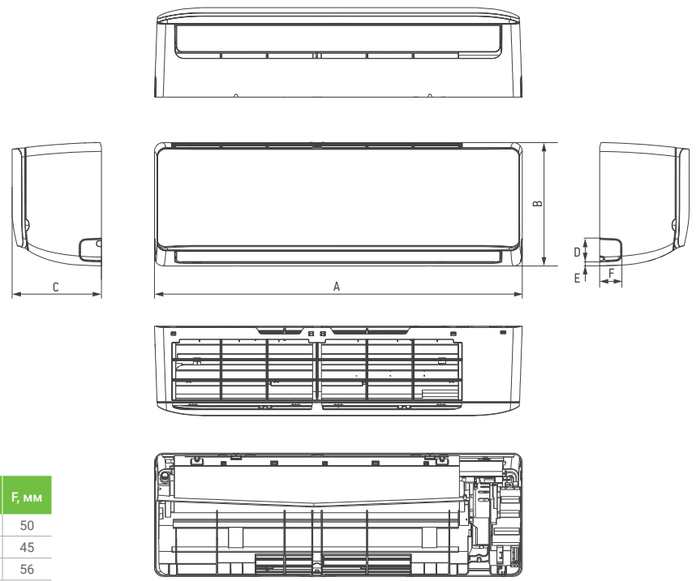


| Индекс холодопроизводительности | A, мм | B, мм | C, мм | D, мм | E, мм | F, мм |
|---|---|---|---|---|---|---|
| от 22 до 36 | 835 | 280 | 203 | 54 | 9 | 50 |
| от 45 до 56 | 990 | 315 | 223 | 60 | 15 | 45 |
| от 71 до 90 | 1194 | 343 | 262 | 64 | 12 | 56 |

LSM-H18B1CUA2, LSM-H22B1CUA2
LSM-H28B1CUA2, LSM-H36B1CUA2

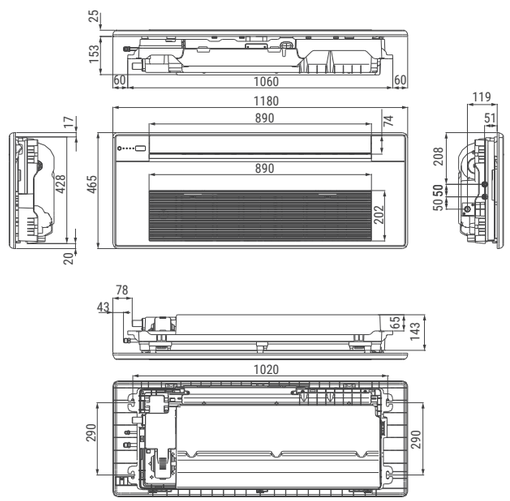


LSM-H45B1CUA2, LSM-H56B1CUA2
LSM-H71B1CUA2

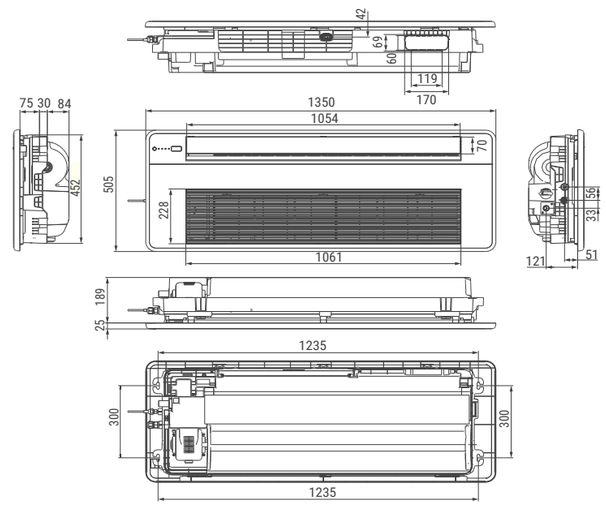


LSM-H22B4CUA2
LSM-H28B4CUA2
LSM-H36B4CUA2
LSM-H45B4CUA2
LSM-H56B4CUA2

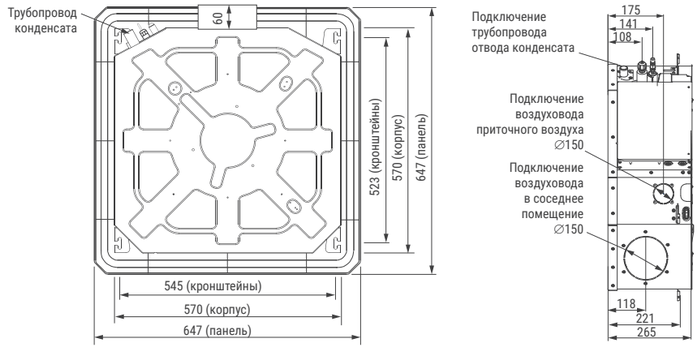


LSM-H22B2CUA2, LSM-H28B2CUA2
LSM-H36B2CUA2, LSM-H45B2CUA2
LSM-H56B2CUA2, LSM-H71B2CUA2

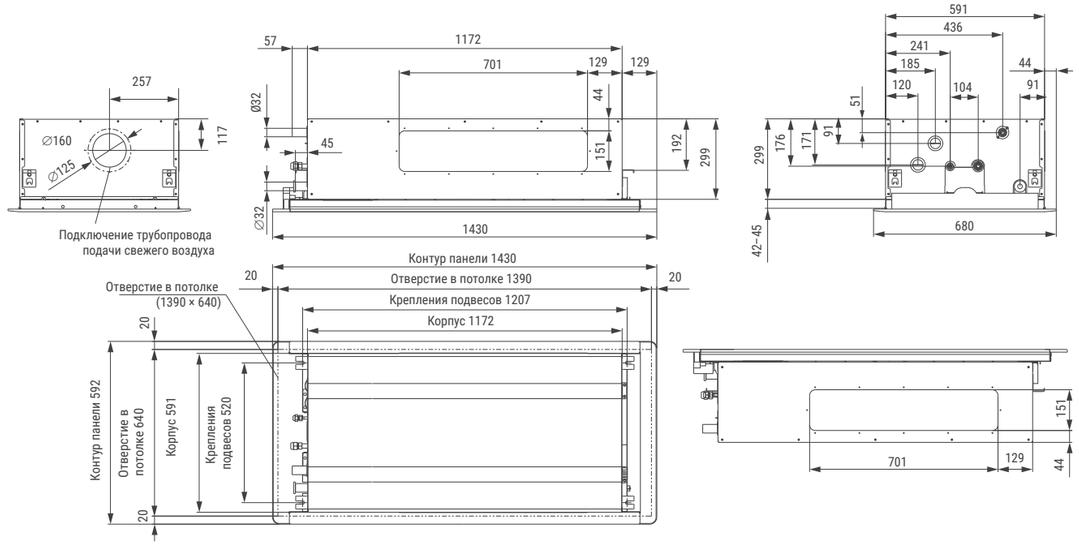


LSM-H28B4UA2, LSM-H36B4UA2
LSM-H45B4UA2, LSM-H56B4UA2
LSM-H71B4UA2, LSM-H80B4UA2
LSM-H90B4UA2, LSM-H100B4UA2
LSM-H112B4UA2, LSM-H140B4UA2

| Модель | A, мм | B, мм | C, мм | D, мм | E, мм | F, мм | G, мм |
|---|---|---|---|---|---|---|---|
| LSM-H28B4UA2 | 230 | 140 | 121 | 105 | 154 | 135 | 174 |
| LSM-H36B4UA2 | | | | | | | |
| LSM-H45B4UA2 | | | | | | | |
| LSM-H56B4UA2 | | | | | | | |
| LSM-H71B4UA2 | | | | | | | |
| LSM-H80B4UA2 | | | | | | | |
| LSM-H90B4UA2 | 300 | 146 | 122 | 105 | 154 | 135 | 195 |
| LSM-H100B4UA2 | | | | | | | |
| LSM-H112B4UA2 | | | | | | | |
| LSM-H140B4UA2 | | | | | | | |

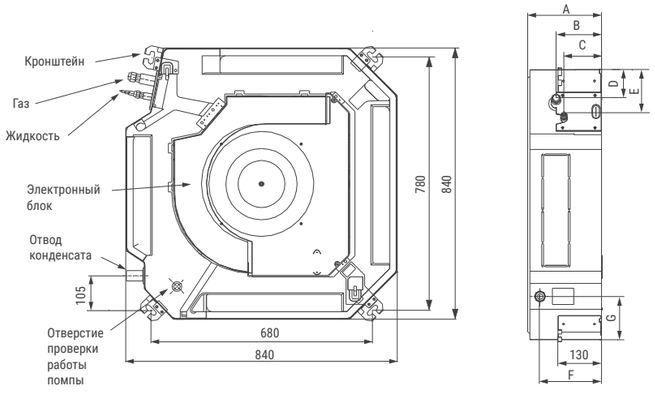


Размеры: мм



Размеры: мм

# Габаритные чертежи

LSM-H36TUA2, LSM-H45TUA2, LSM-H56TUA2
LSM-H71TUA2, LSM-H80TUA2, LSM-H90TUA2
LSM-H112TUA2, LSM-H140TUA2

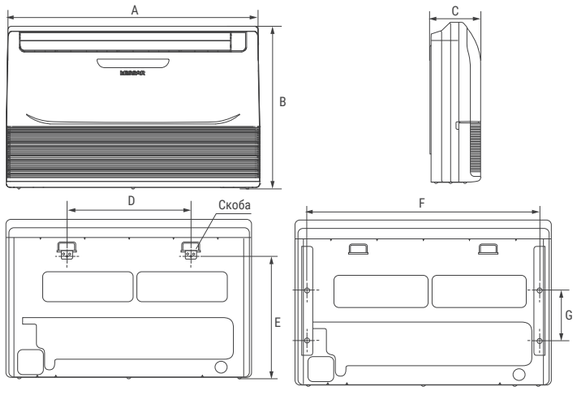


| Индекс холодопроизводительности | A, мм | B, мм | C, мм | D, мм | E, мм | F, мм | G, мм |
|---|---|---|---|---|---|---|---|
| от 35 до 71 | 990 | 660 | 203 | 505 | 506 | 907 | 200 |
| от 80 до 90 | 1280 | 660 | 203 | 795 | 506 | 1195 | 200 |
| от 112 до 160 | 1670 | 680 | 244 | 1070 | 450 | 1542 | 200 |

LSM-H22DUA2, LSM-H28DUA2, LSM-H36DUA2, LSM-H45DUA2, LSM-H56DUA2
LSM-H71DUA2, LSM-H80DUA2, LSM-H90DUA2, LSM-H112DUA2, LSM-H140DUA2

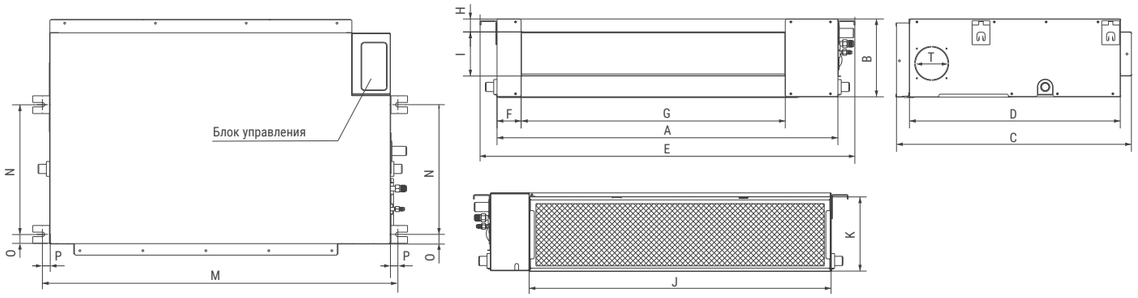


| Индекс холодопроизводительности | A, мм | B, мм | C, мм | D, мм | E, мм | F, мм | G, мм | H, мм | I, мм | J, мм | K, мм | L, мм | M, мм | N, мм | O, мм | P, мм | T, мм |
|---|---|---|---|---|---|---|---|---|---|---|---|---|---|---|---|---|---|
| 36 | 700 | 210 | 500 | 450 | 780 | 45 | 512 | 17 | 145 | 600 | 196 | – | 740 | 350 | 35 | 20 | ∅92 |
| от 45 до 56 | 920 | 210 | 500 | 450 | 1000 | 45 | 732 | 17 | 145 | 820 | 200 | – | 960 | 350 | 35 | 20 | ∅92 |
| 71 | 1140 | 210 | 500 | 450 | 1220 | 45 | 950 | 17 | 145 | 1040 | 200 | – | 1180 | 350 | 35 | 20 | ∅92 |
| от 80 до 112 | 1140 | 270 | 710 | 710 | 1230 | 65 | 933 | 35 | 179 | 1035 | 260 | 20 | 1180 | 490 | 26 | 20 | ∅125 |
| 140 | 1200 | 300 | 800 | 800 | 1290 | 85 | 969 | 40 | 204 | 1094 | 288 | 45 | 1240 | 500 | 26 | 20 | ∅125 |

Размеры: мм



LSM-H71DUA2H
LSM-H80DUA2H
LSM-H90DUA2H
LSM-H112DUA2H

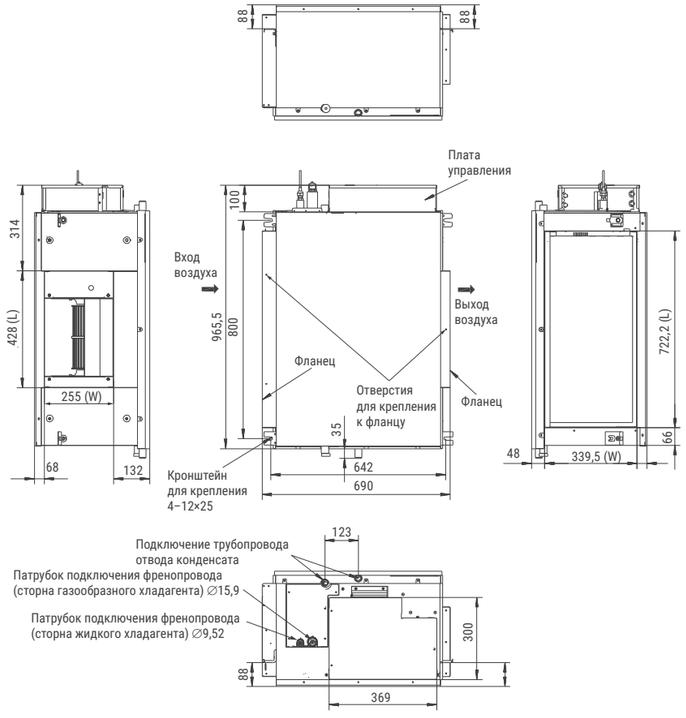


LSM-H140DUA2H
LSM-H160DUA2H

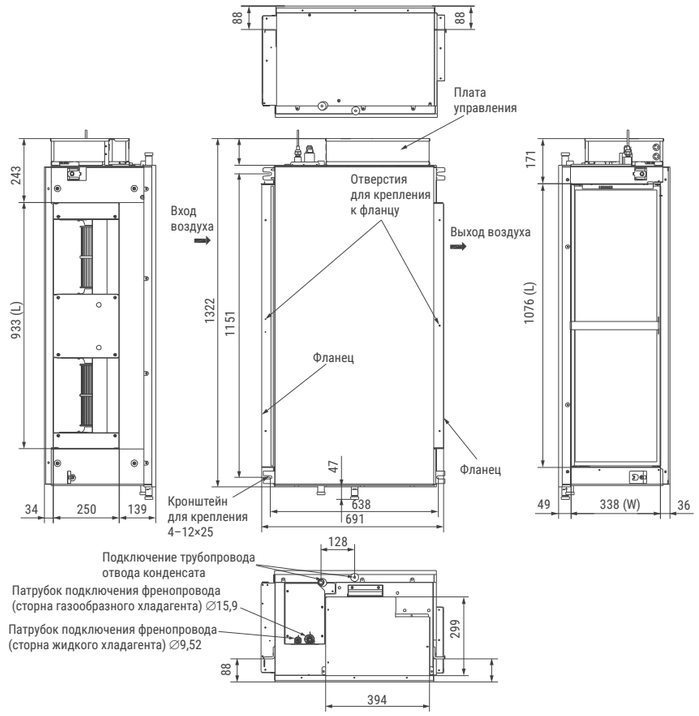


Размеры: мм

# Габаритные чертежи

LSM-H200DUA2
LSM-H250DUA2
LSM-H280DUA2

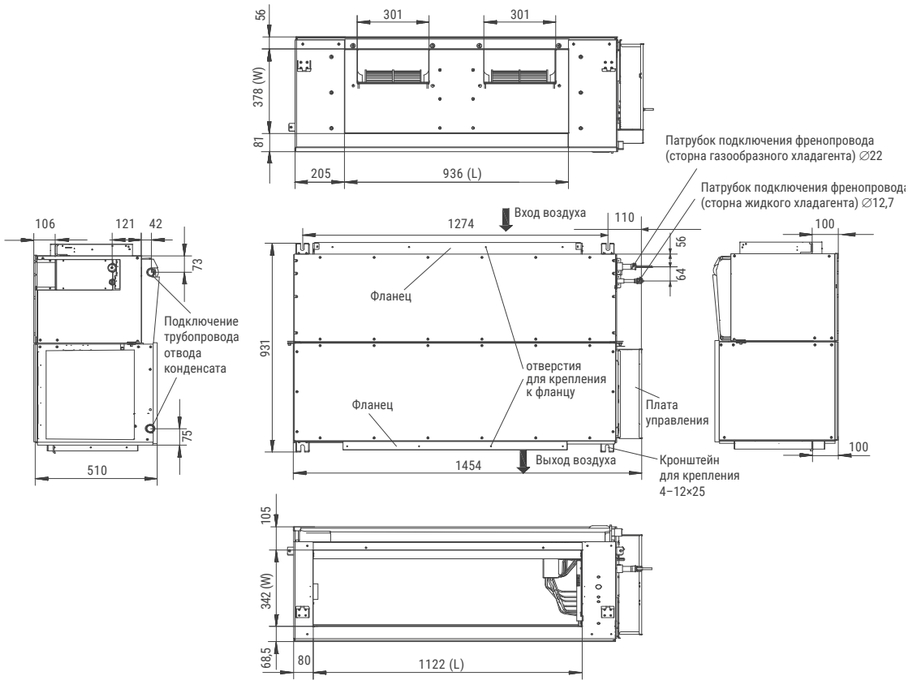


LSM-H400DUA2
LSM-H450DUA2
LSM-H560DUA2

| Индекс холодопроизводительности | A, мм | B, мм | C, мм | D, мм | E, мм | F, мм |
|---|---|---|---|---|---|---|
| от 40 до 45 | 210 | 160 | 150 | 360 | 330 | 300 |
| 56 | 247 | 217 | 187 | 394 | 364 | 334 |

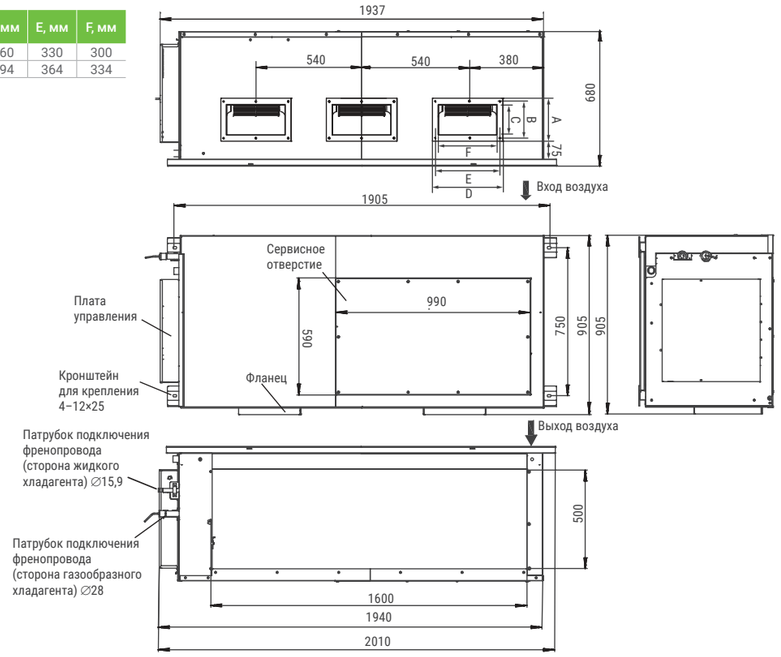


Размеры: мм

LSM-H1400HUA2

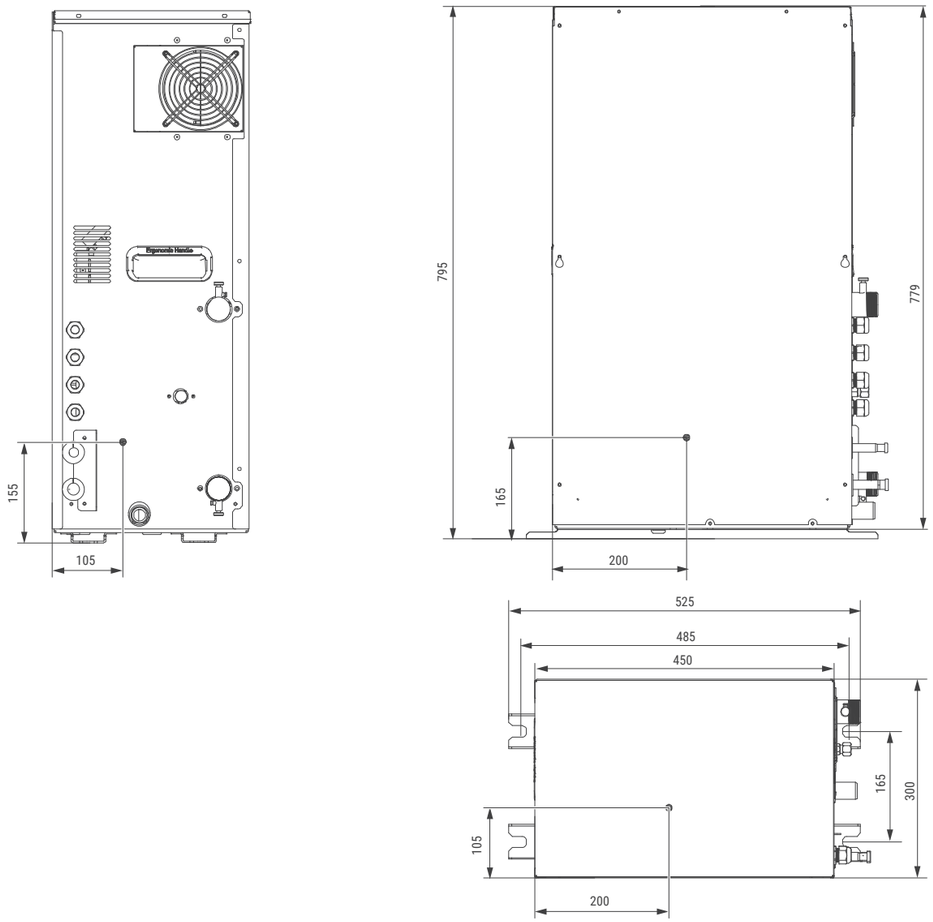


Размеры: мм

# Комплекты разветвителей

## для двухтрубных мультизональных систем

**Внимание.** Разветвители для внутренних и наружных блоков работают только с двухтрубными мультизональными системами LMV-IceCore.

### Комплекты разветвителей для внутренних блоков

| | Сторона газа | Сторона жидкости |
|---|---|---|
| LZ-UHR1 | 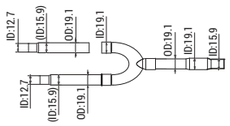 | 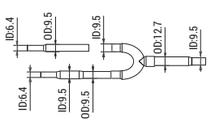 |
| LZ-UHR2 | 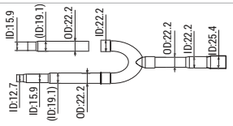 | 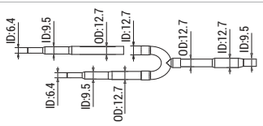 |
| LZ-UHR3 | 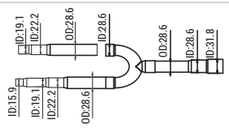 | 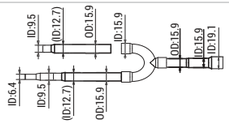 |
| LZ-UHR4 | 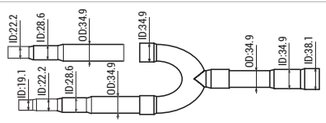 | 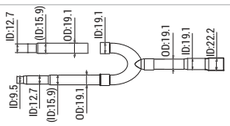 |
| LZ-UHR5 | 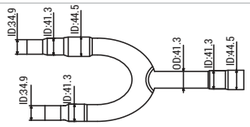 | 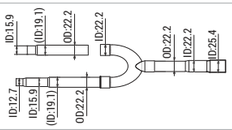 |
| LZ-UHR6 | 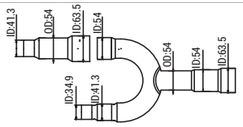 | 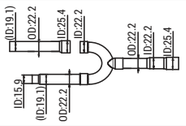 |
| LZ-UHR7 | 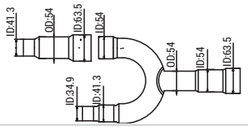 | 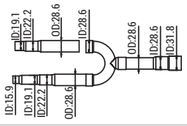 |

Размеры: мм

Все комплекты разветвителей дополнительно укомплектованы изоляцией.

### Подбор разветвителя для внутреннего блока

| Суммарная производительность внутренних блоков, кВт | Диаметры трубопроводов | | Разветвитель |
|---|---|---|---|
| | Газовый трубопровод, мм (дюйм) | Жидкостной трубопровод, мм (дюйм) | |
| до 16,8 | ∅15,88 (5/8) | ∅9,53 (3/8) | LZ-UHR1 |
| от 16,8 до 22,4 | ∅19,05 (3/4) | ∅9,53 (3/8) | LZ-UHR1 |
| от 22,4 до 33,0 | ∅22,2 (7/8) | ∅9,53 (3/8) | LZ-UHR2 |
| от 33,0 до 47,0 | ∅28,6 (1–1/8) | ∅12,7 (1/2) | LZ-UHR3 |
| от 47,0 до 71,0 | ∅28,6 (1–1/8) | ∅15,88 (5/8) | LZ-UHR3 |
| от 71,0 до 104,0 | ∅31,8 (1–1/4) | ∅19,05 (3/4) | LZ-UHR3 |
| от 104,0 до 154,0 | ∅38,1 (1–1/2) | ∅19,05 (3/4) | LZ-UHR4 |
| от 154,0 до 180,0 | ∅41,3 (1–5/8) | ∅19,05 (3/4) | LZ-UHR5 |
| от 180,0 до 245,0 | ∅44,5 (1–3/4) | ∅22,2 (7/8) | LZ-UHR5 |
| от 245,0 до 269,0 | ∅53,95 (2–1/8) | ∅25,4 (1) | LZ-UHR6 |
| от 269,0 и более | ∅53,95 (2–1/8) | ∅28,6 (1–1/8) | LZ-UHR7 |

Диаметр трубопровода зависит от длины магистрали от разветвителя до внутреннего блока.
Подробная информация приведена в инструкции по монтажу наружных блоков.





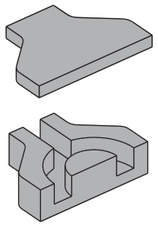

Все разветвители укомплектованы изоляцией, которая предотвращает образование конденсата на холодном трубопроводе. В противном случае его капли могут вызвать повреждения пола или подвесного потолка, а при попадании на открытый электропроводник вызвать короткое замыкание.
Комплект изоляции для разветвителя состоит из двух частей: основного корпуса с вырезами под трубопровод и защитной крышки. Изоляция выполняется после окончания работ по пайке и опрессовке трубопровода.

### Комплекты разветвителей для наружных блоков

| | Сторона газа | Сторона жидкости |
|---|---|---|
| LZ-VTR2 | 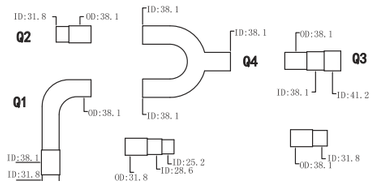 | 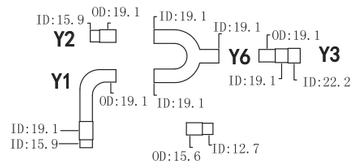 |
| LZ-VTR3 | 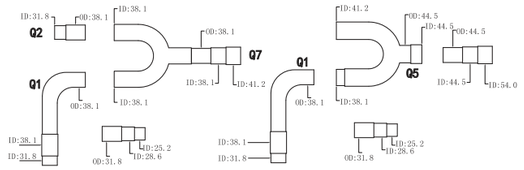 | 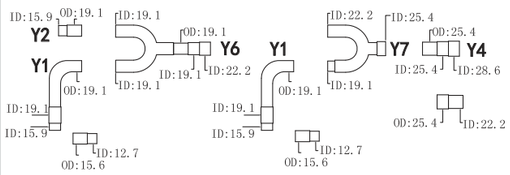 |

# Программа подбора мультизональных систем LESSAR LMV-IceCore

Программа подбора мультизональных систем LMV Project позволяет в простой и наглядной форме подобрать необходимое оборудование, рассчитать длины труб хладагента, необходимое количество труб нужных диаметров, а также выдать пользователю модели разветвителей.

Программа рассчитана на самый широкий круг пользователей и обладает простым и общедоступным интерфейсом.

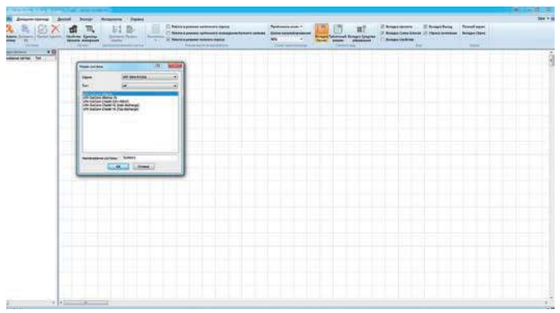

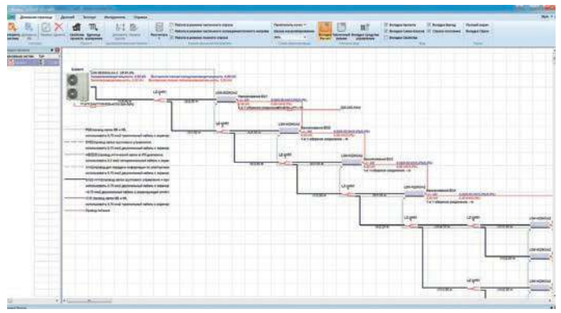

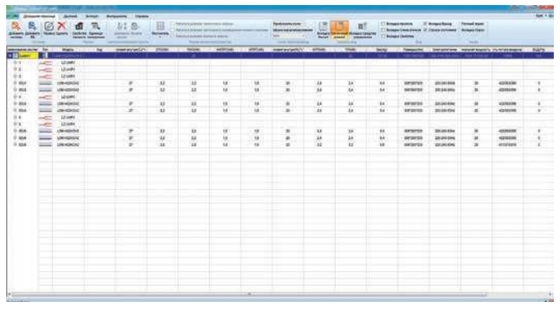

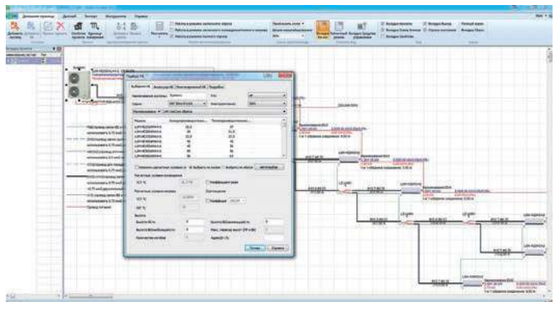

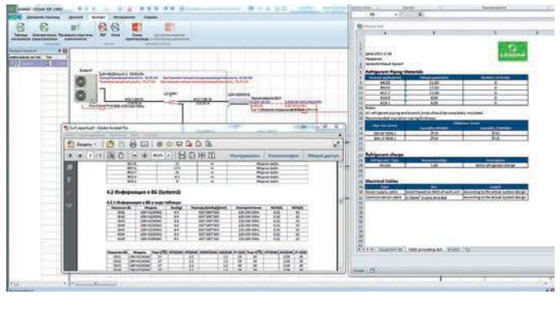

На сайте lessar.com вы всегда можете загрузить самую новую версию программы, а при необходимости получить предыдущие версии для проверки старых расчетов можно обратиться в службу поддержки пользователей.





# Маркировка оборудования

**L S M – H 140 B 4 C M A 2**

**ТИП ЭЛЕКТРОПИТАНИЯ**
- **2** — 220 В, 1 фаза

**ХЛАДАГЕНТ**
- **A** — R410A

**МОДЕЛЬНЫЙ РЯД**
- **K, L** — модельный ряд 2015 года
- **M** — модельный ряд 2016 года
- **N** — модельный ряд 2017 года
- **O, P** — модельный ряд 2018 года
- **R** — модельный ряд 2019 года
- **T** — модельный ряд 2020 года
- **U** — модельный ряд 2021 года

- **C** — компактная модель
- **4** — кассетный 4-поточный

**ТИП БЛОКА**
- **K** — настенный
- **B** — кассетный
- **T** — напольно-потолочный
- **D** — канальный

**МОЩНОСТЬ**
- **H** — тепловой насос
- **M** — мультизональная система
- **S** — внутренний блок
- **L** — торговая марка LESSAR

**L U M – H E 280 A O A 4**

**ТИП ЭЛЕКТРОПИТАНИЯ**
- **2** — 220 В, 1 фаза
- **4** — 380 В, 3 фазы

**ХЛАДАГЕНТ**
- **A** — R410A

**МОДЕЛЬНЫЙ РЯД**
- **K, L** — модельный ряд 2015 года
- **M** — модельный ряд 2016 года
- **N** — модельный ряд 2017 года
- **O,P** — модельный ряд 2018 года
- **R** — модельный ряд 2019 года
- **T** — модельный ряд 2020 года
- **U** — модельный ряд 2021 года

**ТИП ОХЛАЖДЕНИЯ**
- **A** — воздушное
- **W** — водяное

**МОЩНОСТЬ**

- **E** — инверторный компрессор
- **H** — тепловой насос
- **M** — мультизональная система
- **U** — наружный блок
- **L** — торговая марка LESSAR

# Аксессуары

## Беспроводные пульты управления

Пульт управления
LZ-VFPE2

LZ-VFPE2 — это беспроводной пульт дистанционного управления с возможностью настройки адресации внутренних блоков. Адресация внутренних блоков мультизональной системы может быть изменена либо автоматически (адресация присваивается наружным блоком по специальному алгоритму при первом включении системы), либо может быть присвоена или изменена с помощью сервисного пульта LZ-VFPE2.

- Поставляется в комплекте со всеми наружными блоками всех серий мультизональных систем LMV-IceCore.

Пульт управления
LZ-UTPL2

LZ-UTPL2 — беспроводной пульт дистанционного управления с поддержкой адресации внутренних блоков, настройки параметров работы и управления работой внутренних блоков. Имеет возможность независимого регулирования жалюзи (доступно только для опциональной панели LZ-VB4UB62). Доступны режимы «ECO», «Follow me», «Ночной режим», функция отключения подсветки дисплея (функционал применения пульта зависит от модели блока).

- Поставляется в комплекте с настенными внутренними блоками LSM HxxKUA2.
- Работает только с мультизональными системами LMV-IceCore.

## Индивидуальные проводные пульты управления

Пульт управления
LZ-VUPWH2

Пульт управления LZ-VUPWH2 применяется в качестве индивидуального проводного пульта для управления работой и настройки параметров гидромодуля LSM-H1400HUA2.

Пульт управления
LZ-VTPW2

Пульт управления LZ-VTPW2 обладает обратной связью с внутренним блоком (то есть пульт не только отдает команды внутреннему блоку, но и отслеживает и принимает от внутреннего блока параметры его работы). Данный пульт пришел на смену пульту LZ-UPW4F, при этом все внутренние блоки совместимы с пультом LZ-UPW4F.

- Поставляется в комплекте с внутренними блоками мультизональных систем LMV-IceCore (кроме внутренних настенных блоков).
- Неполярное подключение сигнального кабеля.
- Совместим только с внутренними блоками 2021 года LMV-IceCore.

## Пульты для централизованного управления

Пульт управления
LZ-VVPW2
сенсорный

Центральный пульт управления LZ-VVPW2 позволяет осуществить внешнее диспетчерское управление всей системой, в которой может находиться до 64 внутренних блоков мультизональных систем LMV-IceCore.

- Работает только с мультизональными системами LMV-IceCore.

Пульт управления
LZ-VTPW7
сенсорный

Центральный пульт управления LZ-VTPW7 представляет собой 6-дюймовую сенсорную панель и позволяет осуществить внешнее диспетчерское управление всей системой, в которой может находиться до 64 внутренних блоков, до 8 отдельных систем кондиционирования. Совместим с наружными блоками серий LMV-IceCore Mini C, LMV-IceCore Citadel V6, LMV-IceCore Alliance V6, LMV-IceCore Heat Recover V6, LMV-IceCore VC PRO, LMV-IceCore Submarine.

Дополнительно потребуется подключить линию связи между наружным блоком и центральным пультом управления.

Пульт управления
LZ-VUPW2
сенсорный

Центральный пульт управления LZ-VUPW2 представляет собой 10-дюймовую сенсорную панель и позволяет осуществить внешнее диспетчерское управление всей системой, в которой может находиться до 384 внутренних блоков, до 48 отдельных систем кондиционирования. Совместим с наружными блоками серий LMV-IceCore Mini C, LMV-IceCore Citadel V6, LMV-IceCore Alliance V6, LMV-IceCore Heat Recover V6, LMV-IceCore VC PRO, LMV-IceCore Submarine.

Дополнительно потребуется подключить линию связи между наружным блоком и центральным пультом управления.

Данный пульт также может использоваться для реализации интеллектуальной системы управления PRO Intellectual Manager.

## Опции

Контроллер
LZ-ULZW2

Контроллер LZ-ULZW2 для подключения к системе доступа в помещение предназначен для систем доступа гостиничного типа. Контроллер подключается к внутреннему блоку в номере гостиницы. От гостиничного ридера ключ-карт доступа к контроллеру LZ-ULZW2 через сухой контакт поступает информация о наличии или отсутствии ключ-карты в ридере. При отсутствии ключ-карты внутренний блок мультизональной системы будет переведен в состояние «выключен». При наличии ключ-карты внутренний блок мультизональной системы будет переведен в состояние «включен».

Контроллер
LZ-KNX2
LZ-KNXH

Контроллер LZ-KNX2 предназначен для интеграции внутренних блоков LMV-IceCore в систему «умного дома», работающую на протоколе KNX (не подключается к настенным блокам).

Контроллер LZ-KNXH предназначен для интеграции гидравлического модуля LSM-H1400HUA2 в систему «умного дома», работающую на протоколе KNX.

Контроллер
LZ-LonWorks2

Контроллер LonWorks2 предназначен для интеграции системы кондиционирования в систему «умного дома», работающую на протоколе LonWorks.

При запросе контроллера необходимо учитывать, что с протоколом KNX работает другой тип контроллера. Совместим с сериями LMV-IceCore Mini C, LMV-IceCore Citadel V6, LMV-IceCore Alliance V6, LMV-IceCore Heat Recover V6, LMV-IceCore VC PRO.

Контроллер
LZ-BacNet2

Контроллер LZ-BacNet2 предназначен для интеграции системы кондиционирования в систему «умного дома», работающую на протоколе BacNet.

Имеет 4 порта подключения, к которым можно подключить до 256 внутренних блоков (64×4) и до 128 наружных блоков (32×4).

Совместим с сериями LMV-IceCore Mini C, LMV-IceCore Citadel V6, LMV-IceCore Alliance V6, LMV-IceCore Heat Recover V6, LMV-IceCore VC PRO

Контроллер
LZ-ModBus2

Контроллер LZ-ModBus2 предназначен для работы систем кондиционирования с сетями, работающими по протоколу ModBus. Контроллер LZ-Modbus2 работает только напрямую с сетевыми модулями LZ-UDNW или с внутренними блоками мультизональной системы и не может быть подключен через центральный пульт LZ-UPW7.

- С одним контроллером может работать до 64 внутренних блоков. Совместим с серией LMV-IceCore Submarine.

Контроллер
LZ-Modbus3

Контроллер LZ-Modbus3 предназначен для работы систем кондиционирования с сетями, работающими по протоколу ModBus. Контроллер LZ-Modbus3 работает только напрямую с сетевыми модулями LZ-UDNW или с внутренними блоками мультизональной системы и не может быть подключен через центральный пульт LZ-UPW7.

- С одним контроллером может работать до 64 внутренних блоков.

Совместим с сериями LMV-IceCore Mini C, LMV-IceCore Citadel V6, LMV-IceCore Alliance V6, LMV-IceCore Heat Recover V6, LMV-IceCore VC PRO.

# Варианты применения систем управления и контроля LMV-IceCore

Возможно подключение амперметра LZ-VUCW2 и центрального пульта управления внутренними блоками LZ-VTPW7 или LZ-VUPW2, а также контроллеров LZ-BacNet2, LZ-ModBus3, LZ-LonWorks2 и системы мониторинга Pro Intellectual Manager.

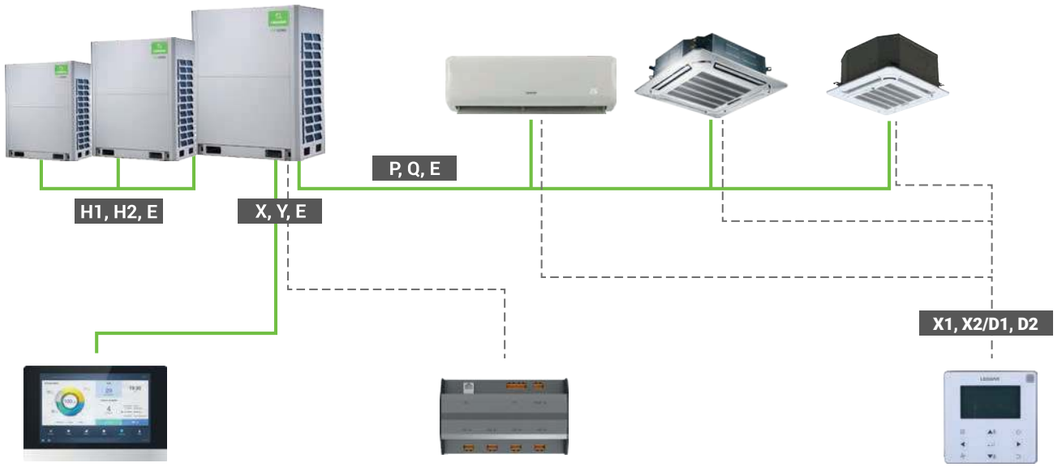


Центральный пульт управления внутренними блоками **LZ-VTPW7 или LZ-VUPW2**

Контроллеры **LZ-ModBus3, LZ-BacNet2, LZ-LonWorks2**

Позволяют интегрировать мультизональную систему в систему управления «Умный дом».

Групповой пульт управления **LZ-VUPWH2**

Позволяет управлять группой внутренних блоков, до 16 шт.

# Система управления PRO Intellectual Manager

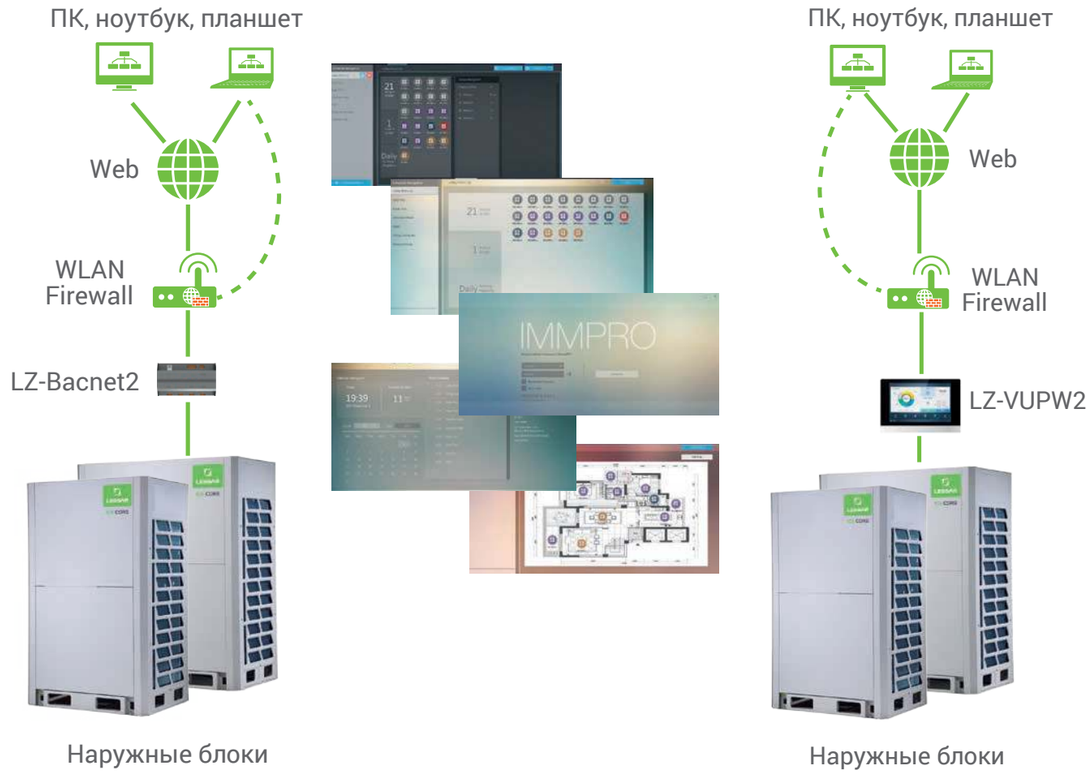


Система PRO Intellectual Manager разработана для централизованного управления системой LMV-IceCore и позволяет осуществлять полный контроль и мониторинг всех функций системы.

Она может быть использована в качестве гибкой многоцелевой системы и применяется для различных нужд в соответствии с потребностями каждого клиента.

Система PRO Intellectual Manager представляет собой совокупность программного обеспечения LZ-PRO IM2 light с устройством конвертации данных и может быть реализована следующими способами:

— контроллер LZ-BACnet2 и программное обеспечение LZ-PRO IM2 light;
— центральный пульт управления LZ-VUPW2 и программное обеспечение LZ-PRO IM2 light.

## Особенности PRO Intellectual Manager

- До 10 контроллеров LZ-Bacnet2, 320 систем, 2560 внутренних блоков на один PC совместимый компьютер.
- До 10 центральных пультов LZ-VUPW2, 480 систем, 3840 внутренних блоков на один PC совместимый компьютер.
- Удаленная настройка параметров работы внутренних блоков.
- Дружелюбный пользовательский интерфейс.
- Централизованный мониторинг и контроль.
- Контроль температурных параметров.
- Контроль доступа (блокировка индивидуальных пультов управления).
- Учет и контроль за распределением электроэнергии. Настройка работы по расписанию.
- Создание отчетов.
- Отображение кодов ошибок и предупреждений.
- Индикация необходимости очистить фильтр.
- Аварийное отключение и сигнализация аварий.

## Системные требования для программы

- Совместимость с Microsoft Windows 7, Microsoft Windows 8 или Microsoft Windows 10.
- Процессор: I7 или более.
- HDD: 1 Тб или более свободного пространства.
- Память: 16 Гб или более.
- Разрешение экрана: 1920×1080 точек или более.

# Преимущества PRO IM Intellectual Manager

## Простая эксплуатация и управление

Интуитивно понятный интерфейс Click & Operate («Нажми и работай») позволяет с легкостью управлять инженерными системами даже пользователю без значительного уровня подготовки.

## Управление данными

Система управления отслеживает рабочие параметры отдельных внутренних блоков, а также распределение нагрузки (и энергопотребления) по наружным блокам. Данные накапливаются в системе и при необходимости отображаются в графическом виде, что упрощает работу с ними. Программное обеспечение LZ-PRO IM2 light формирует отчеты по отдельным арендаторам и позволяет владельцу здания выставлять счета за потребленную энергию.

## Учет энергопотребления

Система предоставляет информацию о распределении энергопотребления в системе. Программное обеспечение рассчитывает и сохраняет параметры энергопотребления для каждого внутреннего блока (или группы блоков), подключенного к системе.

Запатентованная производителем методика расчета энергопотребления в зависимости от нагрузки учитывает значения заданной температуры, температуры в помещении, режим работы и типоразмер блока. Помимо прочего, в результатах расчета отображаются данные энергопотребления для общественных зон, незанятых помещений и в ночное время, что позволяет распределить затраты между арендаторами.

# Возможности PRO Intellectual Manager

Быстрая установка программного обеспечения, не требующая особых навыков или привлечения IT-специалиста

Работа программы с поддержкой разных языков — русского, английского, французского, немецкого, итальянского, испанского, и двух вариантах китайского языка.

Возможность интеграции реального плана здания и последующего размещения внутренних блоков в соответствии с фактической расстановкой позволяет визуализировать и более эффективно управлять работой внутренних блоков.

Функция подсчета затраченной электроэнергии (биллинг) позволяет собственнику оперативно получить данные по энергопотреблению за календарный месяц, для формирования счетов арендаторам помещений. Также для учета энергопотребления доступно раздельное формирование блоков, расположенных в местах общего пользования: холлах, вестибюлях и т.п.

Календарь задач поможет администратору задать необходимое время и параметры работы внутренних блоков в соответствии с условиями помещений. Доступно до 11 команд на внутренний блок в течение дня.

До 10 одновременных подключений. Удаленный доступ с ПК, планшетного компьютера или смартфона. Удаленное управление системой согласно приоритетам учетных записей пользователей или администраторов.





# Контроллеры фреоновых секций приточных установок LZ-AHU…TA2

Контроллеры для фреоновых секций приточных установок LZ-AHU…TA2 позволяют подключить фреоновую секцию приточной вентустановки к наружному блоку мультизональной системы серий LMV-IceCore.

Контроллеры LZ-AHU…TA2 могут объединяться в группу до четырех блоков для работы на один фреоновый контур.

Обновленная серия контроллеров LZ-AHU…TA2 имеет следующие возможности:

- возможность управления внешним сигналом 0–10 В для регулирования производительности системы;
- возможность управления по температуре воздуха на входе;
- возможность управления по температуре воздуха на выходе;
- возможность управления однофазного трехскоростного мотора вентилятора (выходным сигналом 220 В);
- возможность управления однофазного трехскоростного мотора вентилятора (выходным сигналом 0–10 В);
- возможность управления трехфазным односкоростным мотором вентилятора (выходным сигналом 220 В);
- режим работы ведущий/ведомый для одноконтурных фреоновых секций с холодопроизводительностью до 224 кВт;
- поддержка автоматической адресации;
- режим работы ведущий/ведомый для двухконтурных фреоновых секций;
- управляющий сигнал для насоса откачки конденсата;
- возможность вывода статусов «Авария», «В работе» и режим «Оттаивания»;
- возможность удаленного включения и выключения;
- возможность удаленного изменения режима работы «Охлаждение/Нагрев».

В комплект каждого контроллера входят необходимые датчики температуры, электронный расширительный вентиль и плата управления. Контроллеры оснащены сальниковыми кабельными вводами для надежной фиксации кабелей и защиты их от перетирания.

| Контроллер | | LZ-AHU090TA2 | LZ-AHU200TA2 | LZ-AHU360TA2 | LZ-AHU560TA2 |
|---|---|---|---|---|---|
| Номинальная холодопроизводительность | кВт | от 1,8 до 9,0 | от 9,0 до 20,0 | от 20 до 36,0 | от 36 до 56,0 |
| Напряжение / частота источника питания | ф/В/Гц | 1/220/50 | | | |
| Хладагент | | R410A | | | |
| Максимальный ток нагрузки для выходного сигнала 220В | А | 3,5 | 3,5 | 15 | 15 |
| **Секция охлаждения** | | | | | |
| Диапазон внутренний объем | л | от 0,35 до 1,66 | от 1,66 до 3,69 | от 3,69 до 6,64 | от 6,64 до 9,21 |
| Диапазон расход воздуха | м³/ч | от 500 до 1800 | от 1400 до 4300 | от 3000 до 7700 | от 6000 до 1200 |
| **Габаритные размеры и масса** | | | | | |
| Размеры (Ш×Г×В) | мм | 393×341×133 | | | |
| Упаковка (Ш×Г×В) | мм | 490×440×205 | | | |
| Масса (нетто/брутто) | кг | 5,7/8,3 | 5,7/8,3 | 5,8/8,5 | 6/8,6 |
| **Соединительные трубы** | | | | | |
| Вход хладагента | мм | 9,53* | 9,53 | 12,7 | 15,9 |
| Выход хладагента | мм | 9,53* | 9,53 | 12,7 | 15,9 |
| Максимальная удаление контроллера от испарителя приточной установки, не более | м | 8 | | | |
| Сечение кабеля питания при длине менее 50 метров | мм² | 2×2,5 | 2×4,0 | 4×4,0 | 4×4,0 |
| Сечение соединительного кабеля | мм² | 3×0,75 экранированный | | | |

**Примечание:**

* при производительности менее 5,6 кВт диаметр подключаемых труб 6,35 мм.

| | | Охлаждение | Обогрев |
|---|---|---|---|
| Допустимый диапазон приточного воздуха | °С | от +17 до +43 | от +10 до +30 |

**Внимание!** При монтаже требуется строго соблюдать пространственное положение контроллера, так как если разместить контроллер с нарушением положения, то клапаны EXV не будут работать. Перед началом монтажа прочтите инструкцию!

# Мультизональные системы **LMV-IceCore EVI**

**LMV-IceCore EVI** — высокоэффективные мультизональные системы с наружными блоками производительностью от 22,4 до 61,5 кВт. Серия включает в себя индивидуальные компактные наружные блоки LMV-IceCore EVI Compact, модульные наружные блоки LMV-IceCore EVI, а также системы с рекуперацией тепла LMV-IceCore EVI HR

Мультизональные системы LMV-IceCore EVI занимают особенное место в линейке LMV-систем LESSAR.

Серия наружных блоков LMV-IceCore EVI имеет свою уникальную линейку внутренних блоков.

Наличие компрессора Full DC Inverter с технологией EVI (улучшенный впрыск пара) позволяет системе работать в широком диапазоне наружных температур от –30 до +55 °C.

В системе применяется технология низкого энергопотребления в режиме ожидания, а также интеллектуальное и эффективное управление, как центральное, так и локальное.

200 m

Допускается размещать внутренние блоки на расстоянии до 200 метров от наружного блока.

## LMV-IceCore **EVI Compact** NEW

22,4 кВт
28 кВт
33,5 кВт

**LMV-IceCore EVI Compact** — при одинаковой производительности индивидуальный наружный блок с горизонтальным выбросом воздуха отличается малыми габаритами и весом, а также значительно меньшей стоимостью по сравнению со стандартными наружными блоками модульной компоновки. Наружные блоки мультизональных систем LMV-IceCore EVI Compact — это отличный выбор, если объект не требует высокой производительности системы и, соответственно, нет необходимости в использовании модульных наружных блоков.

## LMV-IceCore **EVI**

22,4 кВт
28 кВт
33,5 кВт
40 кВт
45 кВт
50,4 кВт
56 кВт
61,5 кВт

**LMV-IceCore EVI** — модульные наружные блоки производительностью от 22,4 до 61,5 кВт. Данные наружные блоки можно объединить в единую модульную систему, в которую может входить до 4 наружных блоков разной производительности общей мощностью до 246 кВт.

Наличие компрессора Full DC Inverter с технологией EVI (улучшенный впрыск пара) позволяет системе работать в широком диапазоне наружных температур от –30 до +55 °C.

## LMV-IceCore **EVI HR** NEW

22,4 кВт
28 кВт
33,5 кВт
40 кВт
45 кВт
50,4 кВт
56 кВт
61,5 кВт

**LMV-IceCore EVI Heat Recover** — мультизональные системы с рекуперацией тепла. LMV-IceCore EVI HR — это идеальное решение для кондиционирования зданий, где для различных помещений одновременно востребованы и охлаждение, и обогрев воздуха.

Помимо этого, LMV-IceCore EVI HR позволяет осуществлять не только кондиционирование воздуха, но и нагрев воды для нужд горячего водоснабжения и системы теплых полов.

# Наружные блоки LMV-IceCore EVI Compact NEW

## Двухтрубная система (индивидуальные блоки)

- Низкое электропотребление
- Высокий EER
- Нагрузка до 135%
- Единая линейка внутренних блоков
- Инверторный роторный компрессор

### Опции

Пульт управления LZ-VUPWG5 сенсорный зональный

Пульт управления LZ-VUPWC5 сенсорный центральный

Пульт управления LZ-VUPWZ5 сенсорный центральный

Пульт управления LZ-VUPWC5EL сенсорный центральный

Контроллер LZ-ModbusA

*Описание систем управления — на стр. 154–158.*

## Технические характеристики

| Наружный блок | | LUM-AHE224AUA-4S | LUM-AHE280AUA-4S | LUM-AHE335AUA-4S |
|---|---|---|---|---|
| **Количество подключаемых внутренних блоков** | **шт.** | **13** | **17** | **20** |
| Производительность подключаемых внутренних блоков, охлаждение | | 50–135% | | |
| Холодопроизводительность | кВт | 22,4 | 28,0 | 33,5 |
| Теплопроизводительность | кВт | 24,0 | 28,0 | 33,5 |
| Потребляемая мощность (охлаждение) | кВт | 6,12 | 7,78 | 9,57 |
| Потребляемая мощность (обогрев) | кВт | 4,9 | 6,12 | 7,14 |
| EER, охлаждение | | 3,66 | 3,59 | 3,5 |
| COP, обогрев | | 4,89 | 4,57 | 4,69 |
| Характеристики электрической цепи | ф/В/Гц | 3/380/50 | | |
| Тип хладагента | | R410A | | |
| Заводская заправка хладагентом | кг | 5,5 | 7,1 | 8,0 |
| Марка компрессора | | MITSUBISHI ELECTRIC | | |
| Расход воздуха | м³/ч | 8000 | 11000 | 11000 |
| **Наружный блок** | | | | |
| Размеры (Ш×Г×В) | мм | 940×320×1430 | 940×460×1615 | 940×460×1615 |
| Упаковка (Ш×Г×В) | мм | 1038×438×1580 | 1038×578×1765 | 1038×578×1765 |
| Масса (нетто/брутто) | кг | 133/144 | 163/175 | 174/187 |
| **Соединительные трубы** | | | | |
| Диаметр соединительных труб (жидкость) | мм | 9,52 | 9,52 | 12,7 |
| Диаметр соединительных труб (газ) | мм | 19,05 | 22,2 | 25,4 |
| Макс. фактическая общая длина трубопровода | м | 300 | 300 | 300 |
| Макс. актуальная длина трубопровода | м | 120 | 120 | 120 |
| Макс. эквивалентная длина трубопровода | м | 150 | 150 | 150 |
| Макс. длина трубопровода от первого разветвителя до самого дальнего внутреннего блока, не более | м | 40 | | |
| **Максимальный перепад высот** | | | | |
| между наружными и внутренними блоками, НБ выше | м | 50 | | |
| между наружными и внутренними блоками, НБ ниже | м | 40 | | |
| между внутренними блоками | м | 15 | | |
| Сечение кабеля питания | мм² | 5×2,5 | 5×2,5 | 5×2,5 |
| Сечение соединительного кабеля | мм² | 2×0,75 экранированный | | |
| Автоматический выключатель | А | 20 | 25 | 32 |
| **Диапазон рабочих температур наружного воздуха** | | | | |
| Охлаждение | °C | от –5 до 52 | | |
| Обогрев | °C | от –20 до 27 | | |

Данные получены при следующих условиях:
1. Охлаждение: температура в помещении 27 °C DB / 19 °C WB; наружная температура 35 °C DB / 24 °C WB. Длина трубопровода 7,5 м; перепад уровня равен нулю.
2. Обогрев: температура в помещении 20 °C DB / 15 °C WB; наружная температура 7 °C DB / 6 °C WB. Длина трубопровода 7,5 м; перепад уровня равен нулю.
3. Диаметры присоединительных патрубков после отсечных вентилей.
4. Уровень звукового давления, указанный в спецификации, измеряется в специальном для этого помещении (акустической полубезэховой камере, в которой стены покрыты звукопоглощающим материалом) на расстоянии 1 м в горизонте 1,3 м от пола. В реальном помещении звук от оборудования усиливается из-за многократного отражения от потолка, стен, мебели и др. Данный эффект приводит к росту уровня звукового давления, который зависит от типа помещения и характеристик отражающих поверхностей.





# Наружные блоки LMV-IceCore EVI

## Двухтрубная система (модульные блоки)

- Работа внутренних блоков только в режиме «Охлаждение/Обогрев»
- Работа в режиме охлаждения до –5 °C
- Высокие показатели SEER/SCOP
- Нагрузка по внутренним блокам до 135%
- Инверторный компрессор
- Автоматическая адресация внутренних блоков
- Возможность объединения до 4 наружных блоков в одну систему суммарной холодопроизводительностью 246 кВт

### Опции

Пульт управления LZ-VUPWG5 сенсорный зональный

Пульт управления LZ-VUPWC5 сенсорный центральный

Пульт управления LZ-VUPWZ5 сенсорный центральный

Пульт управления LZ-VUPWC5EL сенсорный центральный

Контроллер LZ-ModbusA

*Описание систем управления — на стр. 154–158.*

## Технические характеристики

| Модель | | | LUM-AHE224AUA-4 | LUM-AHE280AUA-4 | LUM-AHE335AUA-4 | LUM-AHE400AUA-4 | LUM-AHE450AUA-4 |
|---|---|---|---|---|---|---|---|
| Максимальное количество подключаемых внутренних блоков | | шт. | 13 | 16 | 19 | 23 | 26 |
| Электропитание | | В/ф/Гц | 380/3/50 | | | | |
| Режим охлаждения[1] | Производительность | кВт | 22,4 | 28 | 33,5 | 40 | 45 |
| | Входная мощность | кВт | 6,59 | 10,57 | 12,88 | 16 | 21,33 |
| | SEER[5] | | 7,58/7,45 | 6,85/6,19 | 6,53/7,57 | 7,2/6 | 6,59/5,4 |
| Режим обогрева[2] | Производительность | кВт | 25 | 31,5 | 37,5 | 45 | 50 |
| | Входная мощность | кВт | 6,28 | 9,52 | 10,36 | 11,61 | 14,51 |
| | SCOP[5] | | 5,93/5,11 | 5,93/5,11 | 6,22/5,21 | 5,61/3,8 | 5,61/5,8 |
| Расход воздуха | | м³/ч | 9750 | 10500 | 11100 | 13500 | 15400 |
| DC-инверторный компрессор | Модель | | AA55PHDG-D1Y2 | AA55PHDG-D1Y2 | AA55PHDG-D1Y2 | DA80PHDG-D1Y2 | DA80PHDG-D1Y2 |
| | Производитель | | Hitachi | | | | |
| | Тип | | Inverter Scroll | | | | |
| | Количество | | 1 | 1 | 1 | 1 | 1 |
| | Входная мощность | кВт | 8,7 | 8,7 | 8,7 | 8,13 | 8,13 |
| | Тип масла | | FV68H | FV68H | FV68H | FV68H | FV68H |
| | Количество масла | л | 4,6 | 4,6 | 4,6 | 6,1 | 6,1 |
| Вентилятор наружного блока | Модель | | SWZ750D | SWZ750D | SWZ750D | SWZ750D | SWZ750D |
| | Количество | | 1 | 1 | 1 | 2 | 2 |
| | Класс изоляции | | B | B | B | B | B |
| | Класс безопасности | | IP44 | IP44 | IP44 | IP44 | IP44 |
| | Скорость (В/С/Н) | об./мин. | 0~675 | 0~675 | 0~750 | 0~825 | 0~945 |
| Наружный блок | Размеры (Ш×В×Г) | мм | 930×1690×775 | 930×1690×775 | 930×1690×775 | 1340×1690×775 | 1340×1690×775 |
| | Упаковка (Ш×В×Г) | мм | 1000×1855×830 | 1000×1855×830 | 1000×1855×830 | 1400×1855×830 | 1400×1855×830 |
| | Масса нетто/брутто | кг | 220/230 | 220/230 | 240/250 | 300/315 | 300/315 |
| Хладагент | Тип | | R410A | R410A | R410A | R410A | R410A |
| | Заводская заправка | кг | 5,5 | 5,5 | 7,5 | 7,5 | 7,5 |
| Трубопроводы[3] | Сторона жидкости | мм | 9,52 | 9,52 | 12,7 | 12,7 | 12,7 |
| | Сторона газа | мм | 19,05 | 22,2 | 25,4 | 25,4 | 28,6 |
| Макс. фактическая общая длина трубопровода | | м | 1000 | | | | |
| Макс. актуальная/эквивалентная длина трубопровода | | м | 200/240 | | | | |
| Макс. длина трубопровода от первого разветвителя до самого дальнего внутреннего блока, не более | | м | 40/120* | | | | |
| **Максимальный перепад высот** | | | | | | | |
| между наружными и внутренними блоками, НБ выше | | м | 100 | | | | |
| между наружными и внутренними блоками, НБ ниже | | м | 110 | | | | |
| между внутренними блоками | | м | 30 | | | | |
| Сечение кабеля питания | | мм² | 5×2,5 | 5×2,5 | 5×4 | 5×6 | 5×6 |
| Сечение межблочного кабеля | | мм² | Экранированная витая пара 2×0,5~2×1 | | | | |
| Автоматический выключатель | | А | 25 | 25 | 25 | 40 | 40 |
| **Максимальная допустимая температура наружного блока** | | | | | | | |
| Охлаждение | | °C | от –5 до +55 | | | | |
| Обогрев | | °C | от –30 до +24 | | | | |

Данные получены при следующих условиях:
1. Охлаждение: температура в помещении 27 °C DB / 19 °C WB; наружная температура 35 °C DB / 24 °C WB. Длина трубопровода 5 м; перепад уровня равен нулю.
2. Обогрев: температура в помещении 20 °C DB / 15 °C WB; наружная температура 7 °C DB / 6 °C WB. Длина трубопровода 5 м; перепад уровня равен нулю.
3. Диаметры присоединительных патрубков после отсечных вентилей.
4. Уровень звукового давления, указанный в спецификации, измеряется в специальном для этого помещении (акустической полубезэховой камере, в которой стены покрыты звукопоглощающим материалом) на расстоянии 1 м в горизонте 1,3 м от пола. В реальном помещении звук от оборудования усиливается из-за многократного отражения от потолка, стен, мебели и др. Данный эффект приводит к росту уровня звукового давления, который зависит от типа помещения и характеристик отражающих поверхностей.
5. Данные приведены при подключении внутренних блоков канального/кассетного типа.

* Для увеличения максимальной длины трубопровода от первого разветвителя до самого дальнего блока более 40 метров обратитесь в службу технической поддержки.

# Наружные блоки LMV-IceCore EVI

## Двухтрубная система (модульные блоки)

- Работа внутренних блоков только в режиме «Охлаждение/Обогрев»
- Работа в режиме охлаждения до −5 °C
- Высокие показатели SEER/SCOP
- Нагрузка по внутренним блокам до 135%
- Инверторный компрессор
- Автоматическая адресация внутренних блоков
- Возможность объединения до 4 наружных блоков в одну систему суммарной холодопроизводительностью 246 кВт

### Опции

Пульт управления LZ-VUPWG5 сенсорный зональный

Пульт управления LZ-VUPWC5 сенсорный центральный

Пульт управления LZ-VUPWZ5 сенсорный центральный

Пульт управления LZ-VUPWC5EL сенсорный центральный

Контроллер LZ-ModbusA

*Описание систем управления — на стр. 154–158.*

### Технические характеристики

| Модель | | | LUM-AHE504AUA-4 | LUM-AHE560AUA-4 | LUM-AHE615AUA-4 |
|---|---|---|---|---|---|
| Максимальное количество подключаемых внутренних блоков | | шт. | 29 | 33 | 36 |
| Электропитание | | В/ф/Гц | 380/3/50 | 380/3/50 | 380/3/50 |
| Режим охлаждения[1] | Производительность | кВт | 50,4 | 56 | 61,5 |
| | Входная мощность | кВт | 17,41 | 22,87 | 27 |
| | SEER[5] | | 6,5/5,8 | 6,4/5,6 | 6,2/5,4 |
| Режим обогрева[2] | Производительность | кВт | 56,5 | 63 | 69 |
| | Входная мощность | кВт | 16,58 | 21,09 | 24,27 |
| | SCOP[5] | | 5,2/4,3 | 5,1/4,2 | 5,1/4,2 |
| Расход воздуха | | м³/ч | 16000 | 16500 | 16500 |
| DC-инверторный компрессор | Модель | | AA55PHDG-D1Y2 (2 шт.) | AA55PHDG-D1Y2 (2 шт.) | AA55PHDG-D1Y2 (2 шт.) |
| | Производитель | | Hitachi | Hitachi | Hitachi |
| | Тип | | Inverter Scroll (2 шт.) | Inverter Scroll (2 шт.) | Inverter Scroll (2 шт.) |
| | Количество | | 2 | 2 | 2 |
| | Входная мощность | кВт | 8,7+8,7 | 8,7+8,7 | 8,7+8,7 |
| | Тип масла | | FV68H | FV68H | FV68H |
| | Количество масла | л | 7,2 | 7,2 | 7,2 |
| Вентилятор наружного блока | Модель | | SWZ750D | SWZ750D | SWZ750D |
| | Количество | | 2 | 2 | 2 |
| | Класс изоляции | | B | B | B |
| | Класс безопасности | | IP44 | IP44 | IP44 |
| | Скорость (В/С/Н) | об./мин. | 0~945 | 0~1050 | 0~1050 |
| Наружный блок | Размеры (Ш×В×Г) | мм | 1340×1690×775 | 1340×1690×775 | 1340×1690×775 |
| | Упаковка (Ш×В×Г) | мм | 1400×1855×830 | 1400×1855×830 | 1400×1855×830 |
| | Масса нетто/брутто | кг | 350/365 | 350/365 | 355/370 |
| Хладагент | Тип | | R410A | R410A | R410A |
| | Заводская заправка | кг | 8,3 | 8,3 | 8,3 |
| Трубопроводы[3] | Сторона жидкости | мм | 15,9 | 15,9 | 15,9 |
| | Сторона газа | мм | 28,6 | 28,6 | 28,6 |
| Макс. фактическая общая длина трубопровода | | м | 1000 | | |
| Макс. актуальная/эквивалентная длина трубопровода | | м | 200/240 | | |
| Макс. длина трубопровода от первого разветвителя до самого дальнего внутреннего блока, не более | | м | 40/120* | | |
| **Максимальный перепад высот** | | | | | |
| между наружными и внутренними блоками, НБ выше | | м | 100 | | |
| между наружными и внутренними блоками, НБ ниже | | м | 110 | | |
| между внутренними блоками | | м | 30 | | |
| Сечение кабеля питания | | мм² | 5×10 | 5×10 | 5×10 |
| Сечение межблочного кабеля | | мм² | Экранированная витая пара 2×0,5~2×1 | | |
| Автоматический выключатель | | А | 50 | 50 | 50 |
| **Максимальная допустимая температура наружного блока** | | | | | |
| Охлаждение | | °C | от −5 до +55 | | |
| Обогрев | | °C | от −30 до +24 | | |

Данные получены при следующих условиях:
1. Охлаждение: температура в помещении 27 °C DB / 19 °C WB; наружная температура 35 °C DB / 24 °C WB. Длина трубопровода 5 м; перепад уровня равен нулю.
2. Обогрев: температура в помещении 20 °C DB / 15 °C WB; наружная температура 7 °C DB / 6 °C WB. Длина трубопровода 5 м; перепад уровня равен нулю.
3. Диаметры присоединительных патрубков после отсечных вентилей.
4. Уровень звукового давления, указанный в спецификации, измеряется в специальном для этого помещении (акустической полубезэховой камере, в которой стены покрыты звукопоглощающим материалом) на расстоянии 1 м в горизонте 1,3 м от пола. В реальном помещении звук от оборудования усиливается из-за многократного отражения от потолка, стен, мебели и др. Данный эффект приводит к росту уровня звукового давления, который зависит от типа помещения и характеристик отражающих поверхностей.
5. Данные приведены при подключении внутренних блоков канального/кассетного типа.

* Для увеличения максимальной длины трубопровода от первого разветвителя до самого дальнего блока более 40 метров обратитесь в службу технической поддержки.





# Наружные блоки LMV-IceCore EVI HR ..... NEW

## Трехтрубная система (модульные блоки)

- Одновременная работа внутренних блоков в режимах «Обогрев» и «Охлаждение»
- Применение внутренних блоков от двухтрубных систем
- Низкое электропотребление
- Высокие показатели SEER/SCOP
- Нагрузка по внутренним блокам до 135%
- Инверторный компрессор
- Автоматическая адресация внутренних блоков
- Возможность объединения 4 наружных блоков в одну систему суммарной холодопроизводительностью 246 кВт

### Опции

Пульт управления LZ-VUPWG5 сенсорный зональный

Пульт управления LZ-VUPWC5 сенсорный центральный

Пульт управления LZ-VUPWZ5 сенсорный центральный

Пульт управления LZ-VUPWC5EL сенсорный центральный

Контроллер LZ-ModbusA

*Описание систем управления — на стр. 154–158.*

### Технические характеристики

| Блок наружный | | LUM-AHE224 AUA-4-hr | LUM-AHE280 AUA-4-hr | LUM-AHE335 AUA-4-hr | LUM-AHE400 AUA-4-hr | LUM-AHE450 AUA-4-hr | LUM-AHE504 AUA-4-hr | LUM-AHE560 AUA-4-hr | LUM-AHE615 AUA-4-hr |
|---|---|---|---|---|---|---|---|---|---|
| **Количество подключаемых внутренних блоков** | **шт.** | **13** | **16** | **19** | **23** | **26** | **29** | **33** | **36** |
| Производительность подключаемых внутренних блоков, охлаждение | | 50–135% | | | | | | | |
| Холодопроизводительность | кВт | 22,4 | 28,0 | 33,5 | 40,0 | 45,0 | 50,4 | 56 | 61,5 |
| Теплопроизводительность | кВт | 25,0 | 31,5 | 37,5 | 45,0 | 50,0 | 56,5 | 63,0 | 69,0 |
| Потребляемая мощность (охлаждение) | кВт | 5,97 | 9,33 | 11,17 | 14,39 | 19,57 | 15,51 | 20,0 | 26,17 |
| Потребляемая мощность (обогрев) | кВт | 5,24 | 9,3 | 11,44 | 13,08 | 16,36 | 15,86 | 21,26 | 23,42 |
| SEER, охлаждение | | 7,76 | 7,16 | 6,64 | 6,9 | 6,36 | 6,87 | 6,45 | 5,88 |
| SCOP, обогрев | | 4,8 | 4,8 | 4,92 | 4,71 | 4,71 | 4,31 | 4,31 | 4,38 |
| Характеристики электрической цепи | ф/В/Гц | 380-415/3/50/60 | | | | | | | |
| Тип хладагента | | R410A | | | | | | | |
| Заводская заправка хладагентом | кг | 8,2 | 8,5 | 9,6 | 11,1 | 11,6 | 12,8 | 12,8 | 13,3 |
| Марка компрессора | | Hitachi | | | | | | | |
| Расход воздуха | м³/ч | 9750 | 10500 | 11100 | 13500 | 15400 | 16000 | 16500 | 16500 |
| **Наружный блок** | | | | | | | | | |
| Размеры (Ш×Г×В) | мм | 930×775×1690 | | | 1340×775×1690 | | | | |
| Упаковка (Ш×Г×В) | мм | 1000×830×1855 | | | 1400×830×1855 | | | | |
| Масса (нетто/брутто) | кг | 243/253 | 243/253 | 256/266 | 325/340 | 325/340 | 385/400 | 385/400 | 385/400 |
| Уровень звукового давления наружного блока | дБ | 60 | 61 | 63 | 63 | 63 | 63 | 63 | 64 |
| **Соединительные трубы** | | | | | | | | | |
| Диаметр соединительных труб (жидкость) | мм | 9,52 | 9,52 | 12,7 | 12,7 | 12,7 | 15,9 | 15,9 | 15,9 |
| Диаметр соединительных труб (газ) | мм | 19,05 | 22,2 | 25,4 | 25,4 | 28,6 | 28,6 | 28,6 | 28,6 |
| Диаметр соединительных труб (газ высокого давления) | мм | 15,9 | 19,05 | 19,05 | 22,2 | 22,2 | 25,4 | 25,4 | 25,4 |
| Макс. фактическая общая длина трубопровода | м | 1000 | | | | | | | |
| Макс. актуальная длина трубопровода | м | 200 | | | | | | | |
| Макс. эквивалентная длина трубопровода | м | 240 | | | | | | | |
| Макс. длина трубопровода от первого разветвителя до крайнего внутреннего блока, не более | м | 40/120* | | | | | | | |
| **Максимальный перепад высот** | | | | | | | | | |
| между наружными и внутренними блоками, НБ выше | м | 100 | | | | | | | |
| между наружными и внутренними блоками, НБ ниже | м | 110 | | | | | | | |
| между внутренними блоками | м | 30 | | | | | | | |
| Сечение кабеля питания | мм² | 5×2,5 | 5×2,5 | 5×4 | 5×6 | 5×6 | 5×10 | 5×10 | 5×10 |
| Сечение соединительного кабеля | мм² | Экранированная витая пара 2×0,5-2×0,75 | | | | | | | |
| Автоматический выключатель | А | 25 | 25 | 25 | 40 | 40 | 50 | 50 | 50 |
| **Диапазон рабочих температур наружного воздуха** | | | | | | | | | |
| Охлаждение | °C | от −10 до +55 | | | | | | | |
| Обогрев | °C | от −25 до +24 | | | | | | | |

* Для увеличения максимальной длины трубопровода от первого разветвителя до самого дальнего блока более 40 метров обратитесь в службу технической поддержки.

# Наружные блоки LMV-IceCore EVI HR

## Трехтрубная система (модульные блоки)

Главная особенность трехтрубной системы LMV-IceCore EVI HR заключается в том, что внутренние блоки могут одновременно и независимо друг от друга работать в режиме охлаждения и обогрева. При этом тепло, отбираемое из охлаждаемых помещений, не выбрасывается на улицу, как в обычных системах кондиционирования, а поступает во внутренние блоки, работающие в режиме обогрева. Это позволяет существенно повысить энергоэффективность системы. В зависимости от количества блоков, работающих на охлаждение или обогрев, система выбирает приоритетный режим работы наружного блока и способ распределения потоков. Производительность системы набирается из модулей холодопроизводительностью от 22,4 до 61,5 кВт , а в одной системе может быть до 4 модулей.

# Блок-распределитель

Подключение внутренних блоков к трехтрубной системе происходит при помощи блока-распределителя, который переключает потоки хладагента в зависимости от потребностей внутренних блоков. Блок-распределитель представляет собой модуль с электронными клапанами, которые отвечают за режим работы теплообменника внутреннего блока. К блоку-распределителю подводятся три трубопровода системы с рекуперацией тепла, а выходят два трубопровода, подключаемых к внутренним блокам.

## Технические характеристики

| Блок-распределитель | | LZ-AVTS1 | LZ-AVTS4 | LZ-AVTS4 | LZ-AVTS8 |
|---|---|---|---|---|---|
| Напряжение / частота источника питания | ф/В/Гц | 1/220/50 | 1/220/50 | 1/220/50 | 1/220/50 |
| Максимальный индекс производительности суммы внутренних блоков в одной группе | кВт | 16 | 16 | 16 | 16 |
| Максимальный индекс производительности суммы всех внутренних блоков | кВт | 16 | 28 | 45 | 85 |
| Кол-во подключаемых групп внутренних блоков | | 1 | 2 | 4 | 8 |
| Количество подключаемых внутренних блоков в группе | шт | 8 | 8 | 8 | 8 |
| Максимальное количество подключаемых внутренних блоков | шт | 8 | 16 | 32 | 64 |
| Размеры (Ш×Г×В) | мм | 340×388×250 | 340×388×250 | 460×388×250 | 784×388×250 |
| **Соединительные трубы — внутренний блок** | | | | | |
| Жидкостная линия | мм | 6,35/9,52 | 6,35/9,52 | 6,35/9,52 | 6,35/9,52 |
| Газовая линия | мм | 12,7/15,9 | 12,7/15,9 | 12,7/15,9 | 12,7/15,9 |
| **Соединительные трубы — наружный блок** | | | | | |
| Жидкостная линия | мм | 9,52 | 9,52 | 12,7 | 15,9 |
| Всасывающая линия низкого давления | мм | 22,2 | 22,2 | 28,6 | 28,6 |
| Всасывающая линия высокого давления | мм | 19,05 | 19,05 | 22,2 | 22,2 |
| Масса (нетто) | кг | 12,0 | 14,5 | 20,6 | 33,0 |

# Мультизональные системы LMV-IceCore EVI

## Гидромодуль

- Источник теплоносителя для теплых полов
- Горячее водоснабжение

### В комплекте

Пульт управления
LZ-VUPWH5
проводной

### Опции

Пульт управления
LZ-VUPWZ5
сенсорный
центральный

Пульт управления
LZ-VUPWC5EL
сенсорный
центральный

Контроллер
LZ-ModbusA

*Описание систем управления — на стр. 154–158.*

**Горячее водоснабжение**

Система LMV-IceCore EVI Heat Recover может осуществлять подогрев воды (от 35 до 55 °C). Горячая вода может использоваться для отопления помещений и горячего водоснабжения, повышая уровень комфорта.

Гидромодуль LSM-AH...HUA2 позволяет обеспечить потребителя теплоносителем вне зависимости от выбранного режима работы внутренних блоков системы.

## Технические характеристики

| Блок внутренний | | | LSM-AH16HUA2 | LSM-AH30HUA2 |
|---|---|---|---|---|
| Характеристики электрической цепи | | ф/В/Гц | 1/220/50 | |
| Теплопроизводительность | | кВт | 4,5 (3,6–16,0) | 4,5 (3,6–30,0) |
| Диапазон рабочей температуры наружного воздуха | Обогрев | °C | –20...24 | –20...24 |
| | Для ГВС | °C | –20...35 | –20...35 |
| Диапазон рабочей температуры воды ГВС | | °C | 55 (35...55) | 55 (35...55) |
| Расход воды | | м³/ч | 2,76 | 5,16 |
| Размеры (Ш×Г×В) | | мм | 515×330×606 | 515×330×606 |
| Масса (нетто/брутто) | | кг | 36 | 40 |
| **Соединительные трубы хладагента** | | | | |
| Тип соединения | | | Пайка | |
| Диаметр жидкостной линии | | мм | 9,52 | 9,52 |
| Диаметр газовой линии | | мм | 15,9 | 22,2 |
| **Труба теплоносителя** | | | | |
| Тип соединения | | | Внешняя резьба | |
| Диаметр патрубка входа | | мм | 25 | 25 |
| Диаметр патрубка выхода | | мм | 25 | 25 |

# Габаритные чертежи наружных блоков

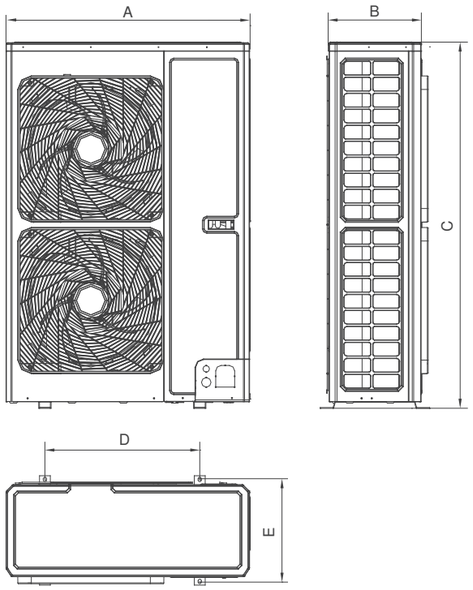


LUM-AHE224AUA-4S
LUM-AHE280AUA-4S
LUM-AHE335AUA-4S

| Модель | A, мм | B, мм | C, мм | D, мм | E, мм |
|---|---|---|---|---|---|
| LUM-AHE224AUA-4S | 940 | 320 | 1430 | 632 | 350 |
| LUM-AHE280AUA-4S | 940 | 460 | 1615 | 610 | 486 |
| LUM-AHE335AUA-4S | 940 | 460 | 1615 | 610 | 486 |

## LUM-AHE224-335AUA-4

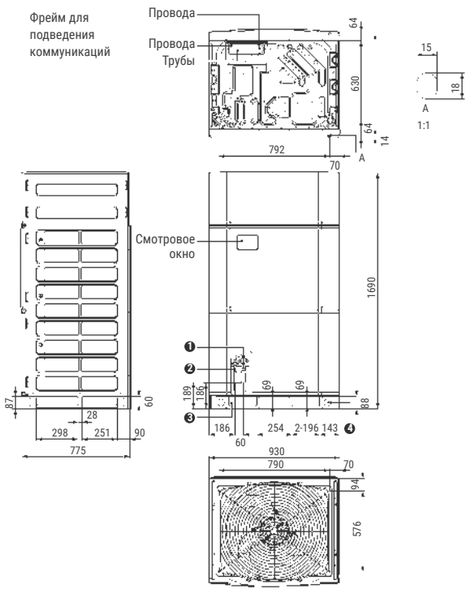


Диаметр труб, мм

| Модель | 1 Жидкостная линия | 2 Газовая линия | 3 Размеры фрейма | 4 Диаметр отверстия |
|---|---|---|---|---|
| LUM-AHE224AUA-4 | 9,52 | 19,05 | 169×69 | ∅50 |
| LUM-AHE280AUA-4 | | 22,2 | | |
| LUM-AHE224AUA-4 | 12,7 | 25,4 | | |

## LUM-AHE400-615AUA-4

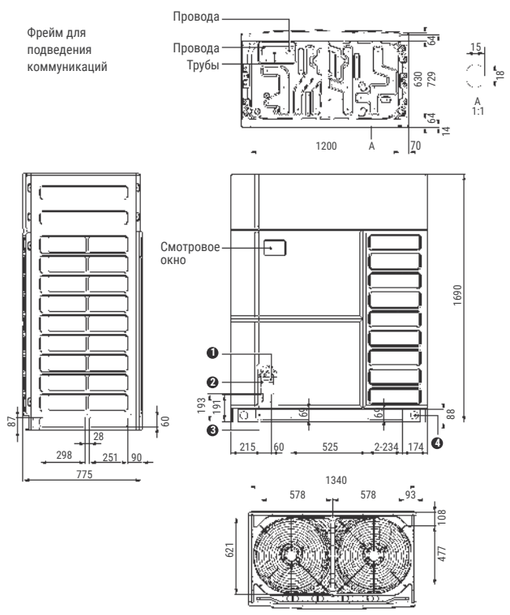


Диаметр труб, мм

| Модель | 1 Жидкостная линия | 2 Газовая линия | 3 Размеры фрейма | 4 Диаметр отверстия |
|---|---|---|---|---|
| LUM-AHE400AUA-4 | 12,7 | 25,4 | 234×69 | ∅50 |
| LUM-AHE450AUA-4 | | 28,6 | | |
| LUM-AHE504AUA-4 | 15,9 | | | |
| LUM-AHE560AUA-4 | | | | |
| LUM-AHE615AUA-4 | | | | |

## LUM-AHE224-335AUA-4-HR

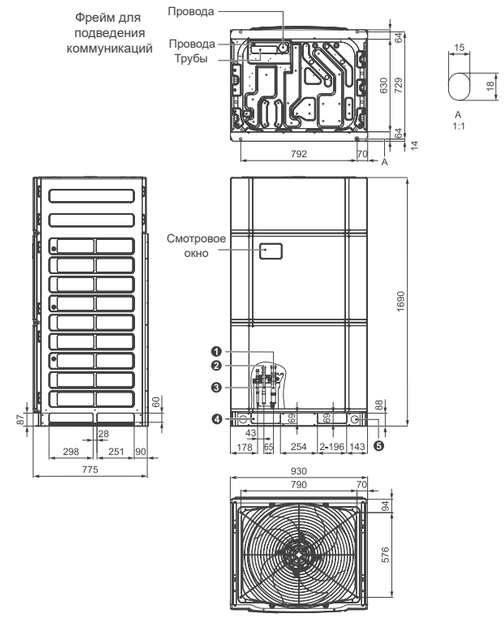


Диаметр труб, мм

| Модель | 1 Жидкостная линия | 2 Газовая линия низкого давления | 3 Газовая линия высокого давления | 4 Размеры фрейма | 5 Диаметр отверстия |
|---|---|---|---|---|---|
| LUM-AHE224AUA-4-hr | 9,52 | 19,05 | 15,9 | 169×69 | ∅50 |
| LUM-AHE280AUA-4-hr | | 22,2 | 19,05 | | |
| LUM-AHE335AUA-4-hr | 12,7 | 25,4 | 19,05 | | |

## LUM-AHE400-615AUA-4-HR

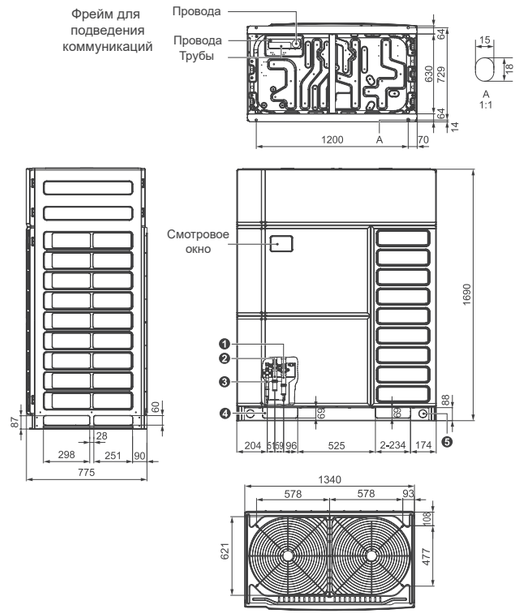


Диаметр труб, мм

| Модель | 1 Жидкостная линия | 2 Газовая линия низкого давления | 3 Газовая линия высокого давления | 4 Размеры фрейма | 5 Диаметр отверстия |
|---|---|---|---|---|---|
| LUM-AHE400AUA-4-hr | 12,7 | 25,4 | 22,2 | 234×69 | ∅50 |
| LUM-AHE450AUA-4-hr | | 28,6 | | | |
| LUM-AHE504AUA-4-hr | 15,9 | | 25,4 | | |
| LUM-AHE560AUA-4-hr | | | | | |
| LUM-AHE615AUA-4-hr | | | | | |

## LSM-AH16HUA2
## LSM-AH30HUA2

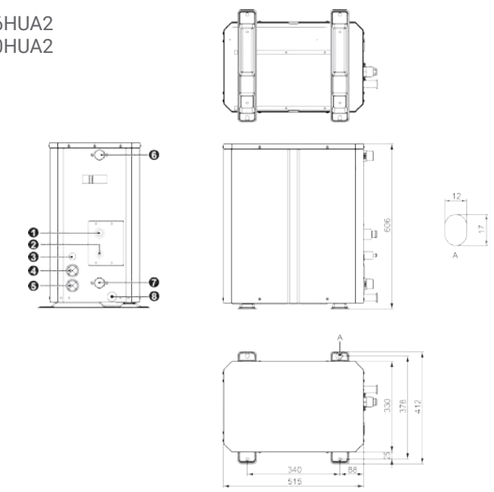

| № | Наименование | Диаметр трубы, мм | |
|---|---|---|---|
| | | LSM-AH16HUA2 | LSM-AH30HUA2 |
| 1 | Труба линии газа | 15,9 | 22,2 |
| 2 | Труба линии жидкости | 9,52 | 9,52 |
| 3 | Отверстие для линии связи | 15 | 15 |
| 4 | Отверстие для электропитания | 35 | 35 |
| 5 | Отверстие для электропитания | 35 | 35 |
| 6 | Выход воды | 25 | 25 |
| 7 | Вход воды | 25 | 25 |
| 8 | Отведение дренажа | 25 | 25 |

## Особенности мультизональных систем **LMV-IceCore EVI**

1. **Улучшенный впрыск пара (EVI)** расширяет рабочий диапазон, увеличивает скорость нагрева.

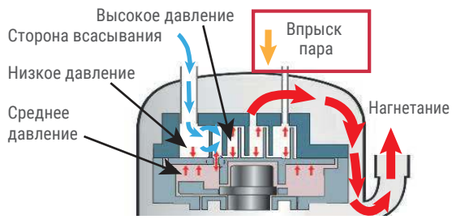


2. **Клапан сброса давления**
   Клапан спроектирован для высокоэффективной работы при частичной нагрузке.
3. **Оптимизированная асимметричная форма спиралей**
   Эффективность системы увеличена за счет новых асимметричных форм спиралей, позволяющих уменьшить потери.
4. **Внутренняя циркуляция масла**
   Внутренняя циркуляция масла для снижения потерь тепла, уменьшения скорости впрыска, повышения эффективности и надежности.
5. **Динамический баланс масла**
   Запатентованная технология балансировки масла, высоконадежная, гибкая, без ограничений по установке. Применяется с компрессорами разной производительности.
6. **Управление скоростью компрессора**
   Широкий диапазон регулирования оборотов компрессора
7. **Фильтр масляного насоса**
   Фильтрация примесей для обеспечения подачи чистого масла.
8. **Специальная форма лопастей масляного насоса**
   Обеспечивает необходимую подачу масла при переменной скорости и повышает надежность компрессора.

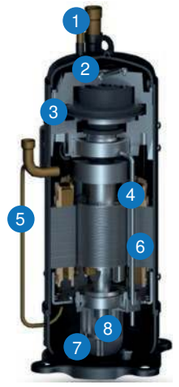


## Технология управления **EEV**

- Точная регулировка расхода хладагента с помощью электронного 2400-ступенчатого расширительного вентиля (EEV), широкий диапазон регулировки, более стабильная работа.
- Система с двумя компрессорами позволяет перераспределять производительность между компрессорами для максимального увеличения эффективности.
- Пластинчатый теплообменник переохлаждения дополнительно увеличивает эффективность системы.

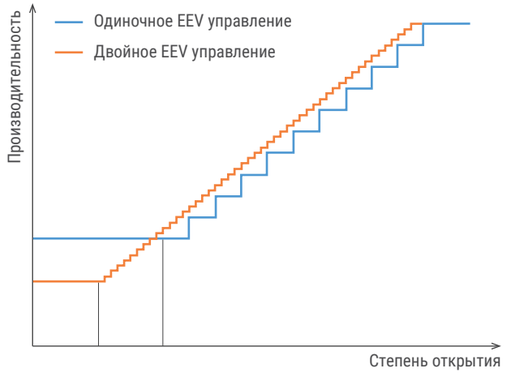


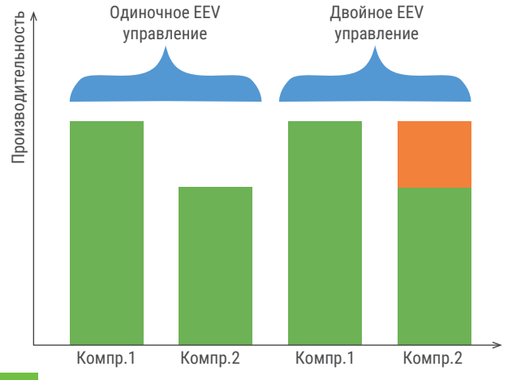


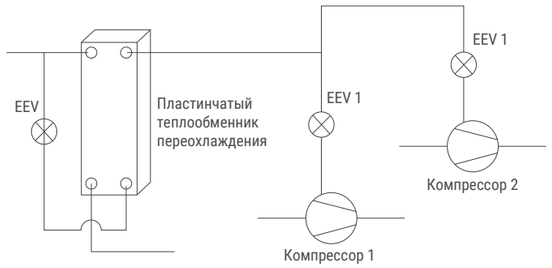


## Технология управления **Multi EXV**

EXV является одной из четырех основных частей кондиционера. Это не только дроссель, но и устройство для регулировки расхода хладагента, поступающего в испаритель. Чем шире диапазон регулировки, тем выше точность.

Наружный блок использует двойное управление EXV. Основной EXV представляет собой 3000-ступенчатый расширительный вентиль, в то время как EXV переохлаждения представляет собой 480-ступенчатый расширительный вентиль. Они могут точно контролировать поток между внутренними и наружным блоками.

Внутренний блок использует бесшумный тип управления EXV. Регулировка плавная и стабильная, что повышает комфорт и надежность системы.

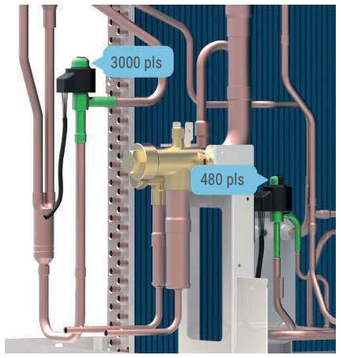


## Многоуровневый двухзонный конденсатор

Теплообменник разделен на 2 зоны. Верхний и нижний уровни используют разные капиллярные узлы. Изменена конструкция прохождения потока 1–2–2–1, что позволяет повысить эффективность системы.

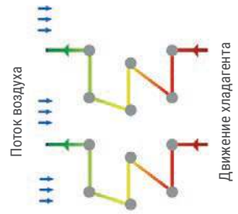


Теплообменник другого производителя

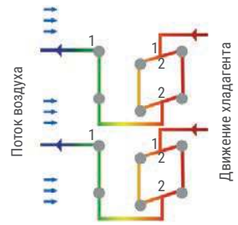


Теплообменник LMV-IceCore EVI

Теплообменник другого производителя

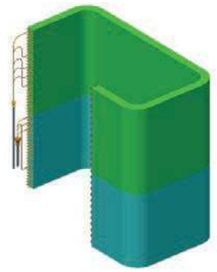

Теплообменник LMV-IceCore EVI

## Увеличенный расход воздуха

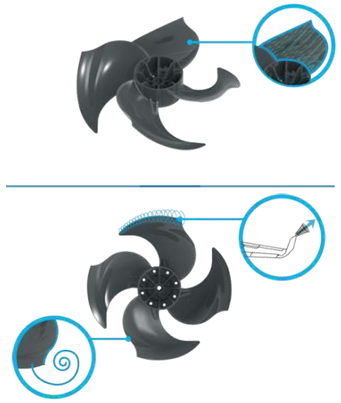

Оптимизированная конструкция лопастей вентилятора значительно увеличивает объем воздуха. Хвост лопасти выполнен аналогично законцовкам современного крыла самолета, что эффективно подавляет завихрение воздуха, создаваемое перепадом давления на концах лопастей крыльчатки вентилятора, и снижает шум.

Воздушная решетка нового типа с увеличенной площадью выхода воздуха на 7,8%.

По сравнению с другими традиционными агрегатами воздухообмен увеличен на 16%.

## Два режима энергосбережения

Система предлагает пользователям различные режимы работы для снижения электропотребления в часы пиковой нагрузки.

Автоматическое энергосбережение: система автоматически регулирует параметры и балансирует мощность и энергопотребление в соответствии с рабочим состоянием системы.

Принудительное энергосбережение: потребляемая мощность наружного блока ограничена. Пользователь может выбрать коэффициент производительности 90% или 80%.

**Примечание**. Когда установлены вышеуказанные режимы энергосбережения, мощность охлаждения и мощность нагрева уменьшатся на 10–20%.

## Эффективное модульное управление

Система использует новое модульное управление для регулировки метода распределения в соответствии с потребностью внутренних блоков для обеспечения максимальной энергоэффективности.

Оптимальное согласование работы компрессора, теплообменников внутреннего и наружного блоков. Регулировка осуществляется в режиме реального времени в соответствии с условиями работы системы.

Обычное управление

Новое модульное управление

## Самонастраивающееся управление нагрузкой

Самонастраивающееся управление нагрузкой — это интеллектуальное определение и контроль давления и температуры хладагента в соответствии с уставками и изменением температуры в помещении, автоматическая адаптация к нагрузке в режимах охлаждения и обогрева помещения и достижение баланса энергосбережения.

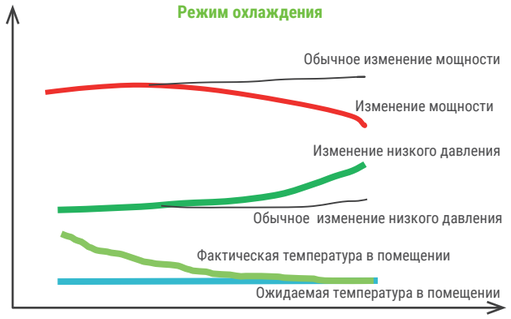


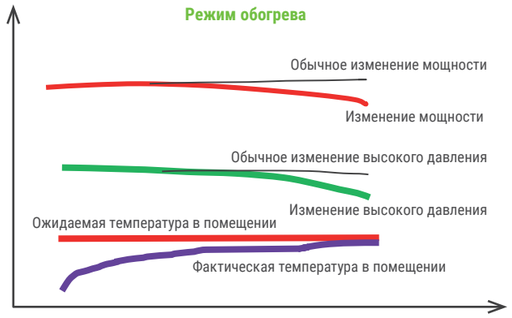


## Интеллектуальное управление контуром хладагента

Происходит интеллектуальная оценка количества циркулирующего хладагента в соответствии с параметрами системы (давление, температура, скорость и т. д.). Перекачка хладагента осуществляется автоматически. Теплопроизводительность в процессе пуска увеличивается на 15%.

## Интеллектуальное размораживание нового поколения

Скорость оттаивания тесно связана с производительностью компрессора. Как правило, блок ограничивает выходную мощность компрессора во время размораживания, что может привести к увеличению времени оттаивания или неполному оттаиванию. LMV-IceCore EVI может автоматически изменять выходную мощность во время разморозки путем контроля показаний и оценки параметров в реальном времени, чтобы добиться стабильной или быстрой разморозки.

## Низкотемпературный контроль защиты от замерзания

Байпасная линия горячего газа в нижней части теплообменника служит для защиты от замерзания, что обеспечивает эффективное отведение конденсата и стабильную работу при низких температурах.

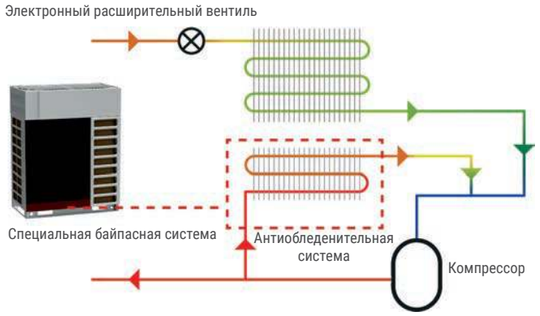


## Технология балансировки масла

1. **Технология контроля температуры масла с двойным источником нагрева**

   В режиме ожидания обмотки компрессора и внешний ленточный электронагреватель могут независимо или одновременно управлять нагревом масла хладагента.

   Переменное регулирование мощности нагрева обмотки двигателя обеспечивает быстрый и безопасный пуск, адаптированный для различных условий окружающей среды, время предварительного нагрева сокращается с 8 до 2 часов.

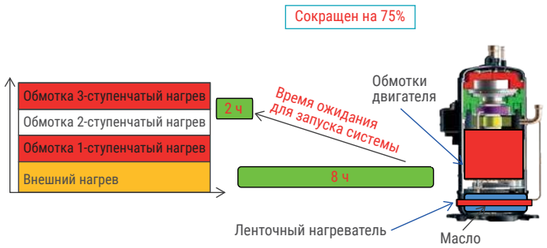


2. **Интеллектуальная система возврата масла**

   В соответствии с различными условиями работы вводится коэффициент регулирования перепада давления. Основываясь на рабочих параметрах в реальном времени, система может обеспечить интеллектуальный возврат, чтобы создать максимальный поток и оптимизировать продолжительность возврата масла, и в результате повысить надежность системы.

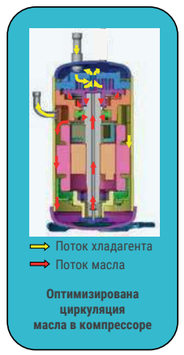


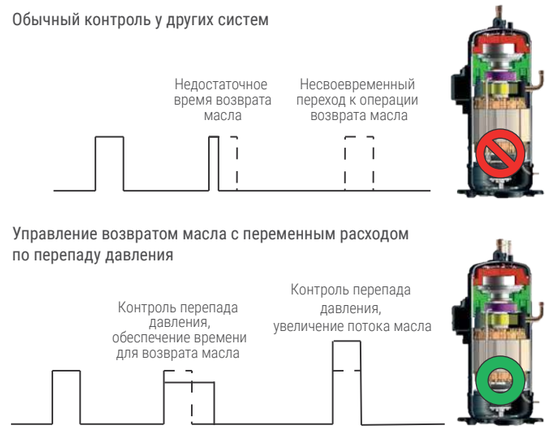


Когда система работает с низкой нагрузкой, компрессор будет активно повышать частоту, чтобы слить избыточное охлаждающее масло и сохранить его в маслоотделителе. Это эффективно обеспечит отвод тепла от компрессора.

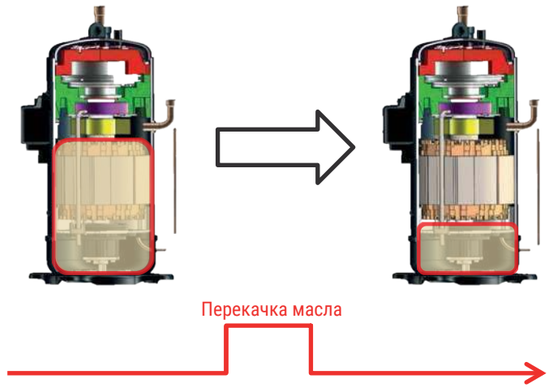


6 основных масляных каналов обеспечивают плавное прохождение масла в холодильном контуре и надежность системы.

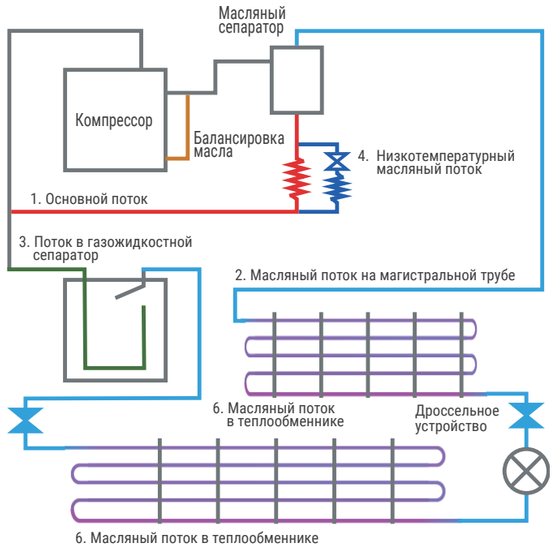


Технология самобалансировки масла не требует прокладки маслоуравнивающей линии.

## Оптимизировано размещение новых электронных компонентов управления

Благодаря цельной конструкции общий размер уменьшен на 35%.

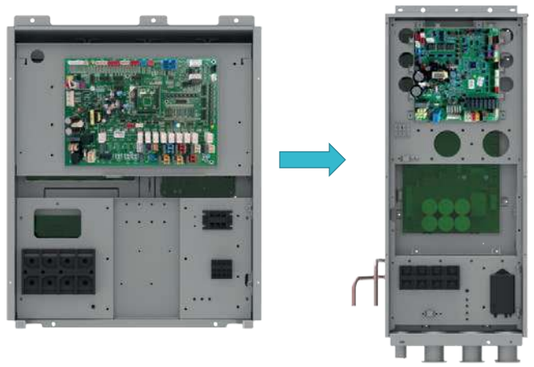

Электрическая коробка изготовлена из алюминиевого сплава с высокой теплопроводностью. Усиленная теплопередача улучшает внутреннее рассеивание тепла и гарантирует надежную работу.

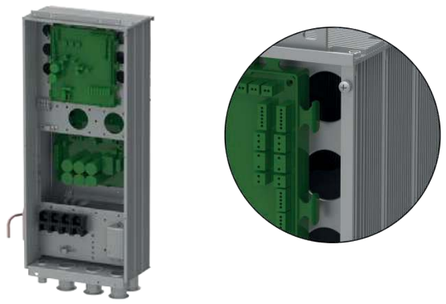

# Настенные блоки

- Встроенный клапан EXV
- Удобство монтажа
- Стандартная сторона монтажа
- Низкий уровень шума

## В комплекте

ИК-пульт управления
LZ-VUPL5
беспроводной

## Опции

*Описание систем управления — на стр. 154–158.*

Пульт управления
LZ-VUPW5
проводной

Пульт управления
LZ-VUPWG5
сенсорный
зональный

Контроллер
LZ-ModBusA

## Технические характеристики

| Блок внутренний | | LSM-AH22KUA2 | LSM-AH28KUA2 | LSM-AH36KUA2 | LSM-AH45KUA2 |
|---|---|---|---|---|---|
| Холодопроизводительность | кВт | 2,20 | 2,80 | 3,60 | 4,50 |
| Теплопроизводительность | кВт | 2,50 | 3,20 | 4,00 | 5,00 |
| Потребляемая мощность без учета наружного блока | кВт | 0,020 | 0,020 | 0,025 | 0,035 |
| Характеристики электрической цепи | ф/В/Гц | 1/220/50 | | | |
| Расход воздуха (Н/С/В) | $м^3$/ч | 300/440/500 | 300/440/500 | 320/460/630 | 500/580/850 |
| Размеры (Ш×В×Г) | мм | 845×289×209 | 845×289×209 | 845×289×209 | 970×300×224 |
| Упаковка (Ш×В×Г) | мм | 976×379×281 | 976×379×281 | 976×379×281 | 1096×395×308 |
| Масса (нетто/брутто) | кг | 10,5/12,5 | 10,5/12,5 | 10,5/12,5 | 12,5/15,5 |
| Уровень звукового давления (Н/С/В)* | дБ(А) | 30/33/35 | 30/33/35 | 31/35/38 | 37/40/43 |
| **Соединительные трубы** | | | | | |
| Диаметр соединительных труб (жидкость) | мм | 6,35 | 6,35 | 6,35 | 6,35 |
| Диаметр соединительных труб (газ) | мм | 9,52 | 9,52 | 12,7 | 12,7 |
| Диаметр линии отвода конденсата, внутр. / наруж. блок | мм | 20 | 20 | 20 | 20 |

| Блок внутренний | | LSM-AH50KUA2 | LSM-AH56KUA2 | LSM-AH63KUA2 | LSM-AH71KUA2 |
|---|---|---|---|---|---|
| Холодопроизводительность | кВт | 5,00 | 5,60 | 6,30 | 7,10 |
| Теплопроизводительность | кВт | 5,60 | 6,30 | 7,10 | 7,50 |
| Потребляемая мощность без учета наружного блока | кВт | 0,035 | 0,050 | 0,050 | 0,065 |
| Характеристики электрической цепи | ф/В/Гц | 1/220/50 | | | |
| Расход воздуха (Н/С/В) | $м^3$/ч | 500/580/850 | 650/850/1100 | 650/850/1100 | 650/850/1200 |
| Размеры (Ш×В×Г) | мм | 970×300×224 | 1078×325×246 | 1078×325×246 | 1078×325×246 |
| Упаковка (Ш×В×Г) | мм | 1096×395×308 | 1203×425×338 | 1203×425×338 | 1203×425×338 |
| Масса (нетто/брутто) | кг | 12,5/15,5 | 16,0/19,0 | 16,0/19,0 | 16,0/19,0 |
| Уровень звукового давления (Н/С/В)* | дБ(А) | 37/40/43 | 37/41/43 | 37/41/43 | 37/41/44 |
| **Соединительные трубы** | | | | | |
| Диаметр соединительных труб (жидкость) | мм | 6,35 | 9,52 | 9,52 | 9,52 |
| Диаметр соединительных труб (газ) | мм | 12,7 | 15,9 | 15,9 | 15,9 |
| Диаметр линии отвода конденсата, внутр. / наруж. блок | мм | 20 | 20 | 20 | 20 |

**Примечание**

* Уровень звукового давления, указанный в спецификации, измеряется в специально предназначенном для этого помещении — акустической безэховой камере, стены которой покрыты звукопоглощающим материалом. В реальном помещении звук от оборудования усиливается из-за многократного отражения звука от потолка, стен, мебели и др. Данный эффект приводит к росту уровня звукового давления, который зависит от типа помещения и характеристик отражающих поверхностей



# Консольные блоки NEW

- Удобство монтажа
- Компактный размер
- Низкий уровень шума

## В комплекте

ИК-пульт управления
LZ-VUPL5
беспроводной

## Опции

*Описание систем управления — на стр. 154–158*

Пульт управления
LZ-VUPW5
проводной

Пульт управления
LZ-VUPWG5
сенсорный
зональный

Контроллер
LZ-ModBusA

## Технические характеристики

| Блок внутренний | | LSM-AH22OUA2 | LSM-AH28OUA2 | LSM-AH36OUA2 |
|---|---|---|---|---|
| Холодопроизводительность | кВт | 2,2 | 2,8 | 3,6 |
| Теплопроизводительность | кВт | 2,5 | 3,2 | 4,0 |
| Потребляемая мощность | кВт | 0,038 | 0,038 | 0,038 |
| Характеристики электрической цепи | ф/В/Гц | 1/220/50 | | |
| Расход воздуха, (Н/С/В) | $м^3$/ч | 270/320/400 | 270/320/400 | 310/400/480 |
| Размеры (Ш×Г×В) | мм | 700x215x600 | 700x215x600 | 700x215x600 |
| Упаковка (Ш×Г×В) | мм | 788x283x777 | 788x283x777 | 788x283x777 |
| Масса (нетто/брутто) | кг | 16/19 | 16/19 | 16/19 |
| Уровень звукового давления, (Н/С/В)* | дБ(А) | 27/33/38 | 27/33/38 | 32/37/40 |
| **Соединительные трубы** | | | | |
| Диаметр соединительных труб (жидкость) | мм | 6,35 | 6,35 | 6,35 |
| Диаметр соединительных труб (газ) | мм | 9,52 | 9,52 | 12,7 |
| Диаметр линии отвода конденсата | мм | 28 | 28 | 28 |

| Блок внутренний | | LSM-AH45OUA2 | LSM-AH50OUA2 |
|---|---|---|---|
| Холодопроизводительность | кВт | 4,5 | 5,0 |
| Теплопроизводительность | кВт | 5,0 | 5,5 |
| Потребляемая мощность | кВт | 0,038 | 0,038 |
| Характеристики электрической цепи | ф/В/Гц | 1/220/50 | |
| Расход воздуха, (Н/С/В) | $м^3$/ч | 500/600/680 | 500/600/680 |
| Размеры (Ш×Г×В) | мм | 700x215x600 | 700x215x600 |
| Упаковка (Ш×Г×В) | мм | 788x283x777 | 788x283x777 |
| Масса (нетто/брутто) | кг | 16/19 | 16/19 |
| Уровень звукового давления, (Н/С/В)* | дБ(А) | 39/43/46 | 39/43/46 |
| **Соединительные трубы** | | | |
| Диаметр соединительных труб (жидкость) | мм | 6,35 | 6,35 |
| Диаметр соединительных труб (газ) | мм | 12,7 | 12,7 |
| Диаметр линии отвода конденсата | мм | 28 | 28 |

**Примечание**

* Уровень звукового давления, указанный в спецификации, измеряется в специально предназначенном для этого помещении — акустической безэховой камере, стены которой покрыты звукопоглощающим материалом. В реальном помещении звук от оборудования усиливается из-за многократного отражения звука от потолка, стен, мебели и др. Данный эффект приводит к росту уровня звукового давления, который зависит от типа помещения и характеристик отражающих поверхностей.

# Компактные кассетные блоки

- Встроенная помпа
- Удобство монтажа
- Компактный размер
- Низкий уровень шума

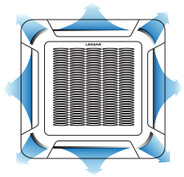

Распределение воздушного потока на 360°

## В комплекте

ИК-пульт управления
LZ-VUPL5
беспроводной

## Опции

*Описание систем управления — на стр. 154–158*

Пульт управления
LZ-VUPW5
проводной

Пульт управления
LZ-VUPWG5
сенсорный
зональный

Контроллер
LZ-ModBusA

## Технические характеристики

| Блок внутренний | | LSM-AH22B8CUA2 | LSM-AH28B8CUA2 | LSM-AH36B8CUA2 |
|---|---|---|---|---|
| Холодопроизводительность | кВт | 2,20 | 2,80 | 3,60 |
| Теплопроизводительность | кВт | 2,50 | 3,20 | 4,00 |
| Потребляемая мощность | кВт | 0,030 | 0,030 | 0,030 |
| Характеристики электрической цепи | ф/В/Гц | 1/220/50 | | |
| Расход воздуха, (Н/С/В) | м³/ч | 370/460/500 | 420/480/570 | 480/550/620 |
| Размеры (Ш×Г×В) | мм | 570×570×265 | 570×570×265 | 570×570×265 |
| Упаковка (Ш×Г×В) | мм | 698×653×295 | 698×653×295 | 698×653×295 |
| Масса (нетто/брутто) | кг | 17,5/22,5 | 17,5/22,5 | 17,5/22,5 |
| Уровень звукового давления, (Н/С/В)* | дБ(А) | 25/31/36 | 28/33/36 | 35/37/39 |
| **Соединительные трубы** | | | | |
| Диаметр соединительных труб (жидкость) | мм | 6,35 | 6,35 | 6,35 |
| Диаметр соединительных труб (газ) | мм | 9,52 | 9,52 | 12,7 |
| Диаметр линии отвода конденсата | мм | 25 | 25 | 25 |
| Высота подъема конденсата | мм | 1000 | 1000 | 1000 |
| **Лицевая панель** | | LZ-VB4CUB5 | LZ-VB4CUB5 | LZ-VB4CUB5 |
| Размеры (Ш×Г×В) | мм | 620×620×47,5 | 620×620×47,5 | 620×620×47,5 |
| Упаковка (Ш×Г×В) | мм | 701×701×125 | 701×701×125 | 701×701×125 |
| Масса (нетто/брутто) | кг | 3,0/4,5 | 3,0/4,5 | 3,0/4,5 |

| Блок внутренний | | LSM-AH45B8CUA2 | LSM-AH50B8CUA2 | LSM-AH56B8CUA2 NEW |
|---|---|---|---|---|
| Холодопроизводительность | кВт | 4,50 | 5,00 | 5,6 |
| Теплопроизводительность | кВт | 5,00 | 5,60 | 6,3 |
| Потребляемая мощность | кВт | 0,045 | 0,045 | 0,045 |
| Характеристики электрической цепи | ф/В/Гц | 1/220/50 | | |
| Расход воздуха, (Н/С/В) | м³/ч | 560/650/730 | 560/650/730 | 560/650/730 |
| Размеры (Ш×Г×В) | мм | 570×570×265 | 570×570×265 | 570×570×265 |
| Упаковка (Ш×Г×В) | мм | 698×653×295 | 698×653×295 | 698×653×295 |
| Масса (нетто/брутто) | кг | 17,5/22,5 | 17,5/22,5 | 17,5/22,5 |
| Уровень звукового давления, (Н/С/В)* | дБ(А) | 39/41/43 | 39/41/43 | 39/41/43 |
| **Соединительные трубы** | | | | |
| Диаметр соединительных труб (жидкость) | мм | 6,35 | 6,35 | 9,52 |
| Диаметр соединительных труб (газ) | мм | 12,7 | 12,7 | 15,9 |
| Диаметр линии отвода конденсата | мм | 25 | 25 | 25 |
| Высота подъема конденсата | мм | 1000 | 1000 | 1000 |
| **Лицевая панель** | | LZ-VB4CUB5 | LZ-VB4CUB5 | LZ-VB4CUB5 |
| Размеры (Ш×Г×В) | мм | 620×620×47,5 | 620×620×47,5 | 620×620×47,5 |
| Упаковка (Ш×Г×В) | мм | 701×701×125 | 701×701×125 | 701×701×125 |
| Масса (нетто/брутто) | кг | 3,0/4,5 | 3,0/4,5 | 3,0/4,5 |

**Примечание**

* Уровень звукового давления, указанный в спецификации, измеряется в специально предназначенном для этого помещении — акустической безэховой камере, стены которой покрыты звукопоглощающим материалом. В реальном помещении звук от оборудования усиливается из-за многократного отражения звука от потолка, стен, мебели и др. Данный эффект приводит к росту уровня звукового давления, который зависит от типа помещения и характеристик отражающих поверхностей.





# Кассетные блоки

- Встроенная помпа
- Удобство монтажа
- Низкий уровень шума

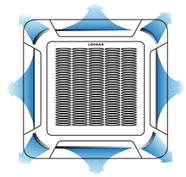

Распределение воздушного потока на 360°

## В комплекте

ИК-пульт управления
LZ-VUPL5
беспроводной

## Опции

*Описание систем управления — на стр. 154–158.*

Пульт управления
LZ-VUPW5
проводной

Пульт управления
LZ-VUPWG5
сенсорный
зональный

Контроллер
LZ-ModBusA

## Технические характеристики

| Блок внутренний | | LSM-AH28B8UA2 | LSM-AH36B8UA2 | LSM-AH45B8UA2 | LSM-AH50B8UA2 | LSM-AH56B8UA2 | LSM-AH71B8UA2 |
|---|---|---|---|---|---|---|---|
| Холодопроизводительность | кВт | 2,8 | 3,6 | 4,5 | 5,0 | 5,6 | 7,1 |
| Теплопроизводительность | кВт | 3,2 | 4,0 | 5,0 | 5,6 | 6,3 | 8,0 |
| Потребляемая мощность | кВт | 0,026 | 0,026 | 0,026 | 0,028 | 0,035 | 0,060 |
| Характеристики электрической цепи | ф/В/Гц | 1/220/50 | | | | | |
| Расход воздуха, (Н/С/В) | м³/ч | 600/700/800 | 600/700/800 | 600/700/800 | 700/800/900 | 750/850/950 | 850/950/1150 |
| Размеры (Ш×Г×В) | мм | 840×840×240 | 840×840×240 | 840×840×240 | 840×840×240 | 840×840×240 | 840×840×240 |
| Упаковка (Ш×Г×В) | мм | 963×963×325 | 963×963×325 | 963×963×325 | 963×963×325 | 963×963×325 | 963×963×325 |
| Масса (нетто/брутто) | кг | 27,0/35,0 | 27,0/35,0 | 27,0/35,0 | 28,0/36,0 | 28,0/36,0 | 28,0/36,0 |
| Уровень звукового давления, (Н/С/В)* | дБ(А) | 28/30/33 | 28/30/33 | 28/30/34 | 29/32/35 | 30/33/37 | 31/34/37 |
| **Соединительные трубы** | | | | | | | |
| Диаметр соединительных труб (жидкость) | мм | 6,35 | 6,35 | 6,35 | 6,35 | 9,52 | 9,52 |
| Диаметр соединительных труб (газ) | мм | 9,52 | 12,7 | 12,7 | 12,7 | 15,9 | 15,9 |
| Диаметр линии отвода конденсата | мм | 25 | 25 | 25 | 25 | 25 | 25 |
| Высота подъема конденсата | мм | 1000 | 1000 | 1000 | 1000 | 1000 | 1000 |
| **Лицевая панель** | | LZ-VB4UB5 | LZ-VB4UB5 | LZ-VB4UB5 | LZ-VB4UB5 | LZ-VB4UB5 | LZ-VB4UB5 |
| Размеры (Ш×Г×В) | мм | 950×950×65 | 950×950×65 | 950×950×65 | 950×950×65 | 950×950×65 | 950×950×65 |
| Упаковка (Ш×Г×В) | мм | 1033×1020×110 | 1033×1020×110 | 1033×1020×110 | 1033×1020×110 | 1033×1020×110 | 1033×1020×110 |
| Масса (нетто/брутто) | кг | 6,0/9,5 | 6,0/9,5 | 6,0/9,5 | 6,0/9,5 | 6,0/9,5 | 6,0/9,5 |

| Блок внутренний | | LSM-AH80B8UA2 | LSM-AH90B8UA2 | LSM-AH100B8UA2 | LSM-AH112B8UA2 | LSM-AH140B8UA2 |
|---|---|---|---|---|---|---|
| Холодопроизводительность | кВт | 8,0 | 9,0 | 10,0 | 11,2 | 14,0 |
| Теплопроизводительность | кВт | 9,0 | 10,0 | 11,2 | 12,5 | 16,0 |
| Потребляемая мощность | кВт | 0,085 | 0,085 | 0,085 | 0,115 | 0,115 |
| Характеристики электрической цепи | ф/В/Гц | 1/220/50 | | | | |
| Расход воздуха, (Н/С/В) | м³/ч | 900/1000/1250 | 900/1000/1250 | 900/1000/1250 | 1100/1300/1650 | 1100/1300/1650 |
| Размеры (Ш×Г×В) | мм | 840×840×240 | 840×840×240 | 840×840×240 | 840×840×290 | 840×840×290 |
| Упаковка (Ш×Г×В) | мм | 963×963×325 | 963×963×325 | 963×963×325 | 963×963×379 | 963×963×379 |
| Масса (нетто/брутто) | кг | 29,0/37,0 | 29,0/37,0 | 29,0/37,0 | 33,0/42,0 | 33,0/42,0 |
| Уровень звукового давления, (Н/С/В)* | дБ(А) | 34/37/39 | 34/37/39 | 34/37/39 | 39/41/43 | 39/41/43 |
| **Соединительные трубы** | | | | | | |
| Диаметр соединительных труб (жидкость) | мм | 9,52 | 9,52 | 9,52 | 9,52 | 9,52 |
| Диаметр соединительных труб (газ) | мм | 15,9 | 15,9 | 15,9 | 15,9 | 15,9 |
| Диаметр линии отвода конденсата | мм | 25 | 25 | 25 | 25 | 25 |
| Высота подъема конденсата | мм | 1000 | 1000 | 1000 | 1000 | 1000 |
| **Лицевая панель** | | LZ-VB4UB5 | LZ-VB4UB5 | LZ-VB4UB5 | LZ-VB4UB5 | LZ-VB4UB5 |
| Размеры (Ш×Г×В) | мм | 950×950×65 | 950×950×65 | 950×950×65 | 950×950×65 | 950×950×65 |
| Упаковка (Ш×Г×В) | мм | 1033×1020×110 | 1033×1020×110 | 1033×1020×110 | 1033×1020×110 | 1033×1020×110 |
| Масса (нетто/брутто) | кг | 6,0/9,5 | 6,0/9,5 | 6,0/9,5 | 6,0/9,5 | 6,0/9,5 |

**Примечание**

* Уровень звукового давления, указанный в спецификации, измеряется в специально предназначенном для этого помещении — акустической безэховой камере, стены которой покрыты звукопоглощающим материалом. В реальном помещении звук от оборудования усиливается из-за многократного отражения звука от потолка, стен, мебели и др. Данный эффект приводит к росту уровня звукового давления, который зависит от типа помещения и характеристик отражающих поверхностей.

# Кассетные однопоточные блоки NEW

- Встроенная помпа
- Удобство монтажа
- Низкий уровень шума

## В комплекте

ИК-пульт управления
LZ-VUPL5
беспроводной

## Опции

*Описание систем управления — на стр. 154–158*

Пульт управления
LZ-VUPW5
проводной

Пульт управления
LZ-VUPWG5
сенсорный
зональный

Контроллер
LZ-ModBusA

## Технические характеристики

| Блок внутренний | | LSM-AH22B1CUA2 | LSM-AH28B1CUA2 | LSM-AH36B1CUA2 |
|---|---|---|---|---|
| Холодопроизводительность | кВт | 2,2 | 2,8 | 3,6 |
| Теплопроизводительность | кВт | 2,5 | 3,2 | 4,0 |
| Потребляемая мощность | кВт | 0,03 | 0,03 | 0,03 |
| Характеристики электрической цепи | ф/В/Гц | 1/220/50 | | |
| Расход воздуха, (Н/С/В) | м³/ч | 450/500/600 | 450/500/600 | 450/500/600 |
| Размеры (Ш×Г×В) | мм | 987×385×178 | 987×385×178 | 987×385×178 |
| Упаковка (Ш×Г×В) | мм | 1307×501×310 | 1307×501×310 | 1307×501×310 |
| Масса (нетто/брутто) | кг | 20/27 | 20/27 | 20/27 |
| Уровень звукового давления, (Н/С/В)* | дБ(А) | 28/32/36 | 28/32/36 | 28/32/36 |
| **Соединительные трубы** | | | | |
| Диаметр соединительных труб (жидкость) | мм | 6,35 | 6,35 | 6,35 |
| Диаметр соединительных труб (газ) | мм | 9,52 | 9,52 | 12,7 |
| Диаметр линии отвода конденсата | мм | 25 | 25 | 25 |
| Высота подъема конденсата | мм | 1000 | 1000 | 1000 |
| **Лицевая панель** | | LZ-VB1CUB5 | LZ-VB1CUB5 | LZ-VB1CUB5 |
| Размеры (Ш×Г×В) | мм | 1200×460×55 | 1200×460×55 | 1200×460×55 |
| Упаковка (Ш×Г×В) | мм | 1265×536×121 | 1265×536×121 | 1265×536×121 |
| Масса (нетто/брутто) | кг | 4,2/6,0 | 4,2/6,0 | 4,2/6,0 |

| Блок внутренний | | LSM-AH45B1CUA2 | LSM-AH50B1CUA2 | LSM-AH56B1CUA2 |
|---|---|---|---|---|
| Холодопроизводительность | кВт | 4,5 | 5,0 | 5,6 |
| Теплопроизводительность | кВт | 5,0 | 5,6 | 6,3 |
| Потребляемая мощность | кВт | 0,045 | 0,045 | 0,045 |
| Характеристики электрической цепи | ф/В/Гц | 1/220/50 | | |
| Расход воздуха, (Н/С/В) | м³/ч | 500/600/830 | 500/600/830 | 564/667/890 |
| Размеры (Ш×Г×В) | мм | 987×385×178 | 987×385×178 | 987×385×178 |
| Упаковка (Ш×Г×В) | мм | 1307×501×310 | 1307×501×310 | 1307×501×310 |
| Масса (нетто/брутто) | кг | 21/28,5 | 21/28,5 | 21/28,5 |
| Уровень звукового давления, (Н/С/В)* | дБ(А) | 30/35/40 | 30/35/40 | 35/38/41 |
| **Соединительные трубы** | | | | |
| Диаметр соединительных труб (жидкость) | мм | 6,35 | 6,35 | 9,52 |
| Диаметр соединительных труб (газ) | мм | 12,7 | 12,7 | 15,9 |
| Диаметр линии отвода конденсата | мм | 25 | 25 | 25 |
| Высота подъема конденсата | мм | 1000 | 1000 | 1000 |
| **Лицевая панель** | | LZ-VB1CUB5 | LZ-VB1CUB5 | LZ-VB1CUB5 |
| Размеры (Ш×Г×В) | мм | 1200×460×55 | 1200×460×55 | 1200×460×55 |
| Упаковка (Ш×Г×В) | мм | 1265×536×121 | 1265×536×121 | 1265×536×121 |
| Масса (нетто/брутто) | кг | 4,2/6,0 | 4,2/6,0 | 4,2/6,0 |

**Примечание**

* Уровень звукового давления, указанный в спецификации, измеряется в специально предназначенном для этого помещении — акустической безэховой камере, стены которой покрыты звукопоглощающим материалом. В реальном помещении звук от оборудования усиливается из-за многократного отражения звука от потолка, стен, мебели и др. Данный эффект приводит к росту уровня звукового давления, который зависит от типа помещения и характеристик отражающих поверхностей.



# Кассетные двухпоточные блоки NEW

- Встроенная помпа
- Удобство монтажа
- Низкий уровень шума

## В комплекте

ИК-пульт управления
LZ-VUPL5
беспроводной

## Опции

*Описание систем управления — на стр. 154–158.*

Пульт управления
LZ-VUPW5
проводной

Пульт управления
LZ-VUPWG5
сенсорный
зональный

Контроллер
LZ-ModBusA

## Технические характеристики

| Блок внутренний | | LSM-AH28B2CUA2 | LSM-AH36B2CUA2 | LSM-AH45B2CUA2 | LSM-AH50B2CUA2 |
|---|---|---|---|---|---|
| Холодопроизводительность | кВт | 2,8 | 3,6 | 4,5 | 5,0 |
| Теплопроизводительность | кВт | 3,2 | 4,0 | 5,0 | 5,6 |
| Потребляемая мощность | кВт | 0,02 | 0,02 | 0,03 | 0,03 |
| Характеристики электрической цепи | ф/В/Гц | 1/220/50 | | | |
| Расход воздуха, (Н/С/В) | м³/ч | 513/616/671 | 513/616/671 | 513/616/715 | 513/616/715 |
| Размеры (Ш×Г×В) | мм | 790×630×280 | 790×630×280 | 790×630×280 | 790×630×280 |
| Упаковка (Ш×Г×В) | мм | 1033×740×365 | 1033×740×365 | 1033×740×365 | 1033×740×365 |
| Масса (нетто/брутто) | кг | 25,5/33,0 | 25,5/33,0 | 25,5/33,0 | 25,5/33,0 |
| Уровень звукового давления, (Н/С/В)* | дБ(А) | 28/31/33 | 28/31/33 | 28/31/35 | 28/31/35 |
| **Соединительные трубы** | | | | | |
| Диаметр соединительных труб (жидкость) | мм | 6,35 | 6,35 | 6,35 | 6,35 |
| Диаметр соединительных труб (газ) | мм | 9,52 | 12,7 | 12,7 | 12,7 |
| Диаметр линии отвода конденсата | мм | 25 | 25 | 25 | 25 |
| Высота подъема конденсата | мм | 1000 | 1000 | 1000 | 1000 |
| **Лицевая панель** | | LZ-VB2CUB5 | LZ-VB2CUB5 | LZ-VB2CUB5 | LZ-VB2CUB5 |
| Размеры (Ш×Г×В) | мм | 1100×710×28 | 1100×710×28 | 1100×710×28 | 1100×710×28 |
| Упаковка (Ш×Г×В) | мм | 1230×843×130 | 1230×843×130 | 1230×843×130 | 1230×843×130 |
| Масса (нетто/брутто) | кг | 6,0/10,5 | 6,0/10,5 | 6,0/10,5 | 6,0/10,5 |

| Блок внутренний | | LSM-AH56B2CUA2 | LSM-AH71B2CUA2 | LSM-AH80B2CUA2 |
|---|---|---|---|---|
| Холодопроизводительность | кВт | 5,6 | 7,1 | 8,0 |
| Теплопроизводительность | кВт | 6,3 | 8,0 | 9,0 |
| Потребляемая мощность | кВт | 0,03 | 0,055 | 0,055 |
| Характеристики электрической цепи | ф/В/Гц | 1/220/50 | | |
| Расход воздуха, (Н/С/В) | м³/ч | 676/709/764 | 660/745/816 | 660/745/816 |
| Размеры (Ш×Г×В) | мм | 790×630×280 | 790×630×280 | 790×630×280 |
| Упаковка (Ш×Г×В) | мм | 1033×740×365 | 1033×740×365 | 1033×740×365 |
| Масса (нетто/брутто) | кг | 26,0/33,5 | 26,0/33,5 | 26,0/33,5 |
| Уровень звукового давления, (Н/С/В)* | дБ(А) | 32/35/37 | 34/37/39 | 34/37/39 |
| **Соединительные трубы** | | | | |
| Диаметр соединительных труб (жидкость) | мм | 9,52 | 9,52 | 9,52 |
| Диаметр соединительных труб (газ) | мм | 15,9 | 15,9 | 15,9 |
| Диаметр линии отвода конденсата | мм | 25 | 25 | 25 |
| Высота подъема конденсата | мм | 1000 | 1000 | 1000 |
| **Лицевая панель** | | LZ-VB2CUB5 | LZ-VB2CUB5 | LZ-VB2CUB5 |
| Размеры (Ш×Г×В) | мм | 1100×710×28 | 1100×710×28 | 1100×710×28 |
| Упаковка (Ш×Г×В) | мм | 1230×843×130 | 1230×843×130 | 1230×843×130 |
| Масса (нетто/брутто) | кг | 6,0/10,5 | 6,0/10,5 | 6,0/10,5 |

**Примечание**

* Уровень звукового давления, указанный в спецификации, измеряется в специально предназначенном для этого помещении — акустической безэховой камере, стены которой покрыты звукопоглощающим материалом. В реальном помещении звук от оборудования усиливается из-за многократного отражения звука от потолка, стен, мебели и др. Данный эффект приводит к росту уровня звукового давления, который зависит от типа помещения и характеристик отражающих поверхностей.

# Напольно-потолочные блоки NEW

- Удобство монтажа
- Компактный размер
- Низкий уровень шума

## В комплекте

ИК-пульт управления
LZ-VUPL5
беспроводной

## Опции

*Описание систем управления — на стр. 154–158*

Пульт управления
LZ-VUPW5
проводной

Пульт управления
LZ-VUPWG5
сенсорный
зональный

Контроллер
LZ-ModBusA

## Технические характеристики

| Блок внутренний | | LSM-AH36TUA2 | LSM-AH50TUA2 | LSM-AH56TUA2 | LSM-AH71TUA2 |
|---|---|---|---|---|---|
| Холодопроизводительность | кВт | 3,6 | 5,0 | 5,6 | 7,1 |
| Теплопроизводительность | кВт | 4,0 | 5,6 | 6,3 | 8,0 |
| Потребляемая мощность | кВт | 0,04 | 0,04 | 0,04 | 0,150 |
| Характеристики электрической цепи | ф/В/Гц | 1/220/50 | | | |
| Расход воздуха, (Н/С/В) | м³/ч | 450/500/600 | 600/650/750 | 600/650/750 | 1050/1200/1350 |
| Размеры (Ш×Г×В) | мм | 870x665x235 | 870x665x235 | 870x665x235 | 1200×665×235 |
| Упаковка (Ш×Г×В) | мм | 973×770×300 | 973×770×300 | 973×770×300 | 1303×770×300 |
| Масса (нетто/брутто) | кг | 24/29 | 25/30 | 25/30 | 32/38 |
| Уровень звукового давления, (Н/С/В)* | дБ(А) | 29/32/36 | 36/39/42 | 36/39/42 | 38/41/44 |
| **Соединительные трубы** | | | | | |
| Диаметр соединительных труб (жидкость) | мм | 6,35 | 6,35 | 9,52 | 9,52 |
| Диаметр соединительных труб (газ) | мм | 12,7 | 12,7 | 15,9 | 15,9 |
| Диаметр линии отвода конденсата | мм | 17 | 17 | 17 | 17 |

| Блок внутренний | | LSM-AH90TUA2 | LSM-AH112TUA2 | LSM-AH140TUA2 | LSM-AH160TUA2 |
|---|---|---|---|---|---|
| Холодопроизводительность | кВт | 9,0 | 11,2 | 14,0 | 16,0 |
| Теплопроизводительность | кВт | 10,0 | 12,5 | 16,0 | 18,0 |
| Потребляемая мощность | кВт | 0,150 | 0,250 | 0,250 | 0,250 |
| Характеристики электрической цепи | ф/В/Гц | 1/220/50 | | | |
| Расход воздуха, (Н/С/В) | м³/ч | 1250/1400/1550 | 1400/1600/1800 | 1600/1750/2000 | 1650/1850/2150 |
| Размеры (Ш×Г×В) | мм | 1200×665×235 | 1570×665×235 | 1570×665×235 | 1570×665×235 |
| Упаковка (Ш×Г×В) | мм | 1303×770×300 | 1669×770×300 | 1669×770×300 | 1669×770×300 |
| Масса (нетто/брутто) | кг | 33/39 | 41/48 | 43/50 | 43/50 |
| Уровень звукового давления, (Н/С/В)* | дБ(А) | 41/44/47 | 42/44/47 | 43/45/49 | 45/48/52 |
| **Соединительные трубы** | | | | | |
| Диаметр соединительных труб (жидкость) | мм | 9,52 | 9,52 | 9,52 | 9,52 |
| Диаметр соединительных труб (газ) | мм | 15,9 | 15,9 | 15,9 | 19,05 |
| Диаметр линии отвода конденсата | мм | 17 | 17 | 17 | 17 |

**Примечание**

* Уровень звукового давления, указанный в спецификации, измеряется в специально предназначенном для этого помещении — акустической безэховой камере, стены которой покрыты звукопоглощающим материалом. В реальном помещении звук от оборудования усиливается из-за многократного отражения звука от потолка, стен, мебели и др. Данный эффект приводит к росту уровня звукового давления, который зависит от типа помещения и характеристик отражающих поверхностей



# Канальные узкопрофильные блоки

- Встроенная помпа
- Удобство монтажа
- Рекомендовано для гостиниц

## В комплекте

Пульт управления
LZ-VUPW5
проводной

## Опции

*Описание систем управления — на стр. 154–158.*

ИК-пульт управления
LZ-VUPL5
беспроводной

Пульт управления
LZ-VUPWG5
сенсорный
зональный

Контроллер
LZ-ModBusA

## Технические характеристики

| Блок внутренний | | LSM-AH22DYA2 | LSM-AH28DYA2 | LSM-AH36DYA2 |
|---|---|---|---|---|
| Холодопроизводительность | кВт | 2,20 | 2,80 | 3,60 |
| Теплопроизводительность | кВт | 2,50 | 3,20 | 4,00 |
| Потребляемая мощность | кВт | 0,03 | 0,03 | 0,03 |
| Характеристики электрической цепи | ф/В/Гц | 1/220/50 | | |
| Расход воздуха, (Н/С/В) | м³/ч | 200/350/450 | 200/350/450 | 300/400/550 |
| Статическое давление | Па | 15/0~30 | 15/0~30 | 15/0~30 |
| Размеры (Ш×Г×В) | мм | 710×462×200 | 710×462×200 | 710×462×200 |
| Упаковка (Ш×Г×В) | мм | 1008×568×275 | 1008×568×275 | 1008×568×275 |
| Масса (нетто/брутто) | кг | 18,5/23,5 | 18,5/23,5 | 19,0/24,0 |
| Уровень звукового давления, (Н/С/В)* | дБ(А) | 22/25/30 | 22/25/30 | 25/27/31 |
| **Соединительные трубы** | | | | |
| Диаметр соединительных труб (жидкость) | мм | 6,35 | 6,35 | 6,35 |
| Диаметр соединительных труб (газ) | мм | 9,52 | 9,52 | 12,7 |
| Диаметр линии отвода конденсата | мм | 25 | 25 | 25 |
| Высота подъема конденсата встроенным насосом | мм | 1000 | 1000 | 1000 |

| Блок внутренний | | LSM-AH45DYA2 | LSM-AH50DYA2 | LSM-AH56DYA2 | LSM-AH71DYA2 |
|---|---|---|---|---|---|
| Холодопроизводительность | кВт | 4,50 | 5,00 | 5,60 | 7,10 |
| Теплопроизводительность | кВт | 5,00 | 5,60 | 6,30 | 8,00 |
| Потребляемая мощность | кВт | 0,03 | 0,03 | 0,06 | 0,08 |
| Характеристики электрической цепи | ф/В/Гц | 1/220/50 | | | |
| Расход воздуха, (Н/С/В) | м³/ч | 400/550/750 | 400/550/750 | 550/700/850 | 650/850/1100 |
| Статическое давление | Па | 15/0~30 | 15/0~30 | 15/0~30 | 15/0~50 |
| Размеры (Ш×Г×В) | мм | 1010×462×200 | 1010×462×200 | 1010×462×200 | 1310×462×200 |
| Упаковка (Ш×Г×В) | мм | 1308×568×275 | 1308×568×275 | 1308×568×275 | 1608×568×275 |
| Масса (нетто/брутто) | кг | 24,0/30,0 | 24,0/30,0 | 25,0/31,0 | 31,0/37,5 |
| Уровень звукового давления, (Н/С/В)* | дБ(А) | 27/29/33 | 27/29/33 | 29/31/35 | 30/32/37 |
| **Соединительные трубы** | | | | | |
| Диаметр соединительных труб (жидкость) | мм | 6,35 | 6,35 | 9,52 | 9,52 |
| Диаметр соединительных труб (газ) | мм | 12,7 | 12,7 | 15,9 | 15,9 |
| Диаметр линии отвода конденсата | мм | 25 | 25 | 25 | 25 |
| Высота подъема конденсата встроенным насосом | мм | 1000 | 1000 | 1000 | 1000 |

**Примечание**

* Уровень звукового давления, указанный в спецификации, измеряется в специально предназначенном для этого помещении — акустической безэховой камере, стены которой покрыты звукопоглощающим материалом. В реальном помещении звук от оборудования усиливается из-за многократного отражения звука от потолка, стен, мебели и др. Данный эффект приводит к росту уровня звукового давления, который зависит от типа помещения и характеристик отражающих поверхностей.

# Канальные средненапорные блоки ..... NEW

Встроенная помпа

Удобство монтажа

## В комплекте

Пульт управления
LZ-VUPW5
проводной

## Опции

*Описание систем управления — на стр. 154–158*

ИК-пульт управления
LZ-VUPL5
беспроводной

Пульт управления
LZ-VUPWG5
сенсорный
зональный

Контроллер
LZ-ModBusA

## Технические характеристики

| Блок внутренний | | LSM-AH80DUA2M | LSM-AH90DUA2M |
|---|---|---|---|
| Холодопроизводительность | кВт | 8,0 | 9,0 |
| Теплопроизводительность | кВт | 9,0 | 10,0 |
| Потребляемая мощность | кВт | 0,08 | 0,15 |
| Характеристики электрической цепи | ф/В/Гц | 1/220/50 | |
| Расход воздуха, (Н/С/В) | м³/ч | 700/900/1100 | 1100/1500/1700 |
| Статическое давление | Па | 50/0~80 | 50/0~80 |
| Размеры (Ш×Г×В) | мм | 900×655×260 | 1340×655×260 |
| Упаковка (Ш×Г×В) | мм | 1115×772×320 | 1568×770×323 |
| Масса (нетто/брутто) | кг | 30,0/34,5 | 43,5/50,0 |
| Уровень звукового давления, (Н/С/В)* | дБ(А) | 31/34/37 | 32/36/40 |
| **Соединительные трубы** | | | |
| Диаметр соединительных труб (жидкость) | мм | 9,52 | 9,52 |
| Диаметр соединительных труб (газ) | мм | 15,9 | 15,9 |
| Диаметр линии отвода конденсата | мм | 25 | 25 |
| Высота подъема конденсата встроенным насосом | мм | 1000 | 1000 |

| Блок внутренний | | LSM-AH112DUA2M | LSM-AH140DUA2M |
|---|---|---|---|
| Холодопроизводительность | кВт | 11,2 | 14,0 |
| Теплопроизводительность | кВт | 12,5 | 16,0 |
| Потребляемая мощность | кВт | 0,15 | 0,15 |
| Характеристики электрической цепи | ф/В/Гц | 1/220/50 | |
| Расход воздуха, (Н/С/В) | м³/ч | 1100/1500/1700 | 1400/1700/2000 |
| Статическое давление | Па | 50/0~80 | 50/0~80 |
| Размеры (Ш×Г×В) | мм | 1340×655×260 | 1340×655×260 |
| Упаковка (Ш×Г×В) | мм | 1568×770×323 | 1568×770×323 |
| Масса (нетто/брутто) | кг | 43,5/50,0 | 43,5/50,0 |
| Уровень звукового давления, (Н/С/В)* | дБ(А) | 32/36/40 | 37/40/42 |
| **Соединительные трубы** | | | |
| Диаметр соединительных труб (жидкость) | мм | 9,52 | 9,52 |
| Диаметр соединительных труб (газ) | мм | 15,9 | 15,9 |
| Диаметр линии отвода конденсата | мм | 25 | 25 |
| Высота подъема конденсата встроенным насосом | мм | 1000 | 1000 |

**Примечание**

* Уровень звукового давления, указанный в спецификации, измеряется в специально предназначенном для этого помещении — акустической безэховой камере, стены которой покрыты звукопоглощающим материалом. В реальном помещении звук от оборудования усиливается из-за многократного отражения звука от потолка, стен, мебели и др. Данный эффект приводит к росту уровня звукового давления, который зависит от типа помещения и характеристик отражающих поверхностей.



# Канальные высоконапорные блоки ..... NEW

Встроенная помпа

Удобство монтажа

Компактный размер

## В комплекте

Пульт управления
LZ-VUPW5
проводной

## Опции

*Описание систем управления — на стр. 154–158.*

ИК-пульт управления
LZ-VUPL5
беспроводной

Пульт управления
LZ-VUPWG5
сенсорный
зональный

Контроллер
LZ-ModBusA

## Технические характеристики

| Блок внутренний | | LSM-AH22DUA2H | LSM-AH28DUA2H | LSM-AH36DUA2H | LSM-AH45DUA2H | LSM-AH50DUA2H | LSM-AH56DUA2H |
|---|---|---|---|---|---|---|---|
| Холодопроизводительность | кВт | 2,2 | 2,8 | 3,6 | 4,5 | 5,0 | 5,6 |
| Теплопроизводительность | кВт | 2,5 | 3,2 | 4,0 | 5,0 | 5,6 | 6,3 |
| Потребляемая мощность | кВт | 0,055 | 0,055 | 0,065 | 0,085 | 0,085 | 0,09 |
| Характеристики электрической цепи | ф/В/Гц | 1/220/50 | | | | | |
| Расход воздуха, (Н/С/В) | м³/ч | 400/480/550 | 400/480/550 | 420/500/600 | 600/700/850 | 600/700/850 | 700/800/1000 |
| Статическое давление | Па | 60/0~150 | 60/0~150 | 60/0~150 | 60/0~150 | 60/0~150 | 90/0~200 |
| Размеры (Ш×Г×В) | мм | 700×700×300 | 700×700×300 | 700×700×300 | 700×700×300 | 700×700×300 | 1000×700×300 |
| Упаковка (Ш×Г×В) | мм | 897×808×360 | 897×808×360 | 897×808×360 | 897×808×360 | 897×808×360 | 1205×813×360 |
| Масса (нетто/брутто) | кг | 32/38 | 32/38 | 32/38 | 34/40 | 34/40 | 43/49 |
| Уровень звукового давления, (Н/С/В)* | дБ(А) | 28/30/33 | 28/30/33 | 29/31/33 | 32/34/36 | 32/34/36 | 33/35/37 |
| **Соединительные трубы** | | | | | | | |
| Диаметр соединительных труб (жидкость) | мм | 6,35 | 6,35 | 6,35 | 6,35 | 6,35 | 9,52 |
| Диаметр соединительных труб (газ) | мм | 9,52 | 9,52 | 12,7 | 12,7 | 12,7 | 15,9 |
| Диаметр линии отвода конденсата | мм | 25 | 25 | 25 | 25 | 25 | 25 |
| Высота подъема конденсата встроенным насосом | мм | 1000 | 1000 | 1000 | 1000 | 1000 | 1000 |

| Блок внутренний | | LSM-AH71DUA2H | LSM-AH80DUA2H | LSM-AH90DUA2H | LSM-AH112DUA2H | LSM-AH140DUA2H | LSM-AH160DUA2H |
|---|---|---|---|---|---|---|---|
| Холодопроизводительность | кВт | 7,1 | 8,0 | 9,0 | 11,2 | 14,0 | 16,0 |
| Теплопроизводительность | кВт | 8,0 | 9,0 | 10,0 | 12,5 | 16,0 | 18,0 |
| Потребляемая мощность | кВт | 0,10 | 0,10 | 0,14 | 0,16 | 0,22 | 0,23 |
| Характеристики электрической цепи | ф/В/Гц | 1/220/50 | | | | | |
| Расход воздуха, (Н/С/В) | м³/ч | 950/1050/1250 | 950/1050/1250 | 1250/1450/1800 | 1400/1600/2000 | 1650/1900/2350 | 1750/2000/2500 |
| Статическое давление | Па | 90/0~200 | 90/0~200 | 90/0~200 | 90/0~200 | 90/0~200 | 90/0~200 |
| Размеры (Ш×Г×В) | мм | 1000×700×300 | 1000×700×300 | 1400×700×300 | 1400×700×300 | 1400×700×300 | 1400×700×300 |
| Упаковка (Ш×Г×В) | мм | 1205×813×360 | 1205×813×360 | 1601×813×365 | 1601×813×365 | 1678×808×365 | 1678×808×365 |
| Масса (нетто/брутто) | кг | 43/49 | 43/49 | 57/64 | 57/64 | 58/67 | 58/67 |
| Уровень звукового давления, (Н/С/В)* | дБ(А) | 34/36/38 | 34/36/38 | 35/37/40 | 36/38/40 | 37/39/42 | 38/41/44 |
| **Соединительные трубы** | | | | | | | |
| Диаметр соединительных труб (жидкость) | мм | 9,52 | 9,52 | 9,52 | 9,52 | 9,52 | 9,52 |
| Диаметр соединительных труб (газ) | мм | 15,9 | 15,9 | 15,9 | 15,9 | 15,9 | 19,05 |
| Диаметр линии отвода конденсата | мм | 25 | 25 | 25 | 25 | 25 | 25 |
| Высота подъема конденсата встроенным насосом | мм | 1000 | 1000 | 1000 | 1000 | 1000 | 1000 |

**Примечание**

* Уровень звукового давления, указанный в спецификации, измеряется в специально предназначенном для этого помещении — акустической безэховой камере, стены которой покрыты звукопоглощающим материалом. В реальном помещении звук от оборудования усиливается из-за многократного отражения звука от потолка, стен, мебели и др. Данный эффект приводит к росту уровня звукового давления, который зависит от типа помещения и характеристик отражающих поверхностей.

# Канальные высоконапорные блоки большой мощности NEW

Удобство монтажа

## В комплекте

Пульт управления
LZ-VUPW5
проводной

## Опции

*Описание систем управления — на стр. 154–158*

ИК-пульт управления
LZ-VUPL5
беспроводной

Пульт управления
LZ-VUPWG5
сенсорный
зональный

Контроллер
LZ-ModBusA

## Технические характеристики

| Блок внутренний | | LSM-AH224DUA4H | LSM-AH280DUA4H |
|---|---|---|---|
| Холодопроизводительность | кВт | 22,4 | 28,0 |
| Теплопроизводительность | кВт | 25,0 | 31,0 |
| Потребляемая мощность | кВт | 0,8 | 0,9 |
| Характеристики электрической цепи | ф/В/Гц | 1/220/50 | |
| Расход воздуха, (Н/С/В) | м³/ч | 3200/3600/4000 | 3600/4000/4400 |
| Статическое давление | Па | 100/50~200 | 100/50~200 |
| Размеры (Ш×Г×В) | мм | 1483×791×385 | 1686×870×450 |
| Упаковка (Ш×Г×В) | мм | 1578×883×472 | 1788×988×580 |
| Масса (нетто/брутто) | кг | 82/104 | 105/140 |
| Уровень звукового давления, (Н/С/В)* | дБ(А) | 49/52/54 | 50/52/55 |
| **Соединительные трубы** | | | |
| Диаметр соединительных труб (жидкость) | мм | 9,52 | 9,52 |
| Диаметр соединительных труб (газ) | мм | 19,05 | 22,2 |
| Диаметр линии отвода конденсата | мм | 25 | 25 |

**Примечание**

* Уровень звукового давления, указанный в спецификации, измеряется в специально предназначенном для этого помещении — акустической безэховой камере, стены которой покрыты звукопоглощающим материалом. В реальном помещении звук от оборудования усиливается из-за многократного отражения звука от потолка, стен, мебели и др. Данный эффект приводит к росту уровня звукового давления, который зависит от типа помещения и характеристик отражающих поверхностей.

# Напольные бескорпусные блоки NEW

Удобство монтажа

## В комплекте

Пульт управления
LZ-VUPW5
проводной

## Опции

*Описание систем управления — на стр. 154–158.*

ИК-пульт управления
LZ-VUPL5
беспроводной

Пульт управления
LZ-VUPWG5
сенсорный
зональный

Контроллер
LZ-ModBusA

## Технические характеристики

| Блок внутренний | | LSM-AH220UA2V | LSM-AH280UA2V | LSM-AH360UA2V |
|---|---|---|---|---|
| Холодопроизводительность | кВт | 2,2 | 2,8 | 3,6 |
| Теплопроизводительность | кВт | 2,5 | 3,2 | 4,0 |
| Потребляемая мощность | кВт | 0,035 | 0,035 | 0,043 |
| Характеристики электрической цепи | ф/В/Гц | 1/220/50 | | |
| Расход воздуха, (Н/С/В) | м³/ч | 250/350/450 | 250/350/450 | 350/450/550 |
| Статическое давление | Па | 10/0~40 | 10/0~40 | 10/0~40 |
| Размеры (Ш×Г×В) | мм | 700×200×615 | 700×200×615 | 700×200×615 |
| Упаковка (Ш×Г×В) | мм | 893×305×743 | 893×305×743 | 893×305×743 |
| Масса (нетто/брутто) | кг | 23/30 | 23/30 | 23/30 |
| Уровень звукового давления, (Н/С/В)* | дБ(А) | 25/28/30 | 25/28/30 | 28/31/33 |
| **Соединительные трубы** | | | | |
| Диаметр соединительных труб (жидкость) | мм | 6,35 | 6,35 | 6,35 |
| Диаметр соединительных труб (газ) | мм | 9,52 | 9,52 | 12,7 |
| Диаметр линии отвода конденсата | мм | 25 | 25 | 25 |

| Блок внутренний | | LSM-AH450UA2V | LSM-AH560UA2V | LSM-AH710UA2V |
|---|---|---|---|---|
| Холодопроизводительность | кВт | 4,5 | 5,6 | 7,1 |
| Теплопроизводительность | кВт | 5,0 | 6,3 | 8,0 |
| Потребляемая мощность | кВт | 0,045 | 0,08 | 0,09 |
| Характеристики электрической цепи | ф/В/Гц | 1/220/50 | | |
| Расход воздуха, (Н/С/В) | м³/ч | 400/500/650 | 600/750/900 | 700/900/1100 |
| Статическое давление | Па | 15/0~60 | 15/0~60 | 15/0~60 |
| Размеры (Ш×Г×В) | мм | 900×200×615 | 1100×200×615 | 1100×200×615 |
| Упаковка (Ш×Г×В) | мм | 1123×305×743 | 1323×305×743 | 1323×305×743 |
| Масса (нетто/брутто) | кг | 27/36 | 32/41 | 32/41 |
| Уровень звукового давления, (Н/С/В)* | дБ(А) | 28/31/33 | 30/33/35 | 33/35/37 |
| **Соединительные трубы** | | | | |
| Диаметр соединительных труб (жидкость) | мм | 6,35 | 9,52 | 9,52 |
| Диаметр соединительных труб (газ) | мм | 12,7 | 15,9 | 15,9 |
| Диаметр линии отвода конденсата | мм | 25 | 25 | 25 |

**Примечание**

* Уровень звукового давления, указанный в спецификации, измеряется в специально предназначенном для этого помещении — акустической безэховой камере, стены которой покрыты звукопоглощающим материалом. В реальном помещении звук от оборудования усиливается из-за многократного отражения звука от потолка, стен, мебели и др. Данный эффект приводит к росту уровня звукового давления, который зависит от типа помещения и характеристик отражающих поверхностей.

# Колонные блоки NEW

Удобство монтажа

## В комплекте

ИК-пульт управления
LZ-VUPL5
беспроводной

## Опции

Описание систем управления — на стр. 154–158

Пульт управления
LZ-VUPW5
проводной

Пульт управления
LZ-VUPWG5
сенсорный
зональный

Контроллер
LZ-ModBusA

## Технические характеристики

| Блок внутренний | | LSM-AH100SUA2 | LSM-AH140SUA2 |
|---|---|---|---|
| Холодопроизводительность | кВт | 10,0 | 14,0 |
| Теплопроизводительность | кВт | 11,0 | 15,0 |
| Потребляемая мощность | кВт | 0,2 | 0,2 |
| Характеристики электрической цепи | ф/В/Гц | 1/220/50 | |
| Расход воздуха, (Н/С/В) | м³/ч | 1400/1600/1850 | 1400/1600/1850 |
| Размеры (Ш×Г×В) | мм | 580×400×1870 | 580×400×1870 |
| Упаковка (Ш×Г×В) | мм | 738×545×2083 | 738×545×2083 |
| Масса (нетто/брутто) | кг | 54/74 | 57/77 |
| Уровень звукового давления, (Н/С/В)* | дБ(А) | 46/48/50 | 46/48/50 |
| **Соединительные трубы** | | | |
| Диаметр соединительных труб (жидкость) | мм | 9,52 | 9,52 |
| Диаметр соединительных труб (газ) | мм | 15,9 | 15,9 |
| Диаметр линии отвода конденсата | мм | 31 | 31 |

**Примечание**

* Уровень звукового давления, указанный в спецификации, измеряется в специально предназначенном для этого помещении — акустической безэховой камере, стены которой покрыты звукопоглощающим материалом. В реальном помещении звук от оборудования усиливается из-за многократного отражения звука от потолка, стен, мебели и др. Данный эффект приводит к росту уровня звукового давления, который зависит от типа помещения и характеристик отражающих поверхностей.





# Габаритные чертежи внутренних блоков

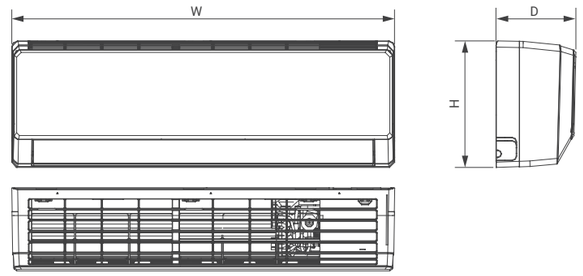


LSM-AH22KUA2, LSM-AH28KUA2
LSM-AH36KUA2, LSM-AH45KUA2
LSM-AH50KUA2, LSM-AH56KUA2
LSM-AH63KUA2, LSM-AH71KUA2

| Модель | W, мм | H, мм | D, мм |
|---|---|---|---|
| LSM-AH22KUA2, LSM-AH28KUA2, LSM-AH36KUA2 | 845 | 289 | 209 |
| LSM-AH45KUA2, LSM-AH50KUA2 | 970 | 300 | 224 |
| LSM-AH56KUA2, LSM-AH63KUA2, LSM-AH71KUA2 | 1078 | 325 | 246 |

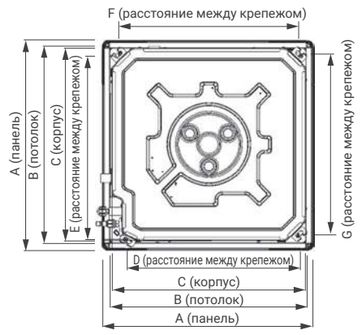

LSM-AH22B8CUA2, LSM-AH28B8CUA2, LSM-AH36B8CUA2
LSM-AH45B8CUA2, LSM-AH50B8CUA2, LSM-AH56B8CUA2
LSM-AH28B8UA2, LSM-AH36B8UA2, LSM-AH45B8UA2
LSM-AH56B8UA2, LSM-AH71B8UA2, LSM-AH80B8UA2
LSM-AH90B8UA2, LSM-AH100B8UA2, LSM-AH112B8UA2
LSM-AH140B8UA2

| Модель | A, мм | B, мм | C, мм | D, мм | E, мм | F, мм | G, мм | H, мм |
|---|---|---|---|---|---|---|---|---|
| LSM-AH22–56B8CUA2 | 620 | 580 | 570 | 505 | 550 | 530 | 530 | 265 |
| LSM-AH28–100B8UA2 | 950 | 890 | 840 | 680 | 780 | 680 | 780 | 240 |
| LSM-AH112–140B8UA2 | 950 | 890 | 840 | 680 | 780 | 680 | 780 | 290 |

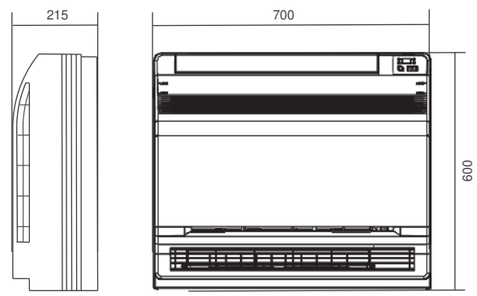


LSM-AH22OUA2, LSM-AH28OUA2
LSM-AH36OUA2, LSM-AH45OUA2
LSM-AH50OUA2

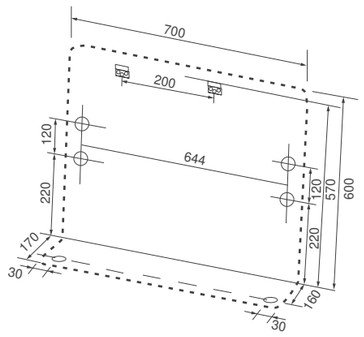


| Модель | Длина, мм | Высота, мм | Глубина, мм |
|---|---|---|---|
| LSM-AH22OUA2 | 700 | 600 | 215 |
| LSM-AH28OUA2 | | | |
| LSM-AH36OUA2 | | | |
| LSM-AH45OUA2 | | | |
| LSM-AH50OUA2 | | | |

# Габаритные чертежи внутренних блоков

LSM-AH22B1CUA2, LSM-AH28B1CUA2
LSM-AH36B1CUA2, LSM-AH45B1CUA2
LSM-AH50B1CUA2, LSM-AH56B1CUA2

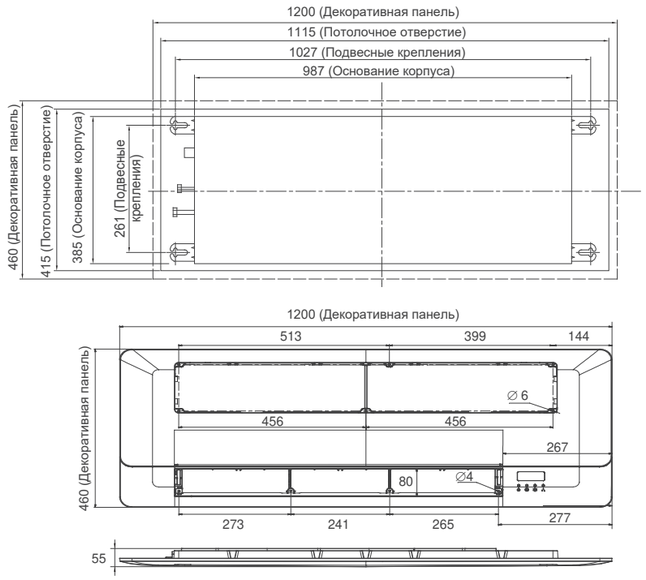


LSM-AH28B2CUA2, LSM-AH36B2CUA2
LSM-AH45B2CUA2, LSM-AH50B2CUA2
LSM-AH56B2CUA2, LSM-AH71B2CUA2
LSM-AH80B2CUA2

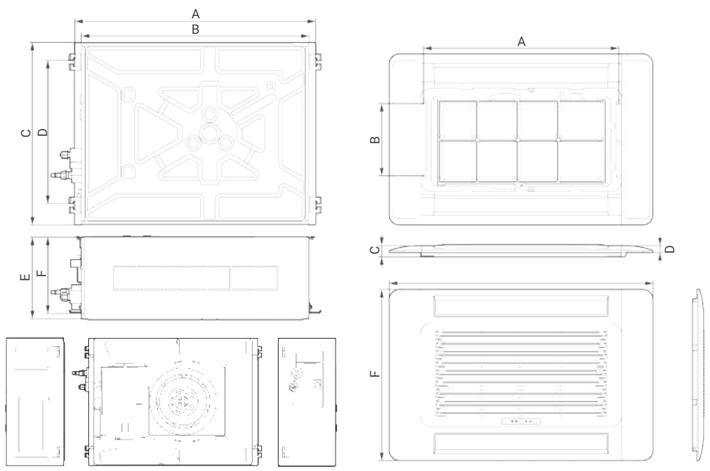


| Модель | A, мм | B, мм | C, мм | D, мм | E, мм | F, мм |
|---|---|---|---|---|---|---|
| LSM-AH28...80B2CUA2 | 835 | 790 | 630 | 495 | 280 | 261 |
| Панель LZ-VB2CUB5 | 813 | 300 | 46 | 28 | 1100 | 710 |





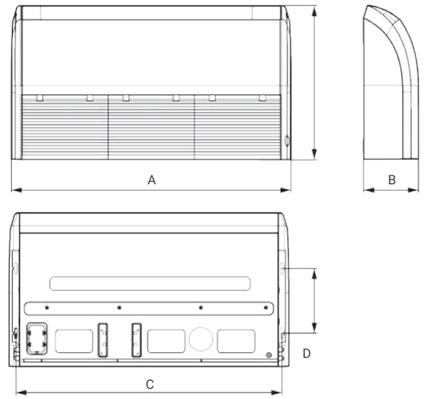


LSM-AH36TUA2, LSM-AH50TUA2, LSM-AH56TUA2
LSM-AH71TUA2, LSM-AH90TUA2, LSM-AH112TUA2
LSM-AH140TUA2, LSM-AH160TUA2

| Модель | A, мм | B, мм | C, мм | D, мм | E, мм |
|---|---|---|---|---|---|
| LSM-AH36TUA2 | 870 | 235 | 812 | 280 | 665 |
| LSM-AH50TUA2 | | | | | |
| LSM-AH56TUA2 | | | | | |
| LSM-AH71TUA2 | 1200 | 235 | 1142 | 280 | 665 |
| LSM-AH90TUA2 | | | | | |
| LSM-AH112TUA2 | 1570 | 235 | 1512 | 280 | 665 |
| LSM-AH140TUA2 | | | | | |
| LSM-AH160TUA2 | | | | | |

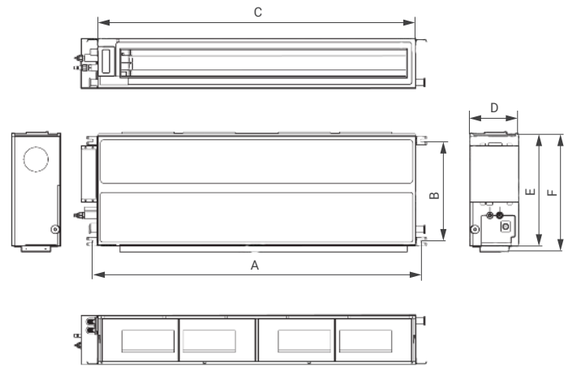


LSM-AH22DYA2, LSM-AH28DYA2
LSM-AH36DYA2, LSM-AH45DYA2
LSM-AH50DYA2, LSM-AH56DYA2
LSM-AH71DYA2

| Модель | A, мм | B, мм | C, мм | D, мм | E, мм | F, мм |
|---|---|---|---|---|---|---|
| LSM-AH22DYA2, LSM-AH28DYA2, LSM-AH36DYA2 | 760 | 415 | 710 | 200 | 462 | 486 |
| LSM-AH45DYA2, LSM-AH50DYA2, LSM-AH56DYA2 | 1060 | 415 | 1010 | 200 | 462 | 486 |
| LSM-AH71DYA2 | 1360 | 415 | 1310 | 200 | 462 | 486 |

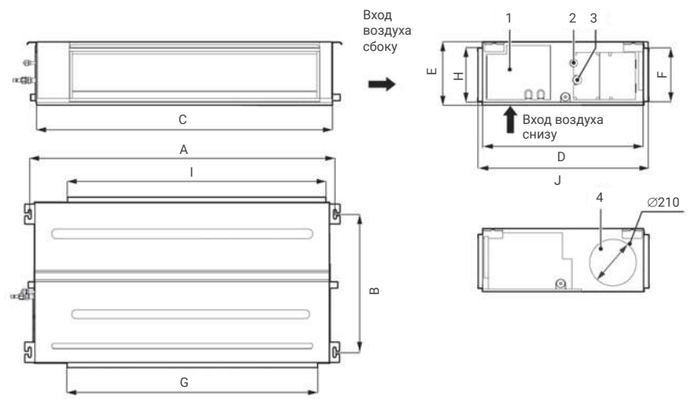


LSM-AH80DUA2M
LSM-AH90DUA2M
LSM-AH112DUA2M
LSM-AH140DUA2M

1 Электрическая коробка
2 Жидкостная труба
3 Газовая труба
4 Вход свежего воздуха

| Модель | A, мм | B, мм | C, мм | D, мм | E, мм | F, мм | G, мм | H, мм | I, мм | J, мм |
|---|---|---|---|---|---|---|---|---|---|---|
| LSM-AH80DUA2M | 942 | 590 | 900 | 655 | 260 | 215 | 740 | 233 | 871 | 694 |
| LSM-AH90DUA2M | 1381 | 585 | 1340 | 655 | 260 | 215 | 1153 | 220 | 1188 | 697 |
| LSM-AH112DUA2M | | | | | | | | | | |
| LSM-AH140DUA2M | | | | | | | | | | |

# Габаритные чертежи внутренних блоков

LSM-AH22DUA2H
LSM-AH28DUA2H
LSM-AH36DUA2H
LSM-AH45DUA2H
LSM-AH50DUA2H
LSM-AH56DUA2H
LSM-AH71DUA2H
LSM-AH80DUA2H
LSM-AH90DUA2H
LSM-AH112DUA2H
LSM-AH140DUA2H
LSM-AH160DUA2H

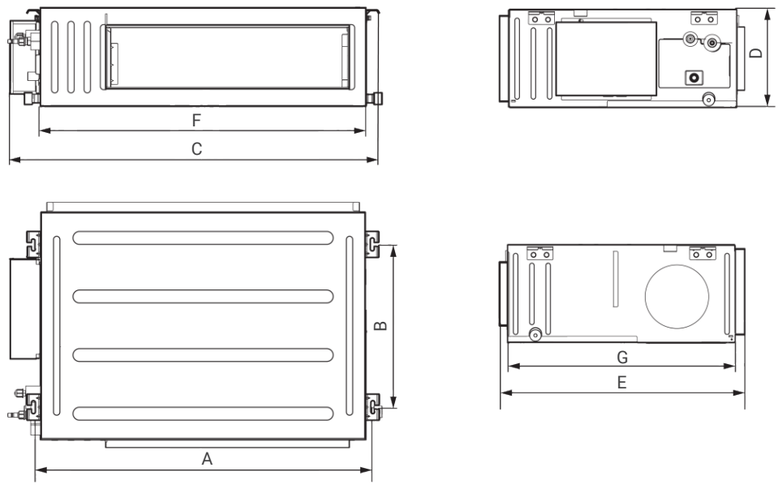


| Модель | A, мм | B, мм | C, мм | D, мм | E, мм | F, мм | G, мм |
|---|---|---|---|---|---|---|---|
| LSM-AH22DUA2H | 740 | 500 | 830 | 300 | 754 | 700 | 700 |
| LSM-AH28DUA2H | | | | | | | |
| LSM-AH36DUA2H | | | | | | | |
| LSM-AH45DUA2H | | | | | | | |
| LSM-AH50DUA2H | | | | | | | |
| LSM-AH56DUA2H | 1040 | 500 | 1130 | 300 | 754 | 1000 | 700 |
| LSM-AH71DUA2H | | | | | | | |
| LSM-AH80DUA2H | | | | | | | |
| LSM-AH90DUA2H | 1440 | 500 | 1530 | 300 | 754 | 1400 | 700 |
| LSM-AH112DUA2H | | | | | | | |
| LSM-AH140DUA2H | | | | | | | |
| LSM-AH160DUA2H | | | | | | | |

LSM-AH224DUA4H
LSM-AH280DUA4H

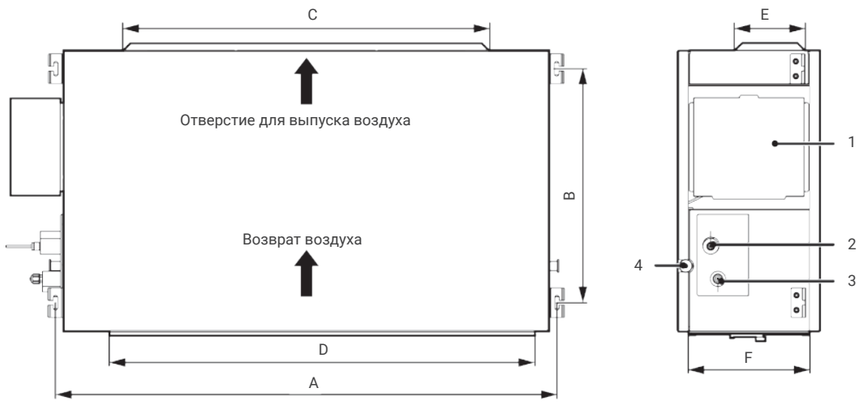


1 Электрическая коробка
2 Линия газа
3 Линия жидкости
4 Дренаж

| Модель | A, мм | B, мм | C, мм | D, мм | E, мм | F, мм |
|---|---|---|---|---|---|---|
| LSM-AH224DUA4H | 1353 | 632 | 992 | 1150 | 192 | 327 |
| LSM-AH280DUA4H | 1563 | 707 | 992 | 1350 | 192 | 402 |

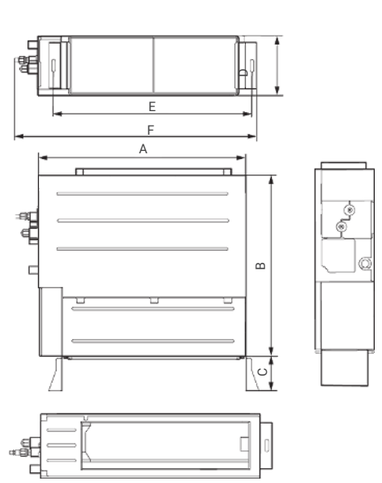


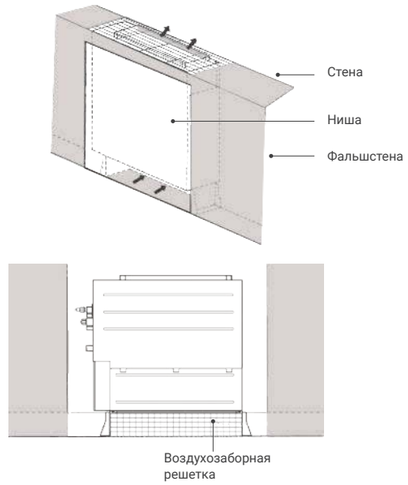


LSM-AH220UA2V
LSM-AH280UA2V
LSM-AH360UA2V
LSM-AH450UA2V
LSM-AH560UA2V
LSM-AH710UA2V

| Модель | A, мм | B, мм | C, мм | D, мм | E, мм | F, мм |
|---|---|---|---|---|---|---|
| LSM-AH220UA2V | 700 | 615 | 120 | 200 | 665,5 | 837 |
| LSM-AH280UA2V | | | | | | |
| LSM-AH360UA2V | | | | | | |
| LSM-AH450UA2V | 900 | 615 | 120 | 200 | 865,5 | 1045 |
| LSM-AH560UA2V | 1100 | 615 | 120 | 200 | 1065,5 | 1236 |
| LSM-AH710UA2V | | | | | | |

LSM-AH100SUA2
LSM-AH140SUA2

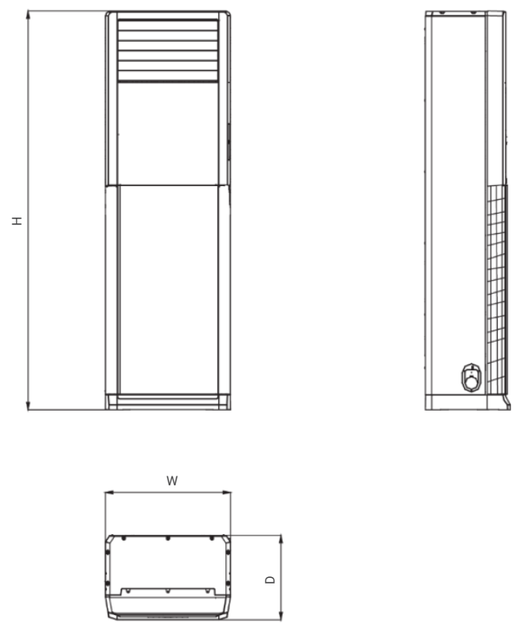


| Модель | W, мм | H, мм | D, мм |
|---|---|---|---|
| LSM-AH100SUA2 | 580 | 1870 | 400 |
| LSM-AH140SUA2 | | | |

# Программа подбора мультизональных систем LESSAR LMV-IceCore EVI

Программа подбора мультизональных систем LESSAR VRF Selector Ultimate необходима для подбора внутренних и наружных блоков мультизональной системы LESSAR LMV-IceCore EVI, а также разветвителей. Она позволяет определить диаметр труб на каждом участке фреоновой трассы, распечатать графическое изображение схемы фреоновой трассы и спецификацию подобранных элементов.

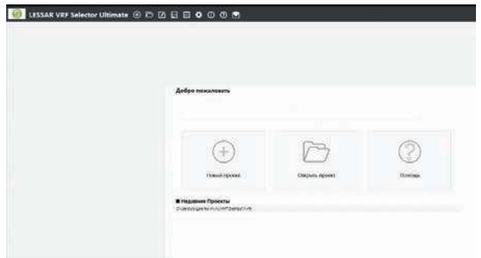

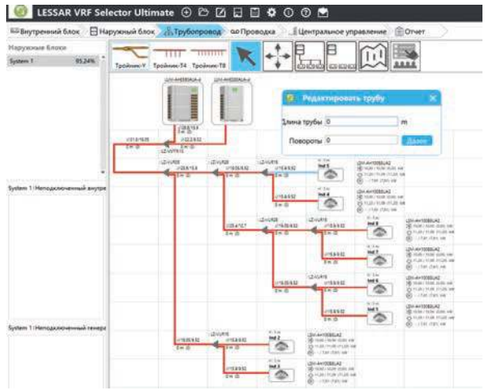

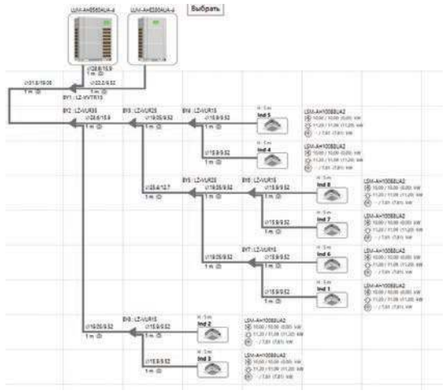

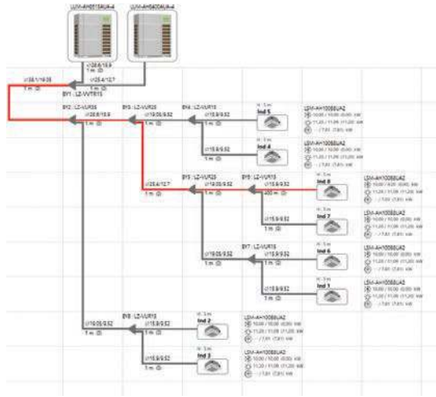

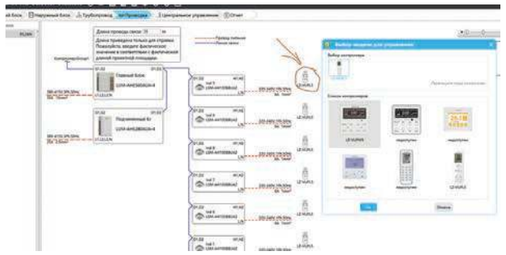

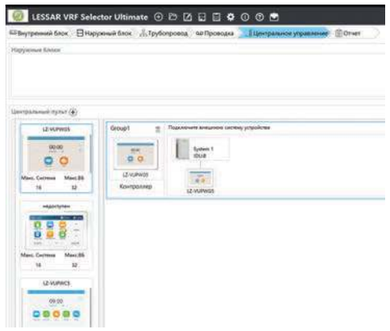

На сайте lessar.com вы всегда можете загрузить самую новую версию программы, а при необходимости получить предыдущие версии для проверки старых расчетов можно обратиться в службу поддержки пользователей.





# Маркировка оборудования

**L S M – A H 50 B 8 C U A 2**

**ТИП ЭЛЕКТРОПИТАНИЯ**
- **2** – 220 В, 1 фаза

**ХЛАДАГЕНТ**
- **A** – R410A

**МОДЕЛЬНЫЙ РЯД**
- **U** – модельный ряд 2021 года

- **C** – компактная модель
- **8** – кассетный 4-поточный

**ТИП БЛОКА**
- **K** – настенный
- **B** – кассетный
- **D** – канальный

**МОЩНОСТЬ**

- **H** – тепловой насос
- **A** – серия LMV-IceCore EVI
- **M** – мультизональная система
- **S** – внутренний блок
- **L** – торговая марка LESSAR

**L U M – A H E 280 A U A 4**

**ТИП ЭЛЕКТРОПИТАНИЯ**
- **2** – 220 В, 1 фаза
- **4** – 380 В, 3 фазы

**ХЛАДАГЕНТ**
- **A** – R410A

**МОДЕЛЬНЫЙ РЯД**
- **U** – модельный ряд 2021 года

**ТИП ОХЛАЖДЕНИЯ**
- **A** – воздушное

**МОЩНОСТЬ**

- **E** – инверторный компрессор
- **H** – тепловой насос
- **A** – серия LMV-IceCore EVI
- **M** – мультизональная система
- **U** – наружный блок
- **L** – торговая марка LESSAR

# Аксессуары

## Беспроводные пульты управления

Пульт управления
LZ-VUPL5

LZ-VUPL5 — беспроводной пульт дистанционного управления, используется для индивидуального управления внутренними блоками мультизональных систем LMV-IceCore EVI.

- Поставляется в комплекте с настенными и кассетными однопоточными, кассетными двухпоточными, кассетными, консольными, колонными и напольно-потолочными внутренними блоками.
- Работает только с мультизональными системами LMV-IceCore EVI, LMV-IceCore EVI Compact, LMV-IceCore EVI HR.

## Индивидуальные проводные пульты управления

Пульт управления
LZ-VUPW5
проводной

Пульт управления LZ-VUPW5 может быть использован для управления от 1 до 16 любыми внутренними блоками мультизональных систем LMV-IceCore EVI.

Содержит приемник сигналов беспроводного пульта управления.

- Поставляется в комплекте с канальными и напольными бескорпусными внутренними блоками.
- Работает только с мультизональными системами LMV-IceCore EVI, LMV-IceCore EVI Compact, LMV-IceCore EVI HR.

Пульт управления
LZ-XK79
проводной

- Контрастный ЖК-дисплей с темным фоном и сенсорные кнопки;
- прием сигнала инфракрасного пульта;
- одновременное управление несколькими (до 16) внутренними блоками;
- компактный дизайн: основная часть пульта встраивается в стену, а на виду остается только декоративная панель толщиной всего 12 мм;
- возможность подключения системы ключа-карты.
- Работает только с мультизональными системами LMV-IceCore EVI, LMV-IceCore EVI Compact, LMV-IceCore EVI HR.

Пульт управления
LZ-VUPW5A
проводной

- Цветной дисплей с высоким разрешением;
- полностью сенсорное управление с интуитивно понятным интерфейсом;
- прием сигнала инфракрасного пульта;
- одновременное управление несколькими (до 16) внутренними блоками;
- компактный дизайн: основная часть пульта встраивается в стену, а на виду остается только декоративная панель толщиной всего 11 мм.
- Работает только с мультизональными системами LMV-IceCore EVI, LMV-IceCore EVI Compact, LMV-IceCore EVI HR

## Групповые и центральные проводные пульты управления

Пульт управления
LZ-VUPWG5
сенсорный
зональный

Пульт центрального управления LZ-VUPWG5 оснащен 7-дюймовым сенсорным дисплеем высокого разрешения. Предназначен для центрального управления, с возможностью контроля до 16 систем и до 32 внутренних блоков. Поставляется в качестве опции.

- Работает только с мультизональными системами LMV-IceCore EVI, LMV-IceCore EVI Compact, LMV-IceCore EVI HR.

Пульт управления
LZ-VUPWC5
сенсорный
центральный

Пульт центрального управления LZ-VUPWC5 оснащен 7-дюймовым сенсорным дисплеем высокого разрешения. Предназначен для центрального управления, с возможностью контроля до 16 систем и до 255 внутренних блоков. Поставляется в качестве опции.

- Работает только с мультизональными системами LMV-IceCore EVI, LMV-IceCore EVI Compact, LMV-IceCore EVI HR

Пульт управления
LZ-VUPWZ5
сенсорный
центральный

- Возможность подключения до 16 мультизональных систем и до 32 внутренних блоков;
- цветной ЖК-дисплей с диагональю 4,3" и высоким разрешением;
- полностью сенсорное управление с интуитивно понятным интерфейсом;
- компактный дизайн: основная часть пульта встраивается в стену, а на виду остается только декоративная панель толщиной всего 11 мм;
- централизованное, групповое и индивидуальное управление, недельные таймеры;
- запрос и настройка параметров системы, регистрация ошибок, управление доступом с возможностью блокировки управления через индивидуальные пульты.
- Работает только с мультизональными системами LMV-IceCore EVI, LMV-IceCore EVI Compact, LMV-IceCore EVI HR.

Пульт управления
LZ-VUPWC5EL
сенсорный
центральный

- Возможность подключения до 16 мультизональных систем и до 128 внутренних блоков;
- цветной ЖК-дисплей с диагональю 7" и высоким разрешением;
- полностью сенсорное управление с интуитивно понятным интерфейсом;
- компактный дизайн: основная часть пульта встраивается в стену, а на виду остается только декоративная панель толщиной всего 11 мм;
- централизованное, групповое и индивидуальное управление, недельные таймеры;
- запрос и настройка параметров системы, регистрация ошибок, управление доступом с возможностью блокировки управления через индивидуальные пульты.
- Работает только с мультизональными системами LMV-IceCore EVI, LMV-IceCore EVI Compact, LMV-IceCore EVI HR

## ОПЦИИ

Программное
обеспечение
LZ-MCSA

Функции мониторинга:
- Полный контроль над работой каждого блока системы;
- все подключенные устройства представлены в виде древообразной структуры.
- вывод информации об оборудовании в отдельных зонах;
- каждое меню в окне программы может быть перемещено или скрыто.

Функции управления:
- Управление работой любого блока системы;
- всесторонний контроль над наружными блоками, внутренними блоками, водяными баками, гидромодулями и т. д.;
- вывод информации о текущем статусе работы блока или его статусе после управления в режиме реального времени;
- индивидуальное и групповое управление.

Функции отладки:
- Автоматическая отладка или отладка одним нажатием;
- пошаговая отладка с индикацией статуса процесса на каждом шагу;
- ручное вмешательство или подтверждение на отдельных шагах;
- если иконка напротив определенного этапа зеленая — этап завершен, если красная — возникла ошибка, если желтая — требуется просмотреть дополнительную информацию.
- Работает только с мультизональными системами LMV-IceCore EVI, LMV-IceCore EVI Compact, LMV-IceCore EVI HR

Сервисный
пульт
LZ-VUPW5PCT

Сервисный пульт — это переносное устройство, которое сочетает в себе широкий функционал, аналогичный программному обеспечению для отладки, современный красочный сенсорный дисплей и простоту применения (не требует сложного монтажа и подключения дополнительных устройств).

- Работает только с мультизональными системами LMV-IceCore EVI, LMV-IceCore EVI Compact, LMV-IceCore EVI HR

Контроллер
LZ-ModBusA

К одному сетевому шлюзу можно подключить 16 мультизональных систем, включающих до 128 внутренних блоков.

- Работает только с мультизональными системами LMV-IceCore EVI, LMV-IceCore EVI Compact, LMV-IceCore EVI HR

# Комплекты разветвителей

## Комплект разветвителей для подключения внутренних блоков к LMV-IceCore EVI

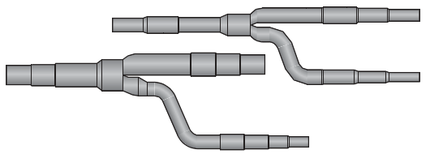

| Модель | Холодопроизводительность внутренних блоков (X, кВт) |
|---|---|
| LZ-VUR5 | X ≤ 20,0 |
| LZ-VUR15 | 20,0 < X ≤ 30,0 |
| LZ-VUR25 | 30,0 < X ≤ 70,0 |
| LZ-VUR35 | 70,0 < X ≤ 135,0 |
| LZ-VUR45 | 135,0 < X |

## Комплект разветвителей для модульных наружных блоков LMV-IceCore EVI

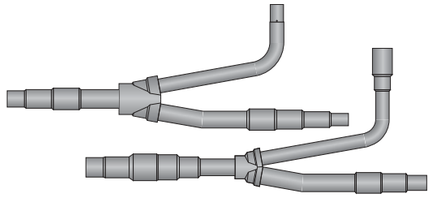

| Модель | Конфигурация | |
|---|---|---|
| | Кол-во модулей наружных блоков | Кол-во тройников |
| LZ-VVTR15 | 4 | 3 |
| | 3 | 2 |
| | 2 | 1 |

## Комплект разветвителей для подключения внутренних блоков к LMV-IceCore EVI HR

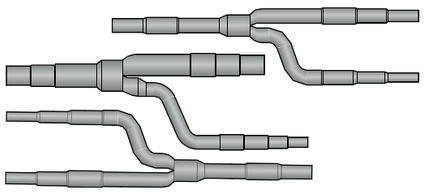

| Модель | Холодопроизводительность внутренних блоков (X, кВт) |
|---|---|
| LZ-VUR15hr | X ≤ 5,0 |
| LZ-VUR25hr | 5,0 < X ≤ 25,2 |
| LZ-VUR35hr | 25,2 < X ≤ 28,0 |
| LZ-VUR45hr | 28,0 < X ≤ 68,0 |
| LZ-VUR55hr | 68,0 < X ≤ 96,0 |
| LZ-VUR65hr | 96,0 < X ≤ 135,0 |
| LZ-VUR75hr | 135,0 < X |

## Комплект разветвителей для модульных наружных блоков LMV-IceCore EVI HR

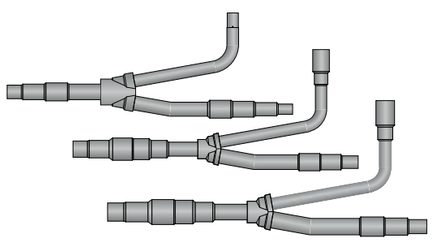

| Модель | Холодопроизводительность внутренних блоков (X, кВт) |
|---|---|
| LZ-VVTR05hr | X ≤ 5,0 |
| LZ-VVTR15hr | 5,0 < X ≤ 25,2 |





# Системы управления

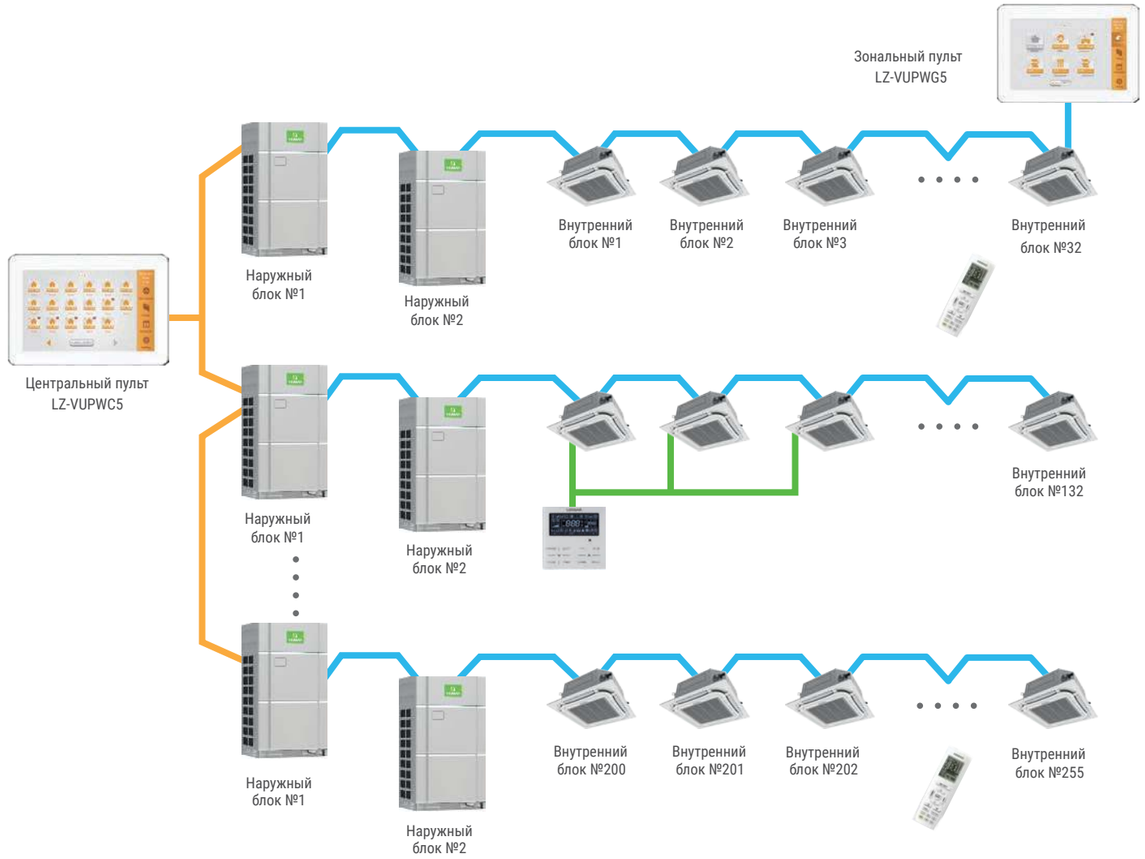


# Схема подключения систем LMV-IceCore EVI

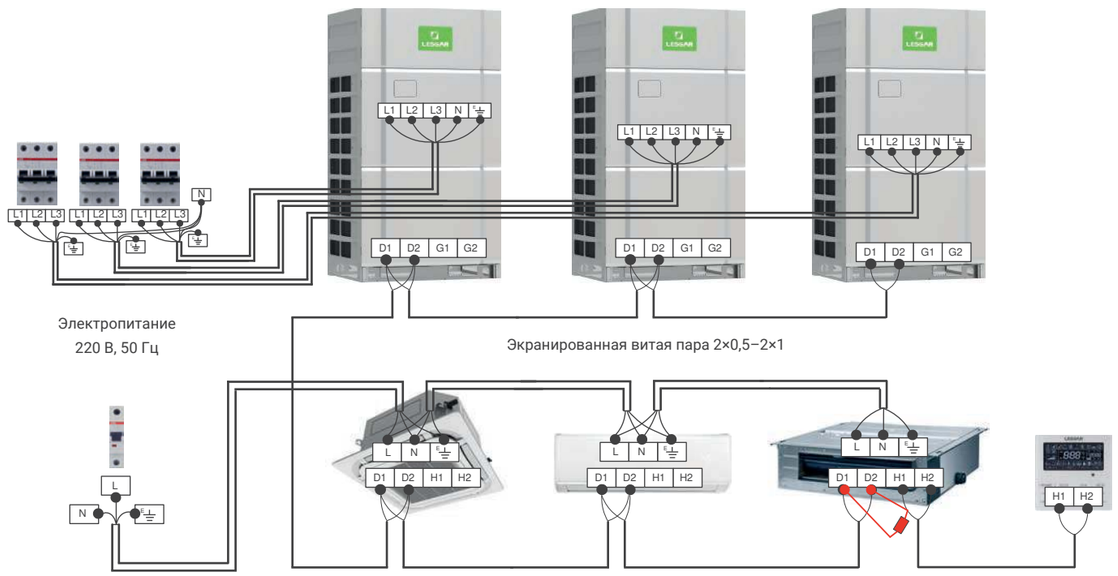

# Контроллеры фреоновых секций приточных установок LZ-AAHU…TA2

Контроллеры для фреоновых секций приточных установок LZ-AAHU…TA2 позволяют подключить фреоновую секцию приточной вентустановки к наружному блоку мультизональной системы серии LMV-IceCore EVI.

Контроллеры LZ-AAHU…TA2 могут объединяться в группу до трех блоков для работы на один фреоновый контур.

Контроллер LZ-AAHU…TA2 имеет возможность управления от стороннего контроллера (приобретается отдельно). Контроллер LZ-AAHU…TA2 имеет клеммы для управляющего сигнала 0-10В (DC), который должен обеспечивать сторонний контроллер. Требуемая температурная уставка устанавливается на основе управляющего сигнала 0-10В (DC).

В комплекте

Пульт управления
LZ-VUPW5
проводной

## Технические характеристики

| Контроллер | | | LZ-AAHU140TA2 | LZ-AAHU280TA2 | LZ-AAHU560TA2 |
|---|---|---|---|---|---|
| Номинальная холодопроизводительность | | кВт | 14,0 | 28,0 | 56,0 |
| Диапазон, производительности | Охлаждение | кВт | 9,0/11,2/14,0 | 22,4/28,0/33,5/40,0/45,0 | 50,4/56,0/84,0 |
| | Нагрев | кВт | 10,0/12,5/16,0 | 25,0/31,5/37,5/45,0/50,0 | 56,5/63,0/94,5 |
| Напряжение / частота источника питания | | ф/В/Гц | 220–240/1/50 | | |
| Хладагент | | | R410A | | |
| **Габаритные размеры и масса** | | | | | |
| Размеры контроллера (Ш×Г×В) | | мм | 334×284×111 | 334×284×111 | 334×284×111 |
| Размеры ЭРВ (Ш×Г×В) | | мм | 203×326×85 | 203×326×85 | 246×500×120 |
| Упаковка (Ш×Г×В) | | мм | 539×461×247 | 539×461×247 | 759×645×180 |
| Масса, нетто | | кг | 10,5 | 10,5 | 13,0 |
| **Соединительные трубы** | | | | | |
| Вход хладагента | | мм | 9,52 | 9,52 | 15,9 |
| Выход хладагента | жидкость | мм | 9,52/9,52/9,52 | 9,52/9,52/12,7/12,7/12,7 | 15,9/15,9/19,05 |
| | газ | мм | 15,9/15,9/15,9 | 19,05/22,2/25,4/25,4/28,6 | 28,6/28,6/31,8 |
| Максимальное удаление контроллера от испарителя приточной установки, не более | | м | 2 | | |
| Сечение кабеля питания | | мм² | 3×1,5 | 3×1,5 | 3×1,5 |
| Сечение соединительного кабеля | | мм² | 2×0,75 | | |

| | | Охлаждение | Обогрев |
|---|---|---|---|
| Допустимый диапазон приточного воздуха | °C | от +16 до +35 | от +10 до +27 |

Внимание! При монтаже требуется строго соблюдать пространственное положение ЭРВ, так как если разместить его с нарушением положения, то ЭРВ не будет работать. Перед началом монтажа прочтите инструкцию!



# KLIMATPROF.ONLINE

**Ваше время бесценно. Пользуясь сервисом, вы экономите до 57 часов в год.**

Торговый Дом КЛИМАТПРОФ предлагает своим партнерам удобный инструмент работы через сервис «КЛИМАТПРОФ.ОНЛАЙН» в любое удобное время из любой точки мира

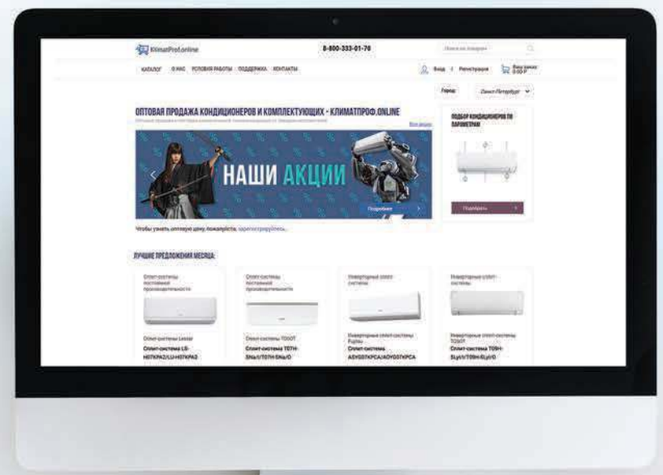


## ЭТАПЫ РАБОТЫ:

Регистрация на сайте **www.klimatprof.online.**

После подтверждения аккаунта вам будет предоставлен доступ к персональным ценовым политикам, информации по оборудованию и актуальным акциям.

Вы осуществляете заказы всего в несколько кликов в любое удобное время.

Мы резервируем оборудование вашего заказа на 48 часов.

## СЕРВИС «КЛИМАТПРОФ.ОНЛАЙН» ПРЕДОСТАВЛЯЕТ СЛЕДУЮЩИЕ ВОЗМОЖНОСТИ:

1. Доступ к актуальной информации по наличию и цене оборудования.
2. Круглосуточное резервирование товара.
3. Оперативное оформление заказа и получение счета на оплату.
4. Онлайн отслеживание статуса заказа через удобный личный кабинет.
5. Онлайн решение технических вопросов.
6. Консультация персонального менеджера в режиме онлайн.

**8-800-333-01-70**

**klimatprof.online**

# Функции и опции кондиционеров

## Режимы работы

COOL — режим охлаждения. Включается тогда, когда температура в помещении становится выше заданной.

HEAT — режим обогрева. Включается тогда, когда температура в помещении становится ниже заданной.

FAN — режим вентиляции. Осуществляет циркуляцию воздуха в помещении с помощью вентилятора внутреннего блока без включения компрессора.

DRY — режим осушения. Уменьшает влажность воздуха в помещении.

AUTO — автоматический режим. Поддерживает комфортную температуру в помещении, выбирая нужный режим работы.

1W StandBy — в режиме ожидания кондиционер переключается в энергосберегающий режим, потребляя 1 Вт/ч электроэнергии, что на 80% ниже потребления обычного кондиционера (4–5 Вт/ч).

## Обеспечение комфорта

3D Airflow — функция автоматического управления вертикальными и горизонтальными жалюзи с пульта дистанционного управления, обеспечивающая равномерное распределение воздуха в 4 направлениях.

Умный старт — функция, предотвращающая в режиме обогрева подачу холодного воздуха в помещение.

Режим сна — функция, обеспечивающая режим работы по специальной программе: создает максимально комфортные температурные условия для здорового сна и легкого пробуждения.

Таймер — функция, позволяющая программировать время автоматического включения и выключения кондиционера в течение суток.

Вертикальное качание жалюзи — функция, позволяющая управлять воздушным потоком с помощью горизонтальных жалюзи, имеющих 5–7 фиксированных положений и плавное качание, обеспечивающее равномерное распределение воздушного потока.

Горизонтальное качание жалюзи — функция, позволяющая управлять воздушным потоком с помощью вертикальных жалюзи, имеющих 5–7 фиксированных положений и плавное качание, обеспечивающее равномерное распределение воздушного потока.

Двойной автосвинг — функция, позволяющая управлять воздушным потоком с помощью вертикальных и горизонтальных жалюзи с 5–7 фиксированными положениями и плавным качанием, обеспечивающими равномерное распределение воздушного потока.

Регулировка скорости вентилятора — функция, регулирующая скорости воздушного потока для создания и поддержания максимально комфортного микроклимата в помещении.

Авторестарт — функция, сохраняющая последние настройки в случае перебоев с электропитанием. Включает кондиционер в ранее заданном режиме после восстановления электропитания.

Follow Me — функция, отслеживающая и обеспечивающая комфортную температуру в соответствии со значением датчика температуры, встроенного в дистанционный пульт управления.

Подача свежего воздуха — технология, обеспечивающая подачу свежего воздуха в помещение.

Quiet Design — уровень шума внутреннего блока в режиме «Silence» составляет 21 дБ(А), что является одним из лучших показателей среди бытовых кондиционеров.

Светодиодный дисплей — дисплей, отображающий заданную температуру охлаждения или обогрева, режимы работы и коды неисправностей в случае их возникновения.

Пульт Intellect — инфракрасный пульт, позволяющий управлять всеми функциями кондиционера на расстоянии.

Проводной пульт — дополнительная опция, позволяющая управлять кондиционером параллельно с беспроводным пультом. Оснащение оборудования данной опцией производится только сервисным инженером.

## Системы защиты

Контроль количества хладагента — функция, контролирующая количество хладагента в системе, что позволяет избежать поломки оборудования.

Самодиагностика — функция, контролирующая режим работы, а также состояние блоков кондиционера с помощью микропроцессора.

Авторазморозка — функция, автоматически размораживающая теплообменник наружного блока при работе в режиме обогрева.

Задержка пуска компрессора — функция, задерживающая пуск компрессора, выравнивая давление хладагента в системе и уменьшая пусковые токи компрессора. Снижает нагрузки, повышает надежность и долговечность компрессора.

Датчик обнаружения утечек — электронная система, сообщающая об изменении давления или температуры, что может свидетельствовать об утечке хладагента. Своевременное обнаружение утечки хладагента минимизирует возможное повреждение оборудования.

## Современные технологии

Инверторный компрессор — экономит до 50% электроэнергии по сравнению с обычными системами, поддерживает заданную температуру, плавно регулируя мощность.

Wi-Fi управление — позволяет контролировать работу кондиционера и управлять климатом в своем доме из любой точки мира, используя Wi-Fi.

Full DC Inverter — технология, при которой все компрессоры, а также вентиляторы наружных блоков являются полностью инверторными.

High efficiency DC inverter twin rotary — инверторный компрессор нового поколения. Это актуальное инженерное решение обладает высокой эффективностью за счет использования двойного ротора.

High efficiency DC inverter scroll — инверторный компрессор высокой эффективности.

Распределение потоков воздуха — интеллектуальная функция равномерного распределения потоков воздуха. Автоматически устанавливает правильное направление воздушного потока при охлаждении или обогреве помещения.

Алюминиевые ребра теплообменника — алюминиевые ребра и трапециевидные канавки медной трубы теплообменника повышают эффективность теплообмена и снижают энергозатраты.

Хладагент R410A — двухкомпонентный хладагент, озонобезопасный и экологичный.

Хладагент R32 — однокомпонентный, высокоэкологичный, энергоэффективный хладагент.

Антикоррозионное влагостойкое покрытие — увеличивает эффективность охлаждения, не задерживая конденсат между пластинами теплообменника. Повышает скорость и эффективность оттаивания в режиме обогрева. Значительно снижает энергозатраты.

Самоочистка — функция, позволяющая удалять влагу с теплообменника внутреннего блока, предотвращая образование плесени на поверхности теплообменника.

5 скоростей вентилятора — электронный блок управления вентилятором и высокоэффективный вентилятор наружного блока, позволяющие увеличить количество режимов скоростей вентилятора с двух до пяти, обеспечивая комфорт и энергосбережение.

## Очистка воздуха

Комбинированный фильтр — способствует комплексному и эффективному очищению воздуха для создания комфортного микроклимата.

Фильтр с ионами серебра — дополнительный фильтр, обеспечивающий постоянную высокоэффективную очистку воздуха от бактерий.

Каталитический фильтр — дополнительный фильтр, задерживающий с помощью специальных ферментов мелкие частицы пыли, уничтожает микроорганизмы и бактерии.

Угольный фильтр — дополнительный фильтр, уничтожающий запахи и поглощающий вредные химические газы, задерживающий мельчайшие частицы пыли, шерсть домашних животных, предупреждая аллергические заболевания.

Ионизатор — наполняет помещение отрицательными ионами, воздействующими на вредные микроорганизмы, дезодорирует воздух и обеспечивает оптимальную чистоту жилой среды. Благоприятно влияет на здоровье человека.

Фильтр высокой плотности — фильтр грубой очистки с увеличенным количеством пор, позволяет эффективно задерживать пыль и пыльцу.

## Монтаж

Гибкая система подключения — позволяет подключать внутренний блок с любой стороны.

Защитный кожух — предназначен для защиты монтажных вентилей наружного блока.





| | Бытовые сплит- и мультисплит-системы | | | | | | | Полупромышленные сплит-системы | | | | | | Мультизональные системы | | | | | | | | |
|---|---|---|---|---|---|---|---|---|---|---|---|---|---|---|---|---|---|---|---|---|---|---|
| | Tiger | Ego | Flexcool | Amigo | Enigma | Cool+ | eMagic Inverter | Кассетные | Напольно-потолочные | Канальные | Колонные | Канальные большой производительности | Канал. инверторные большой произв-сти | LMV-IceCore Mini | LMV-IceCore Citadel | LMV-IceCore Alliance | LMV-IceCore Submarine | LMV-IceCore Heat Recover | LMV-IceCore VC PRO | LMV-IceCore EVI Compact | LMV-IceCore EVI | LMV-IceCore EVI HR |
| **Режимы работы** | | | | | | | | | | | | | | | | | | | | | | |
| Режим охлаждения | ● | ● | ● | ● | ● | ● | ● | ● | ● | ● | ● | ● | ● | ● | ● | ● | ● | ● | ● | ● | ● | ● |
| Режим обогрева | ● | ● | ● | ● | ● | ● | ● | ● | ● | ● | ● | ● | ● | ● | ● | ● | ● | ● | | ● | ● | ● |
| Режим вентиляции | ● | ● | ● | ● | ● | ● | ● | ● | ● | ● | ● | ● | ● | ● | ● | ● | ● | ● | ● | ● | ● | ● |
| Режим осушения | ● | ● | ● | ● | ● | ● | ● | ● | ● | ● | ● | ● | ● | ● | ● | ● | ● | ● | ● | ● | ● | ● |
| Автоматический режим | ● | ● | ● | ● | ● | ● | ● | ● | ● | ● | ● | ● | ● | ● | ● | ● | ● | ● | ● | ● | ● | ● |
| 1W StandBy | ● | ● | ● | | | | | | | | | | | | | | | | | | | |
| **Обеспечение комфорта** | | | | | | | | | | | | | | | | | | | | | | |
| 3D Airflow | ● | | ● | | | | | | | | | | | | | | | | | | | |
| Follow Me | ● | ● | ● | ● | ● | | | ● | ● | ● | | | | | | | | | | | | |
| Умный старт | ● | ● | ● | ● | | ● | ● | ● | ● | ● | ● | ● | ● | ● | ● | ● | ● | ● | ● | ● | ● | ● |
| Режим сна | ● | ● | ● | ● | ● | ● | ● | ● | ● | | ● | ● | ● | ● | ● | ● | ● | ● | ● | ● | ● | ● |
| Таймер | ● | ● | ● | ● | ● | ● | ● | ● | ● | ● | ● | ● | ● | ● | ● | ● | ● | ● | ● | ● | ● | ● |
| Вертикальное качание жалюзи | ● | ● | ● | ● | ● | ● | ○ [2] | ● | | ● | | | | | | | | | | | | |
| Горизонтальное качание жалюзи | ● | ● | ● | | | | ○ [4] | | ● | | ● | | | | | | | | | | | |
| Регулировка скорости вентилятора | ● | ● | ● | ● | ● | ● | ● | ● | ● | ● | ● | ● | ● | ● | ● | ● | ● | ● | ● | ● | ● | ● |
| Авторестарт | ● | ● | ● | ● | ● | ● | ● | ● | ● | ● | ● | ● | ● | ● | ● | ● | ● | ● | ● | ● | ● | ● |
| Подача свежего воздуха | | | | | | | | ● | | ● | | | | | | | | | | | | |
| Quiet Design | ● | ● | | | | | | | | | | | | | | | | | | | | |
| Светодиодный дисплей | ● | ● | ● | ● | ● | ● | ● | ● | ● | ● | ● | ● | ● | ● | ● | ● | ● | ● | ● | ● | ● | ● |
| Двойной автосвинг | ● | ● | ● | | | | ○ [4] | | ● | | ● | | | | | | | | | | | |
| Проводной пульт | ○ [5] | | ○ [5] | ○ [5] | | ○ [5] | ○ [5] | | | | | | | | | | | | | | | |
| **Системы защиты** | | | | | | | | | | | | | | | | | | | | | | |
| Контроль количества хладагента | ● | ● | ● | ● | ● | ● | ● | ● | ● | ● | ● | ● | ● | ● | ● | ● | ● | ● | ● | ● | ● | ● |
| Самодиагностика | ● | ● | ● | ● | ● | ● | ● | ● | ● | ● | ● | ● | ● | ● | ● | ● | ● | ● | ● | ● | ● | ● |
| Авторазморозка | ● | ● | ● | ● | ● | ● | ● | ● | ● | ● | ● | ● | ● | ● | ● | ● | ● | ● | ● | ● | ● | ● |
| Задержка пуска компрессора | ● | ● | ● | ● | ● | ● | ● | ● | ● | ● | ● | ● | ● | ● | ● | ● | ● | ● | ● | ● | ● | ● |
| Датчик обнаружения утечек | ● | ● | ● | ● | ● | ● | ● | ● | ● | ● | ● | | | ● | ● | ● | ● | ● | ● | ● | ● | ● |
| **Современные технологии** | | | | | | | | | | | | | | | | | | | | | | |
| Wi-Fi управление | ● | ● | ○ [1] | ○ [5] | ○ [1] | ○ [5] | ○ [1] | ○ [1] | ○ [1] | ○ [1] | | | | | | | | | | | | |
| Инверторный компрессор | ● | ● | ● | ● | ● | | ● | ● | ● | ● | | | ● | ● | ● | ● | ● | ● | ● | ● | ● | ● |
| Full DC Inverter | ● | ● | ● | | | | ● | | | | | | | | | ● | | ● | ● | ● | ● | ● |
| High efficiency DC Inverter twin rotary | | | | | | | | | | | | | | ● | ● | | | | | | | |
| High efficiency DC Inverter scroll | | | | | | | | | | | | | | ● | ● | ● | ● | ● | ● | ● | ● | ● |
| Распределение потоков воздуха | ● | ● | ● | ● | | ● | ○ [2] | ● | ● | | ● | | | ● | ● | ● | ● | ● | ● | ● | ● | ● |
| Антикоррозионное влагостойкое покрытие | ● | ● | ● | ● | ● | ● | ● | ● | ● | ● | ● | ● | ● | ● | ● | ● | ● | ● | ● | ● | ● | ● |
| Алюминиевые ребра теплообменника | ● | ● | ● | | ● | ● | ● | ● | ● | ● | ● | ● | ● | ● | ● | ● | ● | ● | ● | ● | ● | ● |
| Хладагент R410A | | | | | | ● | | ● | ● | ● | ● | ● | ● | ● | ● | ● | ● | ● | ● | ● | ● | ● |
| Хладагент R32 | ● | ● | ● | ● | ● | ● | ● | ● | | | | | | | | | | | | | | |
| Самоочистка | ● | ● | ● | | | | | | | | | | | | | | | | | | | |
| 5 Скоростей вентилятора | ● | ● | ● | | | | ○ [4] | | | | | | | | | | | | | | | |
| **Оздоровление воздуха** | | | | | | | | | | | | | | | | | | | | | | |
| Комбинированный фильтр | ● | ● | ○ [1] | ○ [1] | ○ [1] | ○ [1] | ○ [1] | | | | | | | | | | | | | | | |
| Фильтр с ионами серебра | ○ [1] | ○ [1] | ○ [1] | ○ [1] | ○ [1] | ○ [1] | ○ [1] | | | | | | | | | | | | | | | |
| Каталитический фильтр | ○ [1] | ○ [1] | ● | ● | ○ [1] | ● | ○ [1] | | | | | | | | | | | | | | | |
| Угольный фильтр | ○ [1] | ○ [1] | ○ [1] | ○ [1] | ○ [1] | ○ [1] | ○ [1] | | | | | | | | | | | | | | | |
| Ионизатор | ● | ● | ● | | ● | | ○ [4] | | | | | | | | | | | | | | | |
| Фильтр высокой плотности | ● | ● | ● | ● | ○ [1] | ● | ● | | | | | | | | | | | | | | | |
| **Монтаж** | | | | | | | | | | | | | | | | | | | | | | |
| Гибкая система подключения | ● | ● | ● | ● | ● | ● | ● | ● | ● | | ● | | | ● | ● | ● | ● | ● | ● | ● | ● | ● |
| Защитный кожух | ● | ● | ● | ● | ● | ● | ● | | | | | | | | | | | | | | | |

● — Стандартная опция.
○ [1] — Дополнительная опция.
○ [2] — Только для настенных и кассетных блоков.
○ [3] — Дополнительная опция только для кассетных и канальных блоков.
○ [4] — Только для настенных блоков.
○ [5] — Дополнительная опция. Оснащение оборудования данной опцией производится только сервисным инженером.

# Содержание

Торговая марка LESSAR ..... 2

## БЫТОВЫЕ СПЛИТ- И МУЛЬТИСПЛИТ-СИСТЕМЫ СЕРИИ HOME

Линейка оборудования ..... 6
Маркировка ..... 7

Сплит-системы **Tiger** ..... 8

Сплит-системы **Ego** ..... 10

Сплит-системы **Flexcool** ..... 12

Сплит-системы **Amigo** ..... 14

Сплит-системы **Enigma** ..... 16

Сплит-системы **Cool+** ..... 18

Мультисплит-системы **eMagic Inverter** ..... 20

Настенные внутренние блоки ..... 24

Кассетные внутренние блоки ..... 25

Канальные внутренние блоки ..... 26

Наружные блоки ..... 28

Полный перечень возможных комбинаций блоков свободной компоновки ..... 31
Аксессуары ..... 32

## ПОЛУПРОМЫШЛЕННЫЕ СПЛИТ-СИСТЕМЫ СЕРИИ BUSINESS

Линейка оборудования ..... 38
Маркировка ..... 39
Системы переменной производительности ECO ENERGY (инверторные) ..... 40

Кассетные внутренние блоки ..... 40

Напольно-потолочные внутренние блоки ..... 42

Канальные внутренние блоки ..... 43

Универсальные наружные блоки ..... 44

Системы постоянной производительности ..... 45

Колонные внутренние и наружные блоки ..... 45

Канальные внутренние и наружные блоки большой мощности ..... 46

Канальные внутренние и наружные инверторные блоки большой мощности ..... 47

Схемы подключения ..... 49
Габаритные чертежи ..... 50
Аксессуары ..... 54

## МУЛЬТИЗОНАЛЬНЫЕ СИСТЕМЫ LMV-ICECORE

Линейка оборудования ..... 58

Наружные блоки **LMV-IceCore Mini C** ..... 64

Наружные блоки **LMV-IceCore Citadel V6** ..... 65

Наружные блоки **LMV-IceCore Alliance V6** ..... 70

Наружные блоки **LMV-IceCore Submarine** ..... 73

Наружные блоки **LMV-IceCore Heat Recover** ..... 77

Наружные блоки **LMV-IceCore VC PRO** ..... 79

Настенные внутренние блоки ..... 81

Компактные кассетные внутренние блоки ..... 82

Кассетные внутренние блоки ..... 83

Кассетные однопоточные внутренние блоки ..... 84

Кассетные двухпоточные внутренние блоки ..... 85

Напольно-потолочные внутренние блоки ..... 86

Канальные средненапорные внутренние блоки с V теплообменником ..... 87

Канальные внутренние блоки ..... 88

Канальные внутренние блоки большой мощности ..... 89

Схемы подключения ..... 95
Габаритные чертежи ..... 99
Комплекты разветвителей для двухтрубных мультизональных систем ..... 110
Программа подбора LESSAR PROJECT 4 ..... 112
Маркировка ..... 113
Аксессуары ..... 114
Системы группового контроля и управления оборудованием ..... 114
Варианты применения систем управления и контроля LMV ..... 116
Система управления Pro Intellectual Manager ..... 117
Контроллеры фреоновых секций приточных установок LZ-AHU ..... 119

## МУЛЬТИЗОНАЛЬНЫЕ СИСТЕМЫ LMV-ICECORE EVI

Линейка оборудования ..... 121

Наружные блоки **LMV-IceCore EVI Compact** ..... 122

Наружные блоки **LMV-IceCore EVI** ..... 123

Наружные блоки **LMV-IceCore EVI HR** ..... 125

Гидромодуль **LMV-IceCore EVI HR** ..... 127

Габаритные чертежи наружных блоков ..... 128
Особенности мультизональных систем **LMV-IceCore EVI** ..... 130

Настенные внутренние блоки ..... 134

Консольные внутренние блоки ..... 135

Компактные кассетные внутренние блоки ..... 136

Кассетные внутренние блоки ..... 137

Кассетные однопоточные внутренние блоки ..... 138

Кассетные двухпоточные внутренние блоки ..... 139

Напольно-потолочные внутренние блоки ..... 140

Канальные узкопрофильные внутренние блоки ..... 141

Канальные средненапорные внутренние блоки ..... 142

Канальные высоконапорные внутренние блоки ..... 143

Канальные высоконапорные внутренние блоки большой мощности ..... 144

Напольные бескорпусные внутренние блоки ..... 145

Колонные внутренние блоки ..... 146

Габаритные чертежи внутренних блоков ..... 147
Программа подбора Selector Ultimate ..... 152
Маркировка ..... 153
Аксессуары ..... 154
Комплекты разветвителей ..... 156
Схема подключения ..... 157
Контроллеры фреоновых секций приточных установок LZ-AAHU…TA2U ..... 158
Функции и опции кондиционеров ..... 160

## Пояснения к техническим характеристикам

EER — коэффициент энергетической эффективности в режиме охлаждения.
COP — коэффициент энергетической эффективности в режиме нагрева.
SEER — сезонный коэффициент энергоэффективности в режиме охлаждения.
SCOP — сезонный коэффициент энергоэффективности в режиме нагрева.

Показатель уровня звукового давления, указанный в технических характеристиках оборудования, измеряется в специальном для этого помещении — акустической безэховой камере, стены которой покрыты звукопоглощающим материалом. В обычном помещении показатель уровня звукового давления выше ввиду многократного отражения звука от потолка, стен, мебели и пр. и зависит от типа помещения и характеристик отражающих поверхностей.

**Внимание**

Представленное в настоящем каталоге оборудование имеет необходимую документацию, подтверждающую его соответствие требованиям нормативных документов.

Работы по монтажу оборудования должны выполняться в соответствии с требованиями действующих нормативно-технических документов и инструкциями по монтажу и эксплуатации оборудования.

Технические характеристики оборудования, а также правила и условия эксплуатации представленного оборудования определяются технической документацией, прилагаемой к оборудованию.

Изготовитель оставляет за собой право на внесение изменений в технические характеристики, внешний вид и потребительские свойства оборудования без предварительного уведомления.

Класс энергетической эффективности определен в соответствии с приказом Министерства промышленности и торговли РФ № 357 от 29.04.10. Информация об изготовителе оборудования содержится в сертификате или декларации о соответствии.