cooling technologies

СМОТРОВЫЕ СТЕКЛА FP-SG, FP-OG

Руководство по эксплуатации

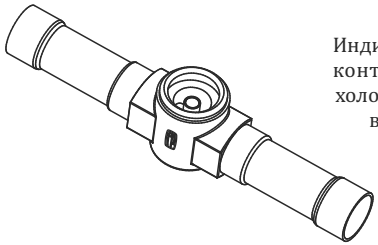

ОБЛАСТЬ ПРИМЕНЕНИЯ

Индикатор влажности FP-SG предназначен для визуального контроля состояния хладагента в жидкостных линиях холодильных установок. Основной функцией индикатора влажности является индикация содержания влаги в хладагенте, что позволяет контролировать осушительную способность фильтра осушителя. Цвет индикатора изменяется от зеленого («сухой») до желтого («влажный») в зависимости от количества влаги в хладагенте.

ИНСТРУКЦИЯ ПО БЕЗОПАСНОСТИ

⚠ Внимательно прочитайте данную инструкцию. Невыполнение правил инструкции может привести к выходу индикатора из строя, травмам персонала, а также к сбоям и отказам в работе холодильной установки.

⚠ Монтаж, техническое обслуживание и эксплуатация должны осуществляться квалифицированным персоналом, имеющим необходимые знания и навыки.

⚠ Запрещается использование индикаторов влажности с воспламеняемыми хладагентами и аммиаком.

ИНСТРУКЦИЯ ПО МОНТАЖУ

- Конструкция индикатора предусматривает возможность его работы в двух направлениях и в любом пространственном положении, предоставляющем удобный визуальный контроль индикатора влажности.
- Индикатор влажности рекомендуется устанавливать на жидкостную линию после фильтра осушителя и перед соленоидным или электронным расширительным вентилем.
- Снимите заглушки непосредственно перед установкой.
- В процессе пайки необходимо обеспечить дополнительное охлаждение корпуса, чтобы его температура не превышала 150°С. Во избежание образования окислов, во время пайки продувайте систему инертным газом.
- После завершения монтажа проведите испытания согласно ПБ 09-592-03 «Правила устройства и безопасной эксплуатации холодильных систем» .

ХРАНЕНИЕ

Хранить индикаторы следует в упаковке производителя с закрытыми заглушками патрубков в закрытом складе при температуре от -40 до 50 °С и относительной влажности воздуха до 80%. Срок хранения — 3 года.

ДЕМОНТАЖ И УТИЛИЗАЦИЯ

Демонтаж индикатора влажности производить в следующей последовательности:

- перед демонтажем убедитесь, что давление в холодильном контуре равно атмосферному;
- отрежьте припаянную часть трубопровода ближе к индикатору.
- избегайте вдыхания кислотных паров и попадания на кожу загрязненного масла/хлагадагента.

Табл.1. Технические характеристики

Параметр	Значение
Максимальное рабочее давление	45 бар
Давление испытания	58 бар
Температура среды	от -50 °С до +80°С
Совместимость сред (хладагенты)	CFC, HFC, HCFC запрещается использование с R11 и аммиаком
Совместимость сред (масла)	минеральное, акилбензольное, синтетическое масло
Материал корпуса	Латунь
Материал патрубков	Медь

Табл.2. Индикация содержания влаги

Хладагент	Содержание влаги, мд (ppm)			
	При температуре +25 ˚С		При температуре +43 ˚С	
	Зеленый сухой	Желтый влажный	Зеленый сухой	Желтый влажный
R22	< 30	> 120	< 50	> 200
R134a	< 30	> 100	< 45	>170
R404A	< 20	> 70	< 25	> 100
R407C	< 30	> 140	< 60	> 225
R507	< 15	> 60	< 30	> 110

Табл.3. Габаритные размеры

Модель	Присоединительные, размеры, дюйм	L, мм	L_1, мм	H, мм	H_1, мм	øD, мм	ød, мм	Вес, кг
FP-OG-038	5/8" 18 UNF (3/8" SAE)	82	–	28	14	27	–	0,21
FP-SG-038	3/8" (10 mm) ODS (Cu)	119	9	24	14	27	9,53	0,11
FP-SG-012	1/2" (12,7 mm) ODS (Cu)	146	10	29	17	27	12,7	0,16
FP-SG-058	5/8" (16 mm)ODS (Cu)	146	12	31	19	27	15,9	0,17
FP-SG-078	7/8" (22 mm)ODS (Cu)	173	14	38	22	32	22,3	0,32

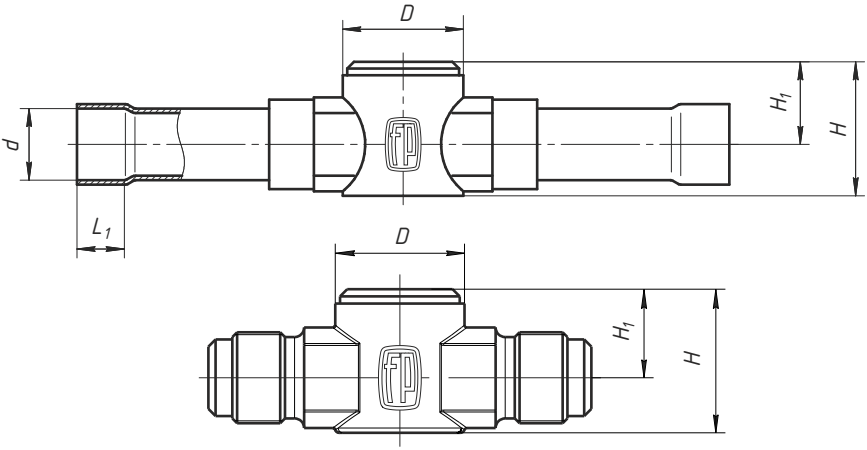

frigopoint.com

Производитель: ООО «Фригопоинт», РФ, г. Белгород, ул. Рабочая 32, info@frigopoint.com

Сделано в Российской Федерации